Вертикальный многоступенчатый насос PURITY PVT 10-3 (N)

Многоступенчатые вертикальные насосы · Артикул 100602047 · Серия PVT

1. Обзор

Многоступенчатые насосы предназначены для промышленных систем обработки, промывки и очистки, для перекачки слабых растворов, кислот и щелочей, для систем фильтрации, повышения давления воды, водоподготовки, для систем отопления, вентиляции и кондиционирования, для ригации, для противопожарных систем и т.д.
Головка и основание насоса PVT изготовлены из чугунного литя. У насоса PVT из нержавеющей стали изготовлено рабочее колесо и вал.
Насос предназначен для перекачивания чистых невзрывоопасных жидкостей, без механических и волокнистых включений, не агрессивных к конструкционным материалам насоса, по своим физическим и химическим свойствам близким к воде.

Основные данные

Присоединительный размер	DN40
Максимальная мощность, кВт	1,1
Максимальный напор, м	30
Максимальная производительность, м3/ч	13
Номинальный напор, м	23
Номинальная подача, м3/ч	10
Максимальное давление в системе, бар	25
Максимальная температура перекачиваемой жидкости, °C	-10...+120
Гарантия, мес	36

2. Гидравлические характеристики

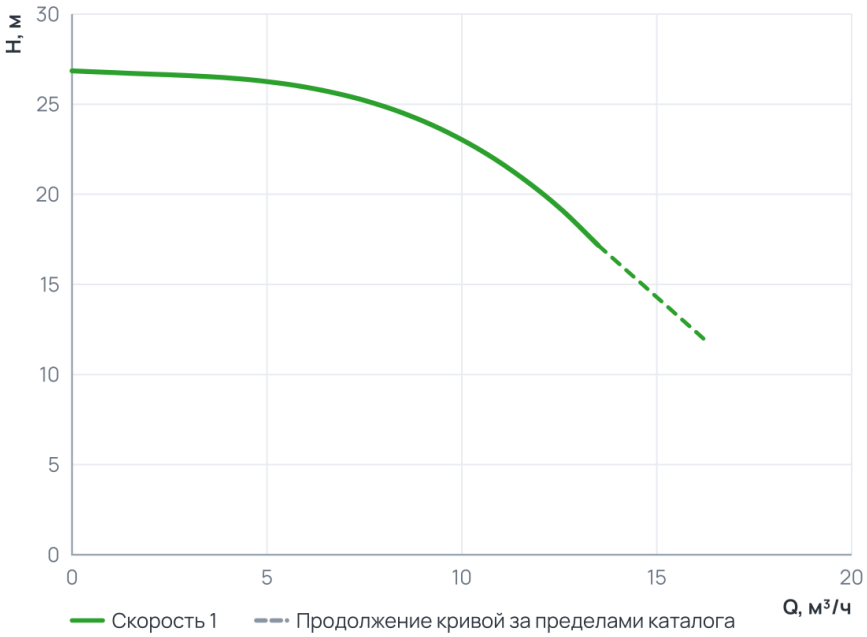

Рабочий диапазон

Подача Q	0 ... 13,5 м³/ч
Напор H	17,2 ... 26,9 м

Пунктир на диаграмме — продолжение кривой за пределами каталога производителя.

3. Технические данные

Общие сведения

Серия	PVT	Вид насоса	Многоступенчатый, вертикальный насос
Гарантия, мес	36	Ответные соединения	Да
Страна производства	Китай		

Гидравлические данные

Номинальный напор, м	23	Максимальный напор, м	30
Номинальная подача, м3/ч	10	Максимальное давление в системе, бар	25
Максимальная производительность, м3/ч	13	Максимальная производительность, л/мин	216,67

Перекачиваемая среда

Температура окружающей среды, °C	+1...+40	Максимальная температура перекачиваемой жидкости, °C	-10...+120

Материалы

Материал вала	Нержавеющая сталь 304	Материал корпуса	Серый чугун HT200
Количество ступеней	3	Материал обмотки статора	Медь
Материал рабочего колеса	Нержавеющая сталь 304		

Монтаж и присоединение

Вес, кг	43	Длина, мм	664
Высота, мм	280	Ширина, мм	280
Тип установки	Вертикальный	Присоединение	Фланцевое
Монтажная длина, мм	280	Присоединительный размер	DN40
Комплект ответных фланцев	Не входит в комплект поставки	Диаметр условного прохода, мм	40
Диаметр входного отверстия, мм	50	Диаметр выходного отверстия, мм	50

Электродвигатель

Частота, Hz	50	Степень защиты	IP55
Параметры электросети	400	Частота вращения, об/мин	2900
Максимальная мощность, Вт	1 100	Максимальная мощность, кВт	1,1

4. Габаритные размеры

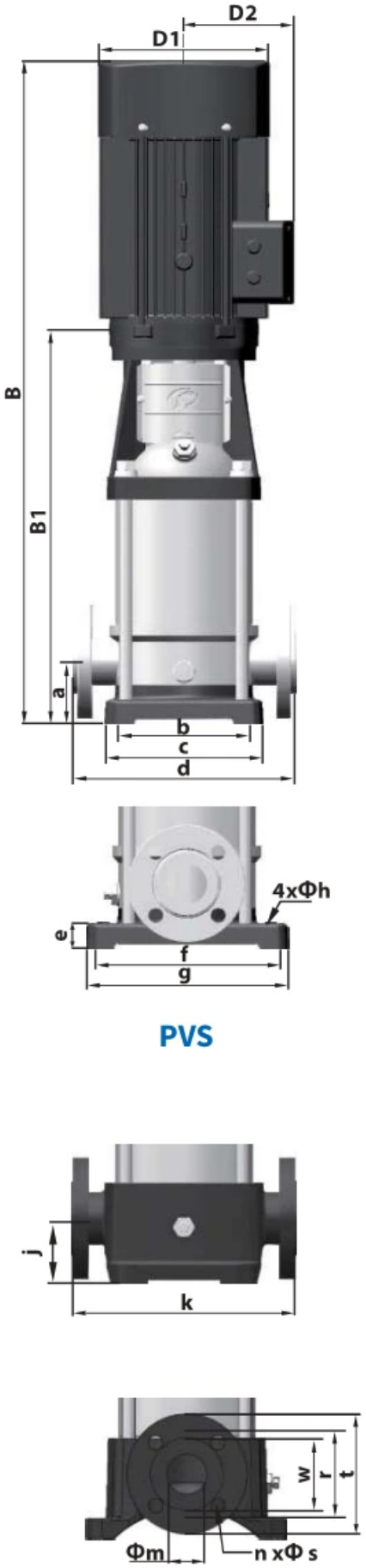

МОДЕЛЬ	B1	B	D1	D2	ОБЩ.	кг
4–2	276	501	148	117	DN=32 a=50 b=100 c=150 d=250 e=20 f=180 g=210 h=13 j=75 k=250 m=32 n=4 r=100 s-18 t=140 w=60	21
4–3	303	528	148	117		22
4–4	340	585	170	142		25
4–5	367	612	170	142		Z1
4–6	394	639	170	142		27
4–7	431	721	190	155		33
4–8	458	748	190	155		33
4–10	512	802	190	155		37
4–12	566	856	190	155		38
4–14	630	975	197	165		46
4–16	684	1029	197	165		48
4–19	765	1120	230	188		57
4–22	846	1201	230	188		59
8–2–1	347	592	170	142	DN=40 a=80 b=130 c=199 d=**280** e=25 f-215 g=247 h=14 j=80 k=280 m=50 n=4 r=110 s=18 t=150 w=80	32
8–2	347	592	170	142		32
8–3	377	622	170	142		34
8–4	417	707	190	155		40
8–5	447	737	190	155		44
8–6	477	767	190	155		45
8–8	547	892	197	165		53
8–10	607	962	230	188		64
8–12	667	1022	230	188		66
8–14	747	1137	260	208		81
8–16	807	1197	260	208		84
8–18	867	1257	260	208		93
8–20	927	1317	260	208		94
10–1	347	592	170	142		40
10–2	347	592	170	142		41
10–3	377	622	170	142		43
10–4	417	707	190	155		49
10–5	447	737	190	155		53
10–6	477	767	190	155		54
10–7	517	862	197	165		64
10–8	547	892	197	165		65
10–9	577	922	197	165		66
10–10	607	962	230	188		74
10–12	667	1022	230	188		76
10–14	747	1137	260	208		100
10–16	807	1197	260	208		102
10–18	867	1257	260	208		107
10–20	927	1317	260	208		109
10–22	987	1377	260	208		111
12–2	367	657	190	155	DN=50 a=90 b=130 c=199 d=300 e=35 f=215 g=247 h=14 j=90 k=300 m=50 n=4 r=125 s=18 t=165 w=80	39
12–3	397	687	190	155		43
12–4	437	782	197	165		51
12–5	467	812	197	165		53
12–6	497	852	230	188		61
12–7	547	937	260	208		73
12–8	577	967	260	208		74
12–9	607	997	260	208		76
12–10	637	1027	260	208		83
12–12	697	1087	260	208		87
12–14	845	1345	330	255		157
12–16	905	1405	330	255		161
12–18	965	1465	330	255		164

Из документации производителя: Каталог PURITY серия PVT_PVS, стр. 7. Строка этой модели выделена.

5. Данные для заказа

Наименование	Вертикальный многоступенчатый насос PURITY PVT 10-3 (N)
Артикул	100602047
Производитель (марка)	PURITY
Серия	PVT
Вид оборудования	Многоступенчатые вертикальные насосы
Вес, кг	43
Гарантия, мес	36
Страна производства	Китай

6. Документация

Инструкции и паспорта

- Инструкция по эксплуатации Purity
- Инструкция по эксплуатации насосов Purity

Разрешительные документы

- Сертификат уполномоченного агента Purity
- Декларация о соответствии ЕАС

Каталоги

- Каталог PURITY серия PVT_PVS
- Общий каталог насосов PURITY

Гарантия

- Гарантийные обязательства

Прочее

- Описание насоса Purity PVT 10-3 (N)
- Письмо официального дистрибьютора 2026
- Буклет - промышленные насосы Purity

Документы прилагаются к товару — в карточке товара и в архиве документов для тендера.