Станция авт.водоснабжения AUTO QB 80 UNIPUMP

Классические насосные станции (гидрофоры) · Артикул 76108 · Серия AUTO QB

1. Обзор

Станции серии AUTO QB комплектуются насосами с рабочим колесом вихревого типа. Способны создавать сильный напор, имея меньший размер рабочего колеса по сравнению с центробежным насосом.

Основные данные

Максимальная мощность, Вт	750
Максимальный напор, м	50
Максимальная производительность, м3/ч	2,7
Максимальная производительность, л/мин	45
Максимальная высота всасывания, м	5
Защита от сухого хода	нет
Материал обмотки статора	Медь
Материал рабочего колеса	Латунь
Гарантия, мес	12

2. Гидравлические характеристики

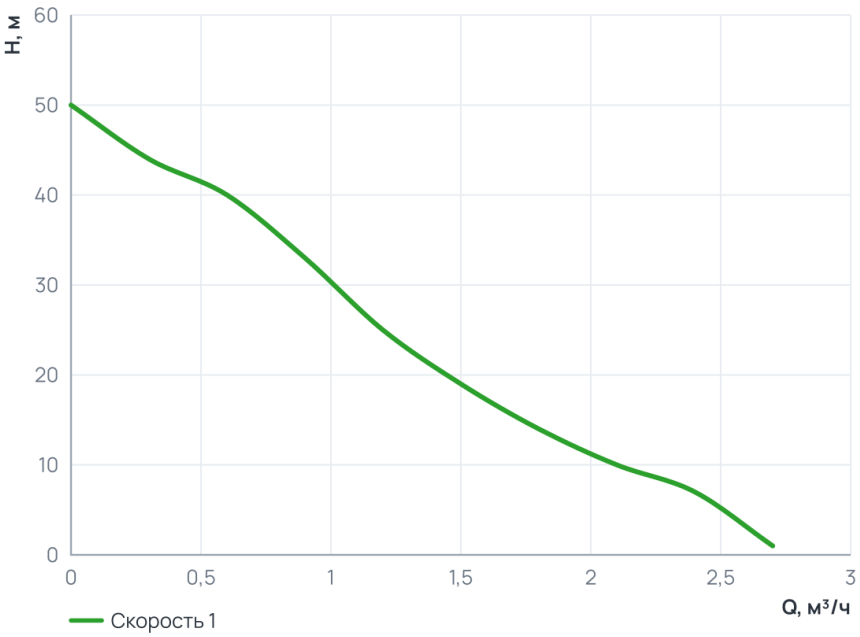

Рабочий диапазон

Подача Q	0 … 2,7 м³/ч
Напор H	1 … 50 м

3. Технические данные

Общие сведения

Тип	Вихревой	Серия	AUTO QB
Объем бака, л	24	Гарантия, мес	12
Уровень шума, дБ	80		

Гидравлические данные

Максимальный напор, м	50	Максимальная производительность, м3/ч	2,7
Максимальная производительность, л/мин	45		

Перекачиваемая среда

Максимальная температура перекачиваемой жидкости, °C	+1...+35

Материалы

Материал корпуса	Чугун	Материал мембраны	Эластичный EPDM материал
Материал обмотки статора	Медь	Материал рабочего колеса	Латунь
Материал накопительного бака	Оцинкованная сталь		

Монтаж и присоединение

Вес, кг	14,55	Длина, мм	550
Высота, мм	570	Ширина, мм	330
Длина электрокабеля, м	1,7	Максимальная высота всасывания, м	5
Присоединительный размер вход / выход, дюйм	1"/1"	Длина бухты (Классические насосные станции (гидрофоры))	0

Электродвигатель

Защита от сухого хода	нет	Параметры электросети	~230В; 50Гц
Максимальная мощность, Вт	750	Максимальная мощность, кВт	0,75

Управление и защита

Управление	Реле давления

4. Габаритные размеры

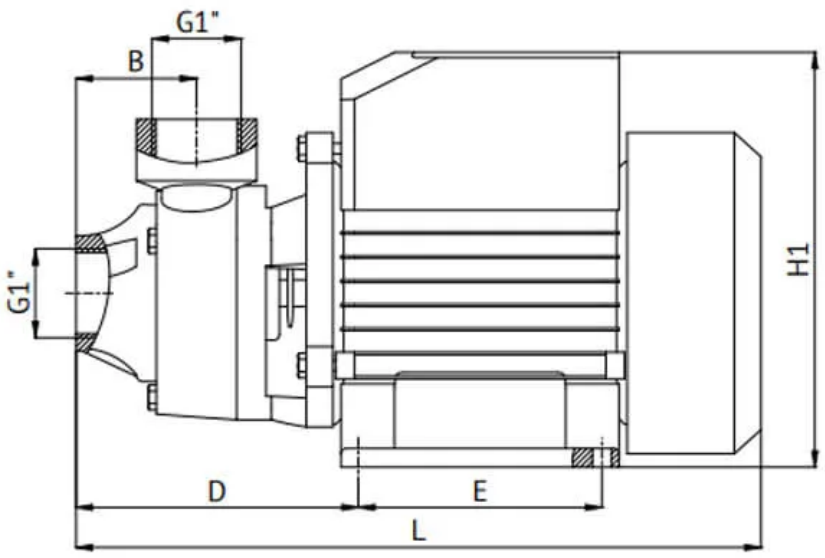

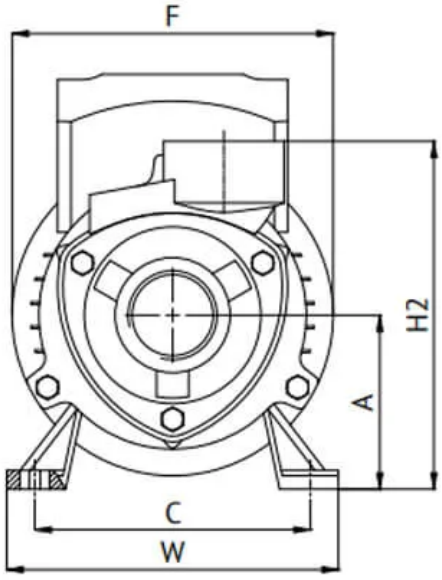

Таблица размеров

Модель	Артикул	Габаритные размеры			H2, мм	A, мм	B, мм	C, мм	D, мм	E, мм	F, мм	Размеры коробки			Вес, кг
		L, мм	W, мм	H1, мм								l, мм	w, мм	h, мм	
QB 60	83861	255	125	155	140	65	45	104	105	84	120	265	135	160	5,0
QB 70	96432	290	133	180	153	73	50	108	120	88	140	345	180	205	7,5
QB 80	38873	290	133	180	153	73	50	108	120	88	140	345	180	205	8,45

5. Данные для заказа

Наименование	Станция авт.водоснабжения AUTO QB 80 UNIPUMP
Артикул	76108
Производитель (марка)	UNIPUMP
Серия	AUTO QB
Вид оборудования	Классические насосные станции (гидрофоры)
Вес, кг	14,55
Гарантия, мес	12

6. Документация

Инструкции и паспорта

- Инструкция насосные станции

Разрешительные документы

- Сертификат соответствия

Документы прилагаются к товару — в карточке товара и в архиве документов для тендера.