Станция авт.водоснабжения AUTO JSW 55 UNIPUMP

Классические насосные станции (гидрофоры) · Артикул 72689 · Серия AUTO JSW

UNIPUMP
Насосное оборудование

1. Обзор

Отличительными особенностями серии AUTO JSW являются честные, а не завышенные характеристики. Использование медной обмотки двигателя позволяет достигать указанных характеристик при гораздо меньших энергозатратах. За счет использования латунных рабочих колес, достигается более продолжительный период работы без снижения указанных характеристик. Модель оснащена удлиненным встроенным эжектором, что позволяет получить более высокую и стабильную напорно-расходную характеристику работы на критической глубине всасывания до 8 метров.

Основные данные

Максимальная мощность, Вт	1 000
Максимальный напор, м	40
Максимальная производительность, м3/ч	4,2
Максимальная производительность, л/мин	70
Максимальная высота всасывания, м	8
Защита от сухого хода	нет
Материал обмотки статора	Медь
Материал рабочего колеса	Латунь
Гарантия, мес	24

2. Гидравлические характеристики

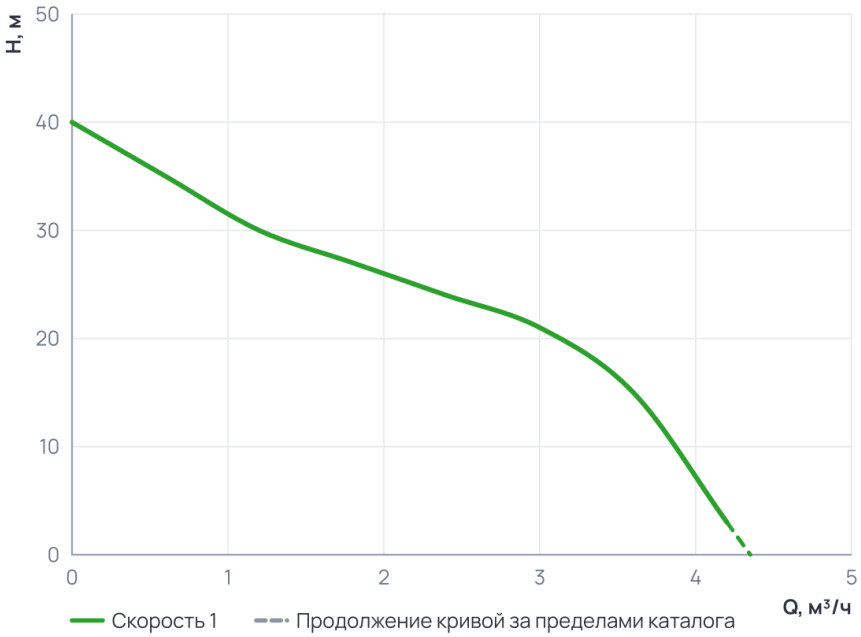

Рабочий диапазон

Подача Q	0 … 4,2 м³/ч
Напор H	3 … 40 м

Пунктир на диаграмме — продолжение кривой за пределами каталога производителя.

3. Технические данные

Общие сведения

Тип	Центробежный	Серия	AUTO JSW
Объем бака, л	24	Гарантия, мес	24
Уровень шума, дБ	80		

Гидравлические данные

Максимальный напор, м	40	Максимальная производительность, м3/ч	4,2

Гидравлические данные (продолжение)

Максимальная производительность, л/мин	70

Перекачиваемая среда

Максимальная температура перекачиваемой жидкости, °C	+1...+35

Материалы

Материал корпуса	Чугун	Материал мембраны	Эластичный EPDM материал
Материал обмотки статора	Медь	Материал рабочего колеса	Латунь
Материал накопительного бака	Оцинкованная сталь		

Монтаж и присоединение

Вес, кг	20,2	Длина, мм	550
Высота, мм	570	Ширина, мм	330
Длина электрокабеля, м	1,7	Максимальная высота всасывания, м	8
Присоединительный размер вход / выход, дюйм	1"/1"	Длина бухты (Классические насосные станции (гидрофоры))	0

Электродвигатель

Защита от сухого хода	нет	Параметры электросети	~230В; 50Гц
Максимальная мощность, Вт	1 000	Максимальная мощность, кВт	1

Управление и защита

Управление	Реле давления

4. Габаритные размеры

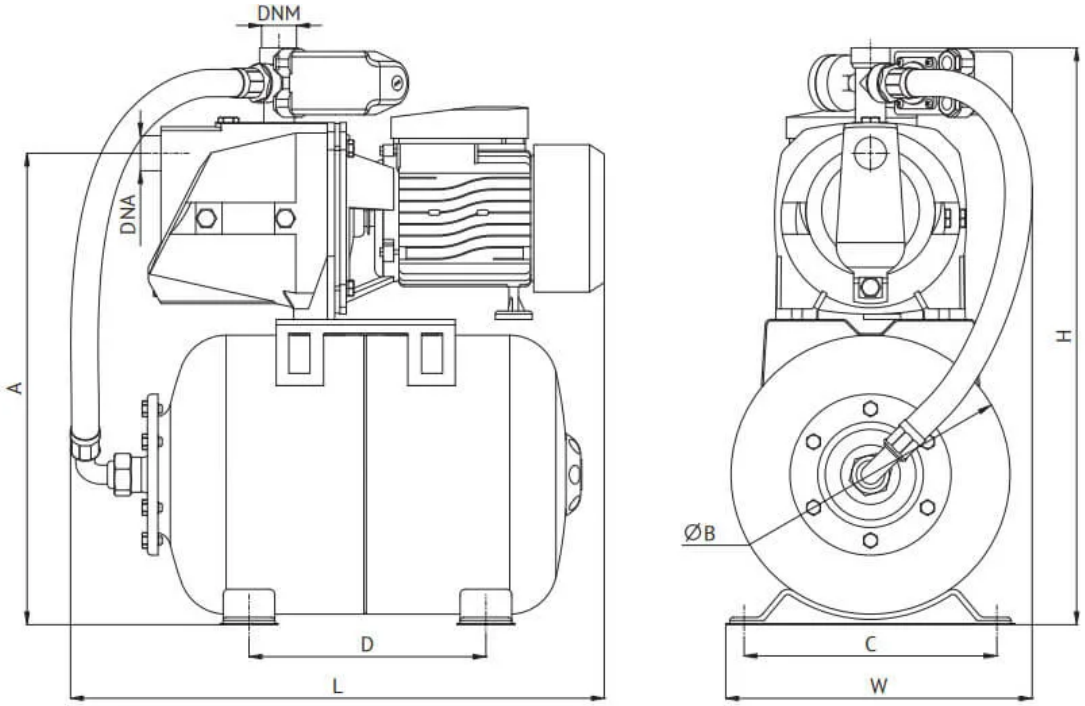

Таблица размеров

Модель	Объем бака г/а, л	Артикул	Габаритные размеры L, мм	W, мм	H, мм	A, мм	B, мм	C, мм	D, мм	DNA, дюйм	DNM, дюйм	Вес, кг г/а сталь	г/а нерж. сталь
AUTO JSW 55	24	72689/58983*	505	320	550	435	265	240	225	1	1	20,2	21,0
	50	15443/43916*	590	355	630	525	350	240	265	1	1	23,5	22,8

5. Данные для заказа

Наименование	Станция авт.водоснабжения AUTO JSW 55 UNIPUMP
Артикул	72689
Производитель (марка)	UNIPUMP
Серия	AUTO JSW
Вид оборудования	Классические насосные станции (гидрофоры)
Вес, кг	20,2
Гарантия, мес	24

6. Документация

Инструкции и паспорта

- Инструкция насосные станции

Разрешительные документы

- Сертификат соответствия

Документы прилагаются к товару — в карточке товара и в архиве документов для тендера.