Станция авт.водоснабжения AUTO JS 60 - 5 UNIPUMP

Классические насосные станции (гидрофоры) · Артикул 69112 · Серия AUTO JS

UNIPUMP
Насосное оборудование

1. Обзор

Отличительными особенностями серии JS являются честные, а не завышенные характеристики. Использование медной обмотки двигателя позволяет достигать указанных характеристик при гораздо меньших энергозатратах. За счет использования латунных рабочих колес, достигается более продолжительный период работы без снижения указанных характеристик.

Основные данные

Максимальная мощность, Вт	450
Максимальный напор, м	33
Максимальная производительность, м3/ч	2,4
Максимальная производительность, л/мин	40
Максимальная высота всасывания, м	8
Защита от сухого хода	нет
Материал обмотки статора	Медь
Материал рабочего колеса	Латунь
Гарантия, мес	24

2. Гидравлические характеристики

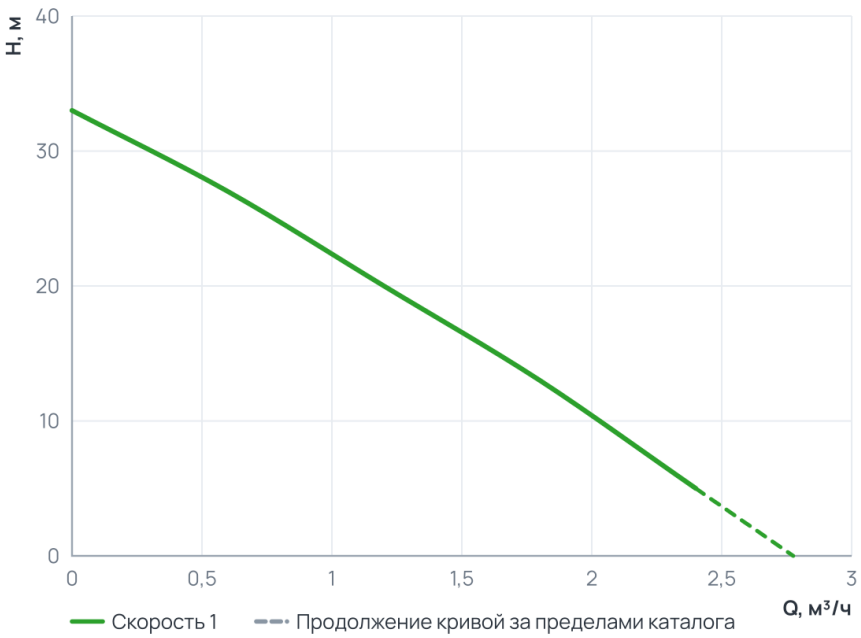

Рабочий диапазон

Подача Q	0 … 2,4 м³/ч
Напор H	5 … 33 м

Пунктир на диаграмме — продолжение кривой за пределами каталога производителя.

3. Технические данные

Общие сведения

Тип	Центробежный	Серия	AUTO JS
Объем бака, л	5	Гарантия, мес	24
Уровень шума, дБ	80		

Гидравлические данные

Максимальный напор, м	33	Максимальная производительность, м3/ч	2,4
Максимальная производительность, л/мин	40		

Перекачиваемая среда

Максимальная температура перекачиваемой жидкости, °C	+1...+35

Материалы

Материал корпуса	Нержавеющая сталь	Материал мембраны	Эластичный EPDM материал
Материал обмотки статора	Медь	Материал рабочего колеса	Латунь
Материал накопительного бака	Оцинкованная сталь		

Монтаж и присоединение

Вес, кг	9,7	Длина, мм	470
Высота, мм	390	Ширина, мм	240
Длина электрокабеля, м	1,7	Максимальная высота всасывания, м	8
Присоединительный размер вход / выход, дюйм	1"/1"	Длина бухты (Классические насосные станции (гидрофоры))	0

Электродвигатель

Защита от сухого хода	нет	Параметры электросети	~230В; 50Гц
Максимальная мощность, Вт	450	Максимальная мощность, кВт	0,45

Управление и защита

Управление	Реле давления

4. Габаритные размеры

Гидроаккумулятор 24, 50 л

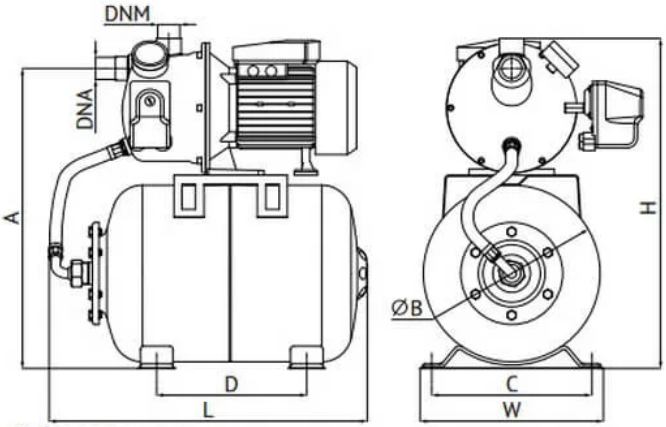

Гидроаккумулятор 5 л

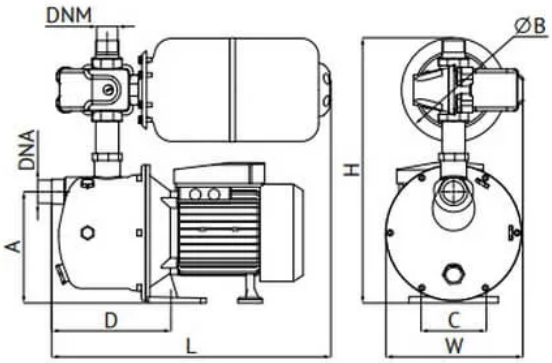

Таблица размеров

Модель	Объем бака г/а, л	Артикул	Габаритные размеры L, мм	W, мм	H, мм	A, мм	B, мм	C, мм	D, мм	DNA, дюйм	DNM, дюйм	Вес, кг г/а сталь	г/а нерж. сталь
AUTO JS 60	5	69112	410	205	390	155	150	95	170	1	1	9,7	–
	24	20924/69303*	480	320	505	450	265	240	225	1	1	12,8	13,5
	50	41212/52544*	580	375	595	535	350	240	265	1	1	16,5	16,7
AUTO JS 80	5	36729	410	205	390	155	150	95	170	1	1	10,1	–
	24	24429/26418*	480	320	505	450	265	240	225	1	1	13,3	13,75
	50	92831/45847*	580	375	595	535	350	240	265	1	1	16,0	16,5
AUTO JS 100	5	10943	410	205	390	155	150	95	170	1	1	11,1	–
	24	69252/77863*	480	320	505	450	265	240	225	1	1	14,2	15,0
	50	26384/56683*	580	375	595	535	350	240	265	1	1	17,6	18,0

** Гидроаккумулятор из нержавеющей стали*

5. Данные для заказа

Наименование	Станция авт.водоснабжения AUTO JS 60 - 5 UNIPUMP
Артикул	69112
Производитель (марка)	UNIPUMP
Серия	AUTO JS
Вид оборудования	Классические насосные станции (гидрофоры)
Вес, кг	9,7
Гарантия, мес	24

6. Документация

Инструкции и паспорта

- Инструкция насосные станции

Разрешительные документы

- Сертификат соответствия

Документы прилагаются к товару — в карточке товара и в архиве документов для тендера.