Станция авт.водоснабжения AUTO JET 100 S-50-S UNIPUMP

Классические насосные станции (гидрофоры) · Артикул 59798 · Серия AUTO JET S

1. Обзор

Отличительными особенностями серии JET S являются честные, а не завышенные характеристики. Использование медной обмотки двигателя позволяет достигать указанных характеристик при гораздо меньших энергозатратах. За счет использования латунных рабочих к

Основные данные

Максимальная мощность, Вт	750
Максимальный напор, м	43
Максимальная производительность, м3/ч	3,6
Максимальная производительность, л/мин	60
Максимальная высота всасывания, м	8
Защита от сухого хода	нет
Материал обмотки статора	Медь
Материал рабочего колеса	Латунь
Гарантия, мес	24

2. Гидравлические характеристики

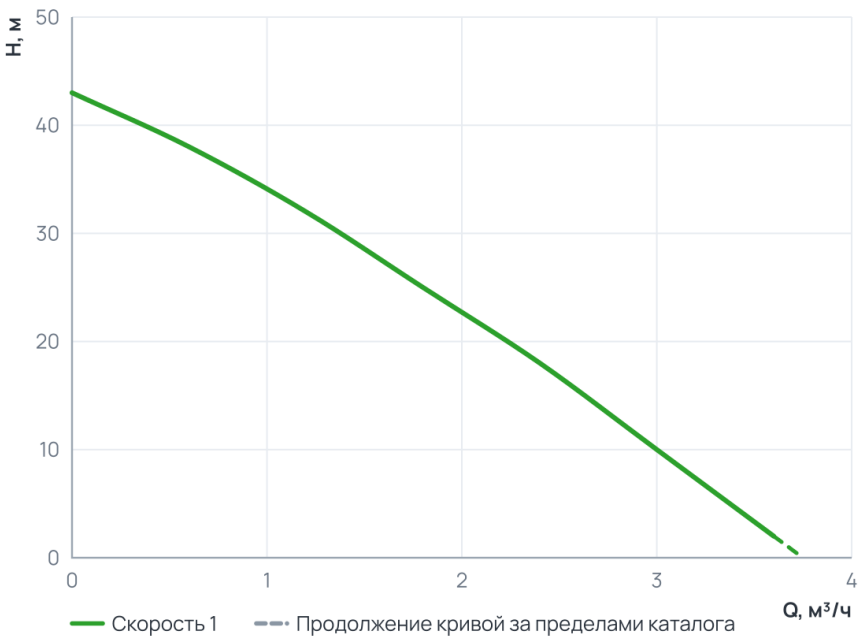

Рабочий диапазон

Подача Q	0 … 3,6 м³/ч
Напор H	2 … 43 м

Пунктир на диаграмме — продолжение кривой за пределами каталога производителя.

3. Технические данные

Общие сведения

Тип	Центробежный	Серия	AUTO JET S
Объем бака, л	50	Гарантия, мес	24
Уровень шума, дБ	80	Объем упаковки, м3	0,13275

Гидравлические данные

Максимальный напор, м	43	Максимальная производительность, м3/ч	3,6
Максимальная производительность, л/мин	60		

Перекачиваемая среда

Максимальная температура перекачиваемой жидкости, °C	+1...+35

Материалы

Материал корпуса	Чугун	Материал мембраны	Эластичный EPDM материал
Материал обмотки статора	Медь	Материал рабочего колеса	Латунь
Материал накопительного бака	Нержавеющая сталь		

Монтаж и присоединение

Вес, кг	22,3	Длина, мм	630
Высота, мм	590	Ширина, мм	360
Длина электрокабеля, м	1,7	Максимальная высота всасывания, м	8
Присоединительный размер вход / выход, дюйм	1"/1"	Длина бухты (Классические насосные станции (гидрофоры))	0

Электродвигатель

Защита от сухого хода	нет	Параметры электросети	~230В; 50Гц
Максимальная мощность, Вт	750	Максимальная мощность, кВт	0,75

Управление и защита

Управление	Реле давления

4. Габаритные размеры

Гидроаккумулятор 24, 50 л

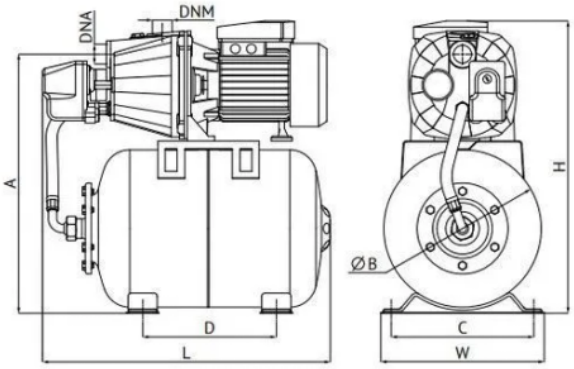

Гидроаккумулятор 5 л

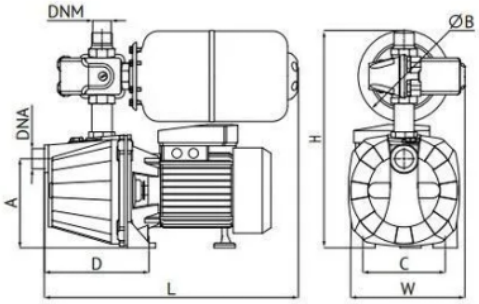

Таблица размеров

Модель	Объем бака г/а, л	Артикул	Габаритные размеры L, мм	W, мм	H, мм	A, мм	B, мм	C, мм	D, мм	DNA, дюйм	DNM, дюйм	Вес, кг г/а сталь	г/а нерж. сталь
AUTO JET 40 S	5	63276	415	210	375	150	150	135	165	1	1	12,6	–
	24	15979	485	275	490	445	265	240	225	1	1	15,3	–
AUTO JET 60 S	5	31305	415	210	375	150	150	135	165	1	1	14,3	–
	24	26233/89588*	485	275	490	445	265	240	225	1	1	17,4	18
	50	96631/56027*	580	350	575	535	350	240	265	1	1	20,1	20
AUTO JET 80 S	5	39241	415	210	375	150	150	135	165	1	1	14,95	–
	24	95733/84541*	485	275	490	445	265	240	225	1	1	18,0	20,5
	50	44204/63056*	580	350	575	535	350	240	265	1	1	20,7	21
AUTO JET 100 S	5	11330	415	210	375	150	150	135	165	1	1	15,6	–
	24	74715/23291*	485	275	490	445	265	240	225	1	1	18,9	18,35
	50	92102/59798*	580	350	575	535	350	240	265	1	1	22,2	22,3

** Гидроаккумулятор из нержавеющей стали*

5. Данные для заказа

Наименование	Станция авт.водоснабжения AUTO JET 100 S-50-S UNIPUMP
Артикул	59798
Производитель (марка)	UNIPUMP
Серия	AUTO JET S
Вид оборудования	Классические насосные станции (гидрофоры)
Вес, кг	22,3
Гарантия, мес	24
Объем упаковки, м3	0,13275

6. Документация

Инструкции и паспорта

- Инструкция насосные станции

Разрешительные документы

- Сертификат соответствия

Документы прилагаются к товару — в карточке товара и в архиве документов для тендера.