UNIPUMP Шламовый насос USP 48-30-7,5

Шламовые насосы · Артикул 93149 · Серия USP

1. Обзор

Шламовые насосы USP с чугунным выходным патрубком и датчиком уровня (кроме модели USP 60-35-11), предназначенные для использования в тяжелых условиях эксплуатации, таких как строительство, горнодобывающую промышленность и другие области, где требуется перекачка жидкостей с высоким содержанием твердых взвешенных частиц.
Корпус насосов изготовлен из чугуна, рабочее колесо из высокохромистого сплава, что обеспечивает устойчивость к абразивному износу. Вертикально расположенный выходной патрубок позволяет использовать насос в условиях ограниченного пространства. Все насосы имеют специальную конструкцию водяного канала, что обеспечивает охлаждение двигателя в процессе работы и позволяет работать насосу при частичном погружении в жидкость.

Основные данные

Диаметр подсоединения шланга, мм	100
Максимальная мощность, кВт	7,5
Максимальный напор, м	40
Максимальная производительность, м3/ч	84
Максимальное погружение под зеркало воды, м	25
Максимальный размер твердых включений, мм	11,5
Гарантия, мес	24

2. Технические данные

Общие сведения

Тип	Шламовый	Серия	USP
Гарантия, мес	24	Страна производства	Китай
Наличие агитатора (мешалка)	Нет	Максимальное количество пусков в час	6

Гидравлические данные

Номинальный напор, м	30	Максимальный напор, м	40
Номинальная подача, м3/ч	48	Максимальная производительность, м3/ч	84
Максимальная производительность, л/мин	1 400		

Перекачиваемая среда

Максимальный размер твердых включений, мм	11,5	Максимальная температура перекачиваемой жидкости, °C	+40

Материалы

Материал корпуса	Чугун

Монтаж и присоединение

Вес, кг	129	Длина, мм	330
Высота, мм	676	Ширина, мм	314
Тип установки	Вертикальный	Длина электрокабеля, м	10
Присоединительный размер	100	Диаметр подсоединения шланга, мм	100
Число и сечение жил электрокабеля	4x3,5	Максимальное погружение под зеркало воды, м	25

Электродвигатель

Класс изоляции	F	Степень защиты	IP68
Номинальный ток, А	15	Параметры электросети	3~; 400В; 50Гц
Частота вращения, об/мин	2850	Максимальная мощность, Вт	7 500
Максимальная мощность, кВт	7,5		

Управление и защита

Наличие датчика уровня	Да

3. Габаритные размеры

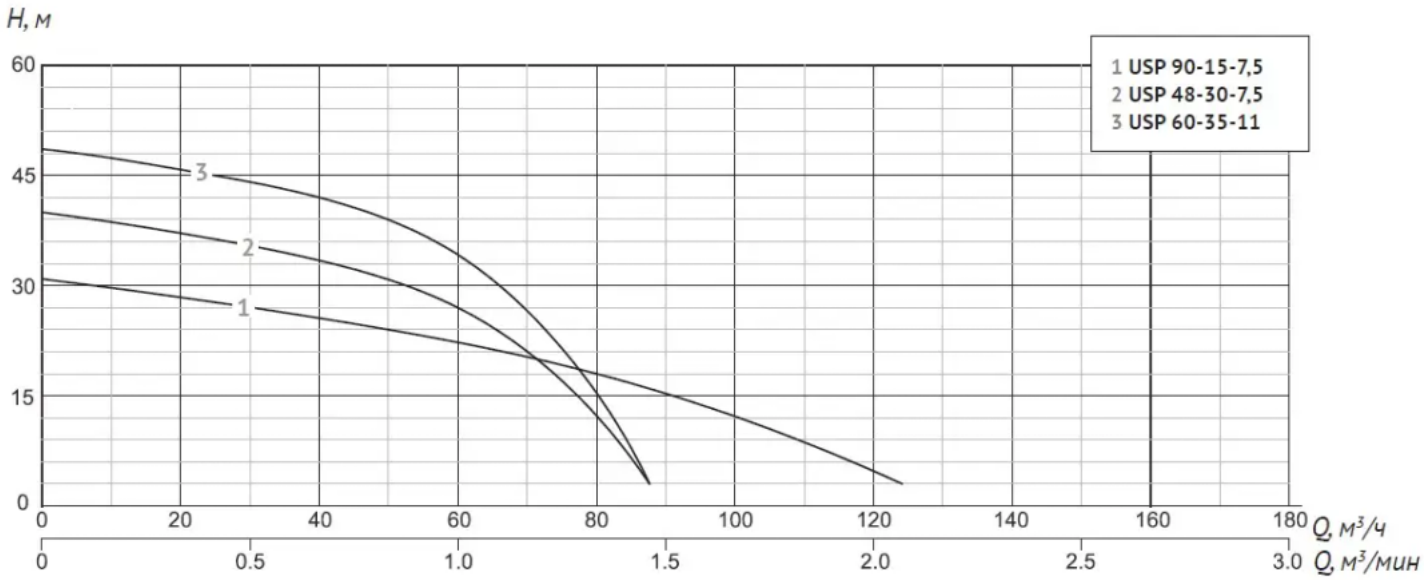

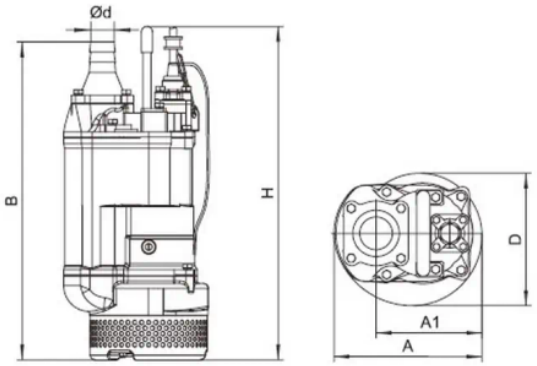

Рисунок 1 – Габаритные и присоединительный размеры насосов серии USP

Модель	*d, мм*	*A, мм*	*A1, мм*	*B, мм*	*D, мм*	*H, мм*
Шламовый насос USP 15-15-1,5	50	235	190	613	216	582
Шламовый насос USP 30-8-1,5	80	235	190	620	216	582
Шламовый насос USP 18-20-2,2	50	235	190	613	216	582
Шламовый насос USP 36-11-2,2	80	235	190	620	216	582
Шламовый насос USP 12-30-3,7	50	283	223	703	252	707
Шламовый насос USP 30-20-3,7	80	283	223	703	252	707
Шламовый насос USP 60-12-3,7	100	283	223	728	252	707
Шламовый насос USP 36-25-5,5	80	283	223	755	252	668
Шламовый насос USP 60-16-5,5	100	283	223	780	252	668
Шламовый насос USP 48-30-7,5	100	330	240	764	314	676
Шламовый насос USP 90-15-7,5	150	330	240	790	314	676
Шламовый насос USP 60-35-11	100	373	255	807	350	695

4. Данные для заказа

Наименование	Шламовый насос USP 48-30-7,5
Артикул	93149
Производитель (марка)	UNIPUMP
Серия	USP
Вид оборудования	Шламовые насосы
Вес, кг	129
Гарантия, мес	24
Страна производства	Китай

5. Документация

Инструкции и паспорта

- Инструкция UNIPUMP серии USP,USPA,USP4A

Разрешительные документы

- Сертификат соответствия USP
- Декларация о соответствии USP
- Декларация о соответствии USP-2

Документы прилагаются к товару — в карточке товара и в архиве документов для тендера.