UNIPUMP Шламовый насос USP 36-25-5,5

Шламовые насосы · Артикул 69224 · Серия USP

1. Обзор

Шламовые насосы USP с чугунным выходным патрубком и датчиком уровня (кроме модели USP 60-35-11), предназначенные для использования в тяжелых условиях эксплуатации, таких как строительство, горнодобывающую промышленность и другие области, где требуется перекачка жидкостей с высоким содержанием твердых взвешенных частиц.
Корпус насосов изготовлен из чугуна, рабочее колесо из высокохромистого сплава, что обеспечивает устойчивость к абразивному износу. Вертикально расположенный выходной патрубок позволяет использовать насос в условиях ограниченного пространства. Все насосы имеют специальную конструкцию водяного канала, что обеспечивает охлаждение двигателя в процессе работы и позволяет работать насосу при частичном погружении в жидкость.

Основные данные

Диаметр подсоединения шланга, мм	80
Максимальная мощность, кВт	5,5
Максимальный напор, м	34
Максимальная производительность, м3/ч	75
Максимальное погружение под зеркало воды, м	25
Максимальный размер твердых включений, мм	8,5
Гарантия, мес	24

2. Гидравлические характеристики

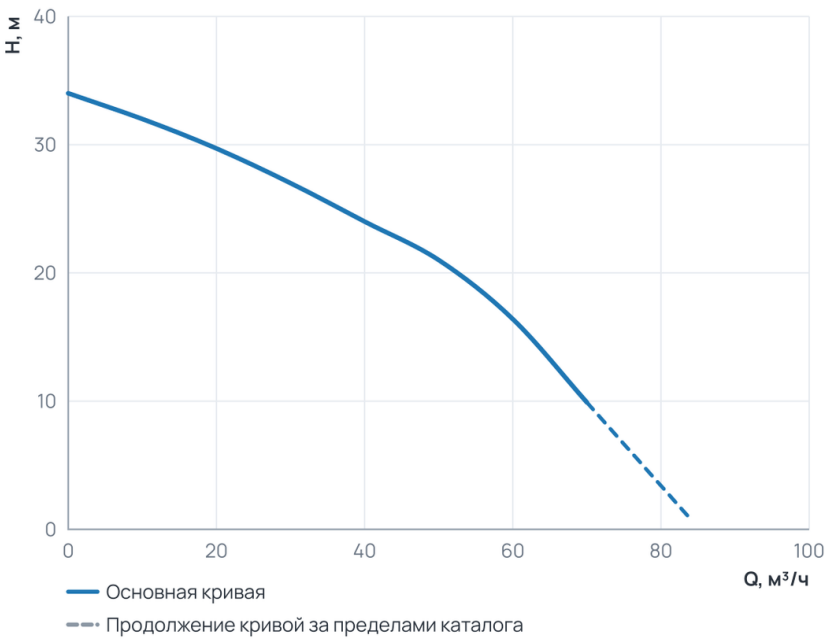

Рабочий диапазон

Подача Q	0 … 70 м³/ч
Напор H	9,9 … 34 м

Пунктир на диаграмме — продолжение кривой за пределами каталога производителя.

3. Технические данные

Общие сведения

Тип	Шламовый	Серия	USP
Гарантия, мес	24	Страна производства	Китай
Наличие агитатора (мешалка)	Нет	Максимальное количество пусков в час	6

Гидравлические данные

Номинальный напор, м	25	Максимальный напор, м	34
Номинальная подача, м3/ч	36	Максимальная производительность, м3/ч	75
Максимальная производительность, л/мин	1 250		

Перекачиваемая среда

Максимальный размер твердых включений, мм	8,5	Максимальная температура перекачиваемой жидкости, °C	+40

Материалы

Материал корпуса	Чугун

Монтаж и присоединение

Вес, кг	95	Длина, мм	283
Высота, мм	668	Ширина, мм	252
Тип установки	Вертикальный	Длина электрокабеля, м	10
Присоединительный размер	80	Диаметр подсоединения шланга, мм	80
Число и сечение жил электрокабеля	4x2	Максимальное погружение под зеркало воды, м	25

Электродвигатель

Класс изоляции	F	Степень защиты	IP68
Номинальный ток, А	11,4	Параметры электросети	3~; 400В; 50Гц
Частота вращения, об/мин	2850	Максимальная мощность, Вт	5 500
Максимальная мощность, кВт	5,5		

Управление и защита

Наличие датчика уровня	Да

4. Габаритные размеры

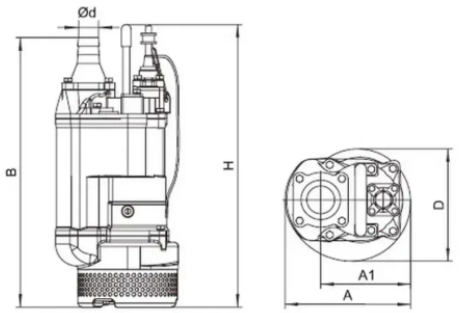

Рисунок 1 – Габаритные и присоединительный размеры насосов серии USP

Модель	d, мм	A, мм	A1, мм	B, мм	D, мм	H, мм
Шламовый насос USP 15-15-1,5	50	235	190	613	216	582
Шламовый насос USP 30-8-1,5	80	235	190	620	216	582
Шламовый насос USP 18-20-2,2	50	235	190	613	216	582
Шламовый насос USP 36-11-2,2	80	235	190	620	216	582
Шламовый насос USP 12-30-3,7	50	283	223	703	252	707
Шламовый насос USP 30-20-3,7	80	283	223	703	252	707
Шламовый насос USP 60-12-3,7	100	283	223	728	252	707
Шламовый насос USP 36-25-5,5	80	283	223	755	252	668
Шламовый насос USP 60-16-5,5	100	283	223	780	252	668
Шламовый насос USP 48-30-7,5	100	330	240	764	314	676
Шламовый насос USP 90-15-7,5	150	330	240	790	314	676
Шламовый насос USP 60-35-11	100	373	255	807	350	695

5. Данные для заказа

Наименование	Шламовый насос USP 36-25-5,5
Артикул	69224
Производитель (марка)	UNIPUMP
Серия	USP
Вид оборудования	Шламовые насосы
Вес, кг	95
Гарантия, мес	24
Страна производства	Китай

6. Документация

Инструкции и паспорта

- Инструкция UNIPUMP серии USP,USPA,USP4A

Разрешительные документы

- Сертификат соответствия USP
- Декларация о соответствии USP
- Декларация о соответствии USP-2

Документы прилагаются к товару — в карточке товара и в архиве документов для тендера.