# UNIPUMP Шламовый насос USP 30-20-3,7

Шламовые насосы · Артикул 93394 · Серия USP

## 1. Обзор

Шламовые насосы USP с чугунным выходным патрубком и датчиком уровня (кроме модели USP 60-35-11), предназначенные для использования в тяжелых условиях эксплуатации, таких как строительство, горнодобывающую промышленность и другие области, где требуется перекачка жидкостей с высоким содержанием твердых взвешенных частиц.
Корпус насосов изготовлен из чугуна, рабочее колесо из высокохромистого сплава, что обеспечивает устойчивость к абразивному износу. Вертикально расположенный выходной патрубок позволяет использовать насос в условиях ограниченного пространства. Все насосы имеют специальную конструкцию водяного канала, что обеспечивает охлаждение двигателя в процессе работы и позволяет работать насосу при частичном погружении в жидкость.

### Основные данные

| | |
|---|---|
| Диаметр подсоединения шланга, мм | 80 |
| Максимальная мощность, кВт | 3,7 |
| Максимальный напор, м | 29 |
| Максимальная производительность, м3/ч | 55 |
| Максимальное погружение под зеркало воды, м | 25 |
| Максимальный размер твердых включений, мм | 8,5 |
| Гарантия, мес | 24 |

## 2. Гидравлические характеристики

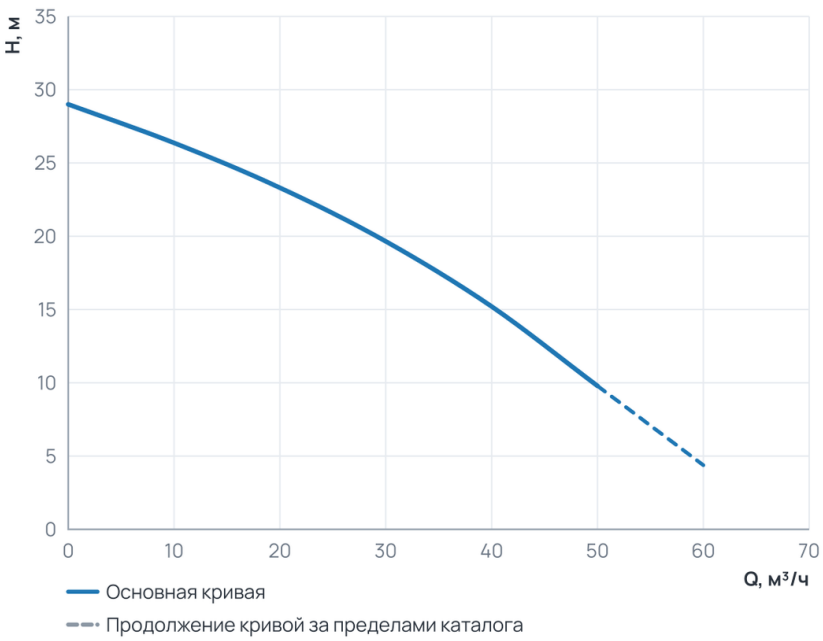


### Рабочий диапазон

| | |
|---|---|
| Подача Q | 0 … 50 м³/ч |
| Напор H | 9,8 … 29 м |

Пунктир на диаграмме — продолжение кривой за пределами каталога производителя.

## 3. Технические данные

### Общие сведения

| | | | |
|---|---|---|---|
| Тип | Шламовый | Серия | USP |
| Гарантия, мес | 24 | Страна производства | Китай |
| Наличие агитатора (мешалка) | Нет | Максимальное количество пусков в час | 6 |

### Гидравлические данные

| | | | |
|---|---|---|---|
| Номинальный напор, м | 20 | Максимальный напор, м | 29 |
| Номинальная подача, м3/ч | 30 | Максимальная производительность, м3/ч | 55 |
| Максимальная производительность, л/мин | 916,67 | | |

### Перекачиваемая среда

| | | | |
|---|---|---|---|
| Максимальный размер твердых включений, мм | 8,5 | Максимальная температура перекачиваемой жидкости, °C | +40 |

### Материалы

| | |
|---|---|
| Материал корпуса | Чугун |

### Монтаж и присоединение

| | | | |
|---|---|---|---|
| Вес, кг | 70 | Длина, мм | 283 |
| Высота, мм | 707 | Ширина, мм | 252 |
| Тип установки | Вертикальный | Длина электрокабеля, м | 10 |
| Присоединительный размер | 80 | Диаметр подсоединения шланга, мм | 80 |
| Число и сечение жил электрокабеля | 4x2 | Максимальное погружение под зеркало воды, м | 25 |

### Электродвигатель

| | | | |
|---|---|---|---|
| Класс изоляции | F | Степень защиты | IP68 |
| Номинальный ток, А | 7,7 | Параметры электросети | 3~; 400В; 50Гц |
| Частота вращения, об/мин | 2850 | Максимальная мощность, Вт | 3 700 |
| Максимальная мощность, кВт | 3,7 | | |

### Управление и защита

| | |
|---|---|
| Наличие датчика уровня | Да |

## 4. Габаритные размеры

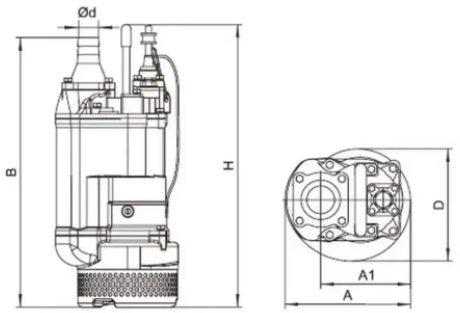


Рисунок 1 – Габаритные и присоединительный размеры насосов серии USP

| Модель | d, мм | A, мм | A1, мм | B, мм | D, мм | H, мм |
|---|---|---|---|---|---|---|
| Шламовый насос USP 15-15-1,5 | 50 | 235 | 190 | 613 | 216 | 582 |
| Шламовый насос USP 30-8-1,5 | 80 | 235 | 190 | 620 | 216 | 582 |
| Шламовый насос USP 18-20-2,2 | 50 | 235 | 190 | 613 | 216 | 582 |
| Шламовый насос USP 36-11-2,2 | 80 | 235 | 190 | 620 | 216 | 582 |
| Шламовый насос USP 12-30-3,7 | 50 | 283 | 223 | 703 | 252 | 707 |
| Шламовый насос USP 30-20-3,7 | 80 | 283 | 223 | 703 | 252 | 707 |
| Шламовый насос USP 60-12-3,7 | 100 | 283 | 223 | 728 | 252 | 707 |
| Шламовый насос USP 36-25-5,5 | 80 | 283 | 223 | 755 | 252 | 668 |
| Шламовый насос USP 60-16-5,5 | 100 | 283 | 223 | 780 | 252 | 668 |
| Шламовый насос USP 48-30-7,5 | 100 | 330 | 240 | 764 | 314 | 676 |
| Шламовый насос USP 90-15-7,5 | 150 | 330 | 240 | 790 | 314 | 676 |
| Шламовый насос USP 60-35-11 | 100 | 373 | 255 | 807 | 350 | 695 |

## 5. Данные для заказа

| | |
|---|---|
| Наименование | Шламовый насос USP 30-20-3,7 |
| Артикул | 93394 |
| Производитель (марка) | UNIPUMP |
| Серия | USP |
| Вид оборудования | Шламовые насосы |
| Вес, кг | 70 |
| Гарантия, мес | 24 |
| Страна производства | Китай |

## 6. Документация

### Инструкции и паспорта

- Инструкция UNIPUMP серии USP,USPA,USP4A

### Разрешительные документы

- Сертификат соответствия USP
- Декларация о соответствии USP
- Декларация о соответствии USP-2

Документы прилагаются к товару — в карточке товара и в архиве документов для тендера.