Поверхностный насос JS 80 UNIPUMP

Поверхностные центробежные насосы · Артикул 60382 · Серия JS

UNIPUMP
Насосное оборудование

1. Обзор

Отличительными особенностями серии JS являются честные, а не завышенные характеристики. Использование медной обмотки двигателя позволяет достигать указанных характеристик при гораздо меньших энергозатратах. За счет использования латунных рабочих колес, достигается более продолжительный период работы без снижения указанных характеристик.

Основные данные

Диаметр входного патрубка	G1"
Диаметр выходного патрубка	G1"
Максимальная мощность, Вт	600
Максимальный напор, м	38
Максимальная производительность, м3/ч	2,7
Максимальная производительность, л/мин	45
Максимальная высота всасывания, м	8
Материал обмотки статора	Медь
Материал рабочего колеса	Латунь
Гарантия, мес	24

2. Гидравлические характеристики

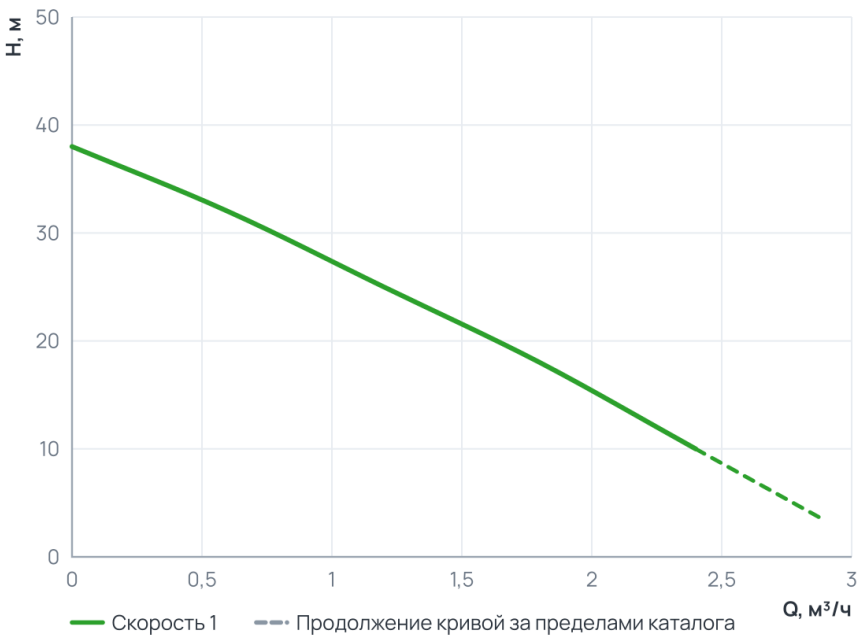

Рабочий диапазон

Подача Q	0 … 2,4 м³/ч
Напор H	10 … 38 м

Пунктир на диаграмме — продолжение кривой за пределами каталога производителя.

3. Технические данные

Общие сведения

Тип	Центробежный	Серия	JS
Вид насоса	Центробежный	Гарантия, мес	24
Уровень шума, дБ	80	Страна производства	Китай
Макс. содержание примесей (г/м³)	100	Температура окружающего воздуха (▪)	+1…+40

Гидравлические данные

Максимальный напор, м	38	Максимальная производительность, м3/ч	2,7

Гидравлические данные (продолжение)

Максимальная производительность, л/мин	45

Перекачиваемая среда

Максимальный размер неабразивных включений, мм	1	Максимальная температура перекачиваемой жидкости, °C	+1...+35

Материалы

Материал корпуса	Алюминий	Материал обмотки статора	Медь
Материал рабочего колеса	Латунь		

Монтаж и присоединение

Вес, кг	8,15	Длина, мм	405
Высота, мм	260	Ширина, мм	220
Длина электрокабеля, м	1,7	Диаметр входного патрубка	G1"
Диаметр выходного патрубка	G1"	Максимальная высота всасывания, м	8
Число и сечение жил электрокабеля	3×0,5	Присоединительный размер вход / выход, дюйм	1" × 1"

Электродвигатель

Степень защиты	IPX4	Номинальный ток, А	3,8
Параметры электросети	~230В; 50Гц	Максимальная мощность, Вт	600
Максимальная мощность, кВт	0,6		

4. Габаритные размеры

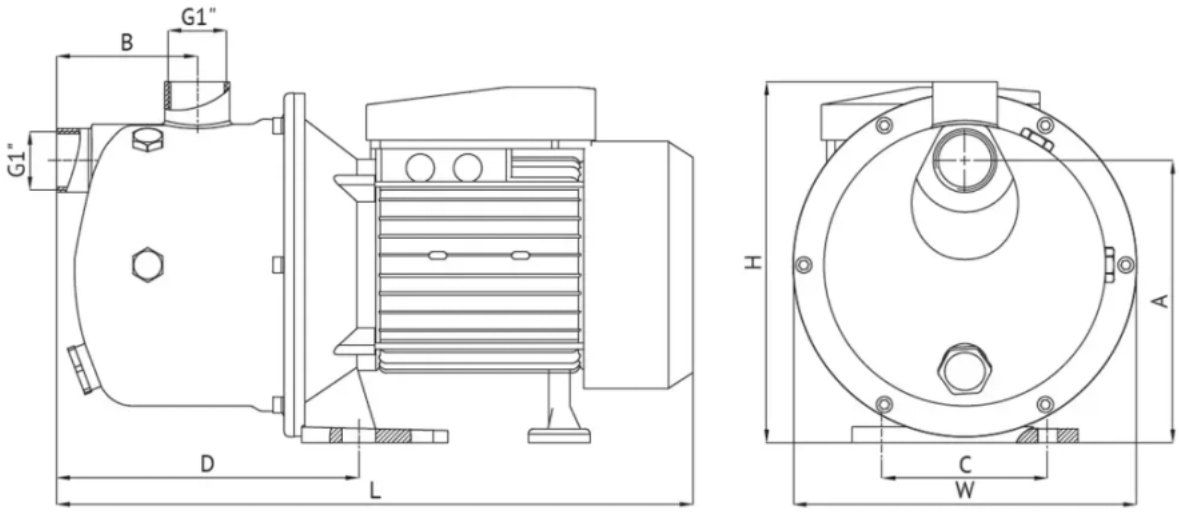

Таблица размеров

Модель	Артикул	Габаритные размеры			A, мм	B, мм	C, мм	D, мм	Размеры коробки			Вес, кг
		L, мм	W, мм	H, мм					l, мм	w, мм	h, мм	
JS 60	82229 /75595*	360	195	205	142	80	90	170	405	220	260	7,65
JS 80	60382 /43196*	360	195	205	142	80	90	170	405	220	260	8,15
JS 100	83955 /93838*	360	195	205	142	80	90	170	405	220	260	8,95

5. Данные для заказа

Наименование	Поверхностный насос JS 80 UNIPUMP
Артикул	60382
Производитель (марка)	UNIPUMP
Серия	JS
Вид оборудования	Поверхностные центробежные насосы
Вес, кг	8,15
Гарантия, мес	24
Страна производства	Китай

6. Документация

Инструкции и паспорта

- Инструкция JET L, JET S, JS, JSW

Прочее

- Sertifikat-sootvetstviya-EAES-RU
- Deklaratsiya-o-sootvetstvii-EAES-N-RU
- Deklaratsiya-o-sootvetstvii-EAES-N-RU-D_CN

Документы прилагаются к товару — в карточке товара и в архиве документов для тендера.