UNIPUMP Песочный фильтр с верхним клапаном 1 1/2" TF-700

Песочные фильтры · Артикул 95075 · Серия TF

1. Обзор

Песочный фильтр предназначен для механической очистки воды от органических и неорганических примесей путем прохождения через слой кварцевого песка. Основным элементом фильтра является многофункциональный 6-позиционный клапан, который управляет различными режимами работы.
Фильтр может иметь верхнее подключение, что облегчает установку и обслуживание в ограниченных пространствах, которое обеспечивает гибкость в размещении относительно других компонентов системы.
Эти фильтры используются в системах водоподготовки для частных и общественных бассейнов, а также других водных сооружений, и подходят как для новых, так и для существующих систем, требующих модернизации или улучшения качества очистки воды.

‹div

Основные данные

Присоединительный размер	1½”
Диаметр фильтра, мм	700
Максимальная производительность, м3/ч	19
Необходимая масса песка	180
Максимальное рабочее давление, бар	2,5
Площадь фильтрации, м2	0,35
Максимальная температура перекачиваемой жидкости, °C	+43
Гарантия, мес	12

2. Технические данные

Общие сведения

Тип	Песочный фильтр	Серия	TF
Тип вентиля	6-позиционный	Подключение	верхнее
Гарантия, мес	12	Площадь фильтрации, м2	0,35

Гидравлические данные

Максимальное рабочее давление, бар	2,5	Максимальная производительность, м3/ч	19
Максимальная производительность, л/мин	316,67		

Перекачиваемая среда

Необходимая масса песка	180	Максимальная температура перекачиваемой жидкости, °C	+43

Материалы

Материал корпуса	Стекловолокно	Фильтрующий материал	кварцевый песок
Фракция фильтрующего материала, мм	0,5…1,0		

Монтаж и присоединение

Вес, кг	27	Диаметр фильтра, мм	700
Диаметр подключения, мм	50	Присоединительный размер	1½”
Присоединительный размер вход / выход, дюйм	1½"		

3. Габаритные размеры

Серия TF

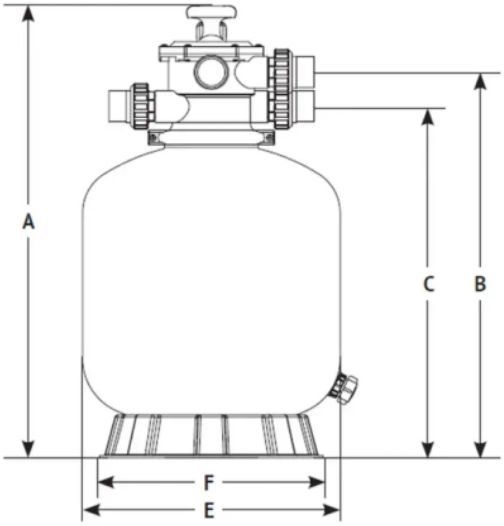

Габаритные и присоединительные размеры

Модель	Артикул	Размеры, мм				
		A	B	C	E	F
TF-400	64119	680	539	475	400	430
TF-450	35617	740	599	535	450	430
TF-525	62373	865	724	660	525	430
TF-650	17793	950	809	745	650	570
TF-700	95075	970	829	765	700	570
TF-750	11468	1080	903	829	750	720
TF-800	63419	1130	953	879	800	720
TF-900	63555	1215	1038	964	900	720

4. Данные для заказа

Наименование	Песочный фильтр с верхним клапаном 1 1/2" TF-700
Артикул	95075
Производитель (марка)	UNIPUMP
Серия	TF
Вид оборудования	Песочные фильтры
Вес, кг	27
Гарантия, мес	12

5. Документация

Инструкции и паспорта

- Инструкция Песочные фильтры SF TF

Разрешительные документы

- Декларация соответствия

Прочее

- Воблер А6
- Листовка А4

Документы прилагаются к товару — в карточке товара и в архиве документов для тендера.