IMP PUMPS NMTD SMART II C 40/120-F220

Циркуляционные фланцевые насосы · Артикул 979528597 · Серия NMT SMART II

1. Обзор

Flanged twin pump with C communication module

Electronically controlled wet running circulating pump.

For all heating systems, air conditioning, closed cooling circuits and industrial systems, used in accordance with VDI

2035 and ErP.

High efficient wet running pump with auto mode function:

— ECM permanent magnet technology with high energy efficiency

— **LED display for control**

— **built-in electric protection**

— easy handling and instalation, low noise operation and automatic venting

— **Automatic operation**

Основные данные

Присоединительный размер	40
Максимальная мощность, Вт	160
Максимальный напор, м	12,2
Максимальная производительность, м3/ч	11,9
Максимальная производительность, л/мин	170
Гарантия, мес	24

2. Гидравлические характеристики

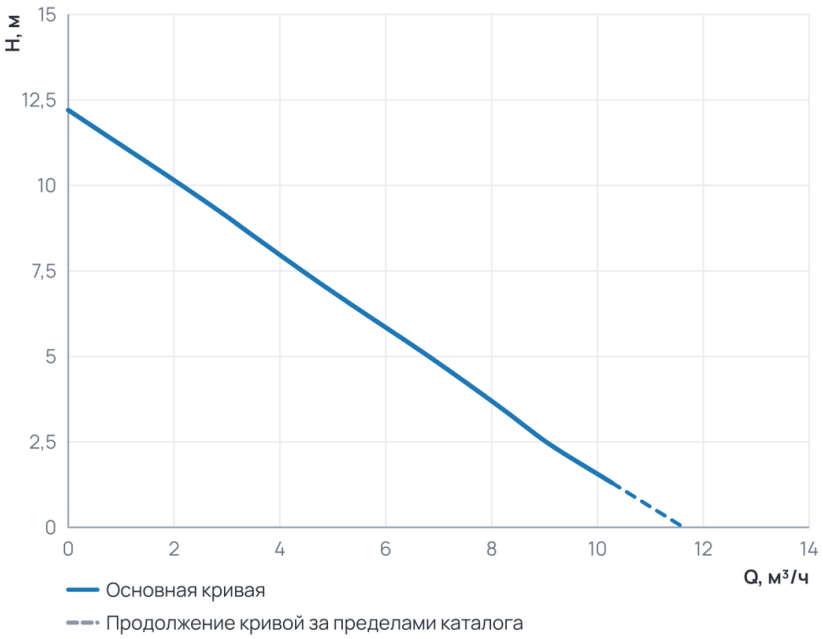

Рабочий диапазон

Подача Q	0 … 10,3 м³/ч
Напор H	1,3 … 12,2 м

Пунктир на диаграмме — продолжение кривой за пределами каталога производителя.

3. Технические данные

Общие сведения

Тип	Насос	Серия	NMT SMART II
Сдвоенный	Да	Назначение	Отопление и ГВС
Гарантия, мес	24	Уровень шума, дБ	≤43
Ответные соединения	Нет		

Гидравлические данные

Максимальный напор, м	12,2	Максимальное давление в системе, бар	10
Максимальная производительность, м3/ч	11,9	Максимальная производительность, л/мин	170

Перекачиваемая среда

Температура окружающей среды, °C	0...+40	Максимальное содержание этиленгликоля, %	Вода по VDI 2035, гликоль до 40 %
Максимальная температура перекачиваемой жидкости, °C	-10...+110		

Материалы

Материал вала	AISI 420	Материал корпуса	Чугун
Материал подшипника	Графит	Материал обмотки статора	Медь
Материал рабочего колеса	PES GF 30	Материал вала (Сдвоенные насосы)	AISI 420
Материал подшипника (Сдвоенные насосы)	Графит	Материал вала (Циркуляционные фланцевые насосы)	AISI 420
Материал подшипника (Циркуляционные фланцевые насосы)	Графит		

Монтаж и присоединение

Вес, кг	9,8	Присоединение	Фланцевое
Монтажная длина, мм	220	Присоединительный размер	40
Диаметр условного прохода, мм	40	Частота (Гц) (Циркуляционные фланцевые насосы)	50/60
Обороты макс., об/мин (Циркуляционные фланцевые насосы)	7 200	Индекс энергоэффективности EEI (Циркуляционные фланцевые насосы)	≤ 0,20

Электродвигатель

Частота (Гц)	50/60	Степень защиты	IP44
Номинальный ток, A	1,2	Обороты макс., об/мин	7 200
Параметры электросети	1~230 В, 50/60 Гц	Максимальная мощность, Вт	160
Индекс энергоэффективности EEI	≤ 0,20	Частота (Гц) (Сдвоенные насосы)	50/60
Частотное регулирование двигателя	Да	Обороты макс., об/мин (Сдвоенные насосы)	7 200
Индекс энергоэффективности EEI (Сдвоенные насосы)	≤ 0,20		

4. Габаритные размеры

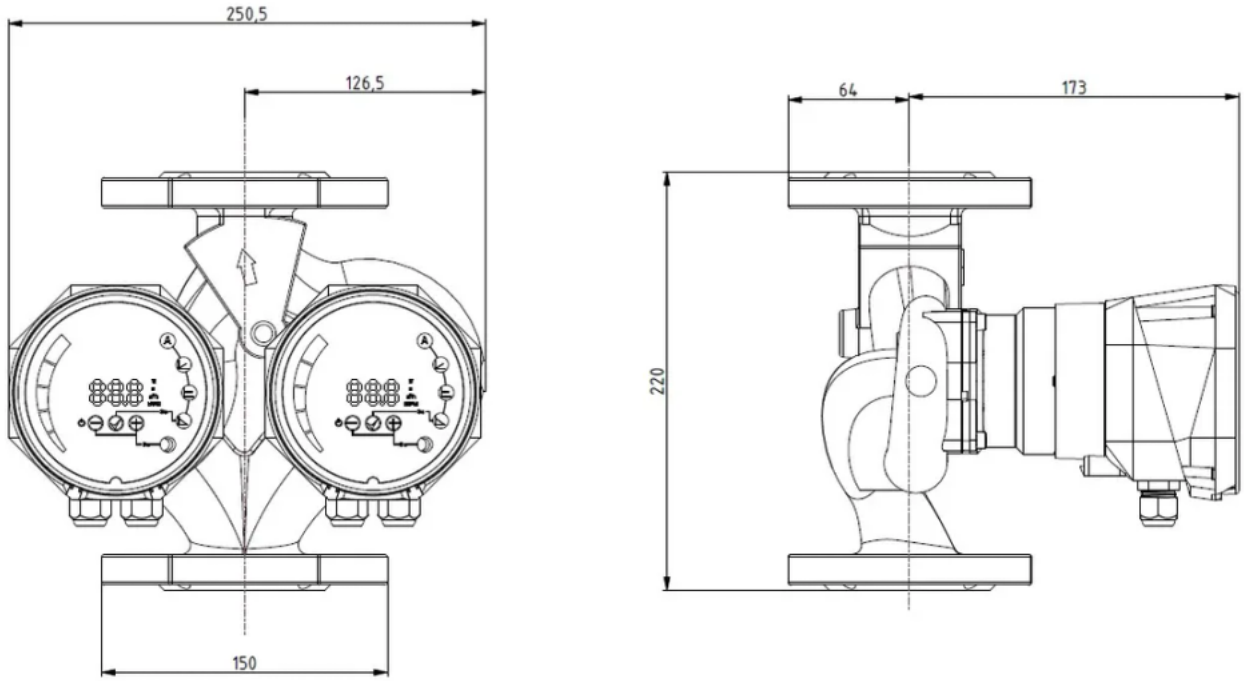

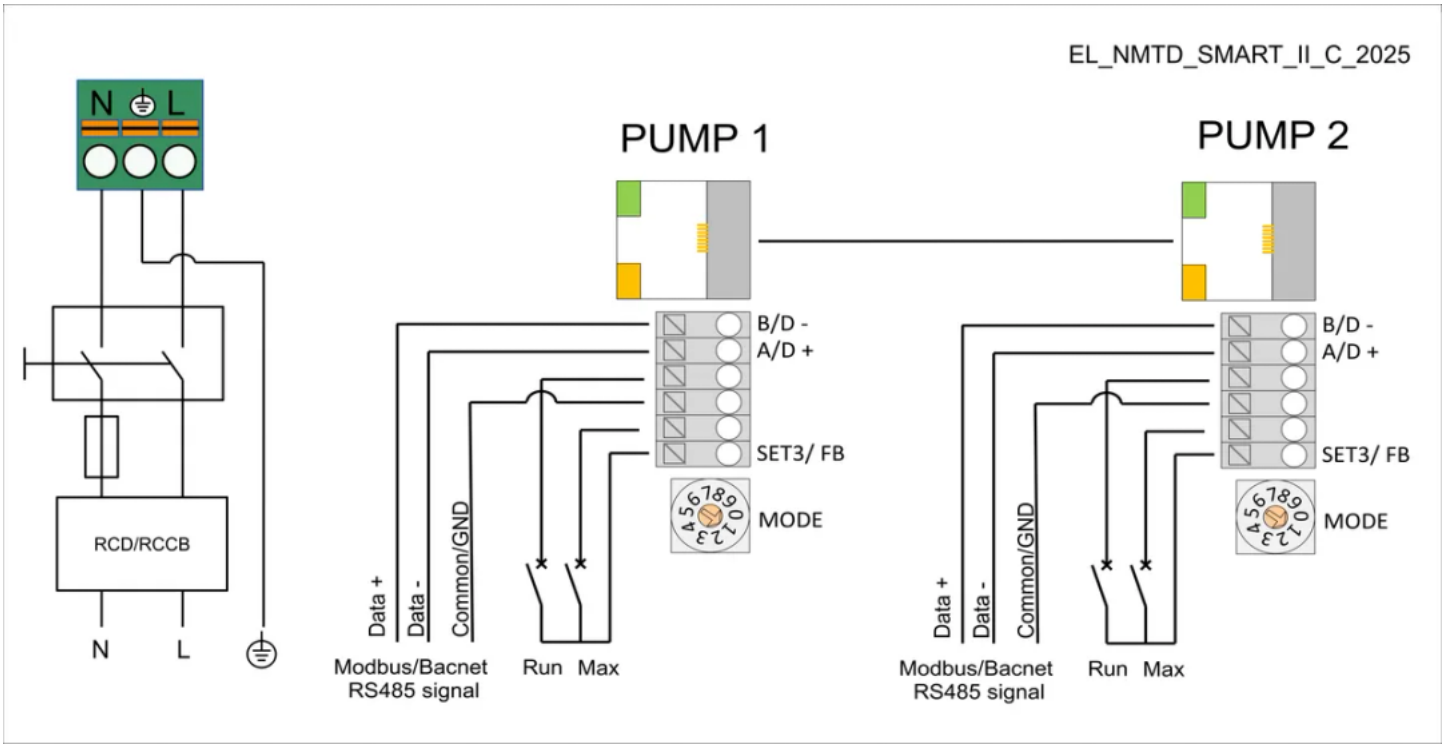

5. Данные для заказа

Наименование	NMTD SMART II C 40/120-F220
Артикул	979528597
Производитель (марка)	IMP PUMPS
Серия	NMT SMART II
Вид оборудования	Циркуляционные фланцевые насосы
Вес, кг	9,8

Гарантия, мес	24

6. Документация

3D и CAD-модели

- 3D-модель STEP NMTD SMART II C 40/120 F220
- Чертёж DXF NMTD SMART II C 40/120 F220
- BIM-модель Revit NMT SMART II

Документы прилагаются к товару — в карточке товара и в архиве документов для тендера.