IMP PUMPS NMT SMART II U 25/80-180

Циркуляционные резьбовые (муфтовые) насосы · Артикул 979528435 · Серия NMT SMART

1. Обзор

Threaded pump with U communication module
Electronically controlled wet running circulating pump.
For all heating systems, air conditioning, closed cooling circuits and industrial systems, used in accordance with VDI
2035 and ErP.
High efficient wet running pump with auto mode function:
— ECM permanent magnet technology with high energy efficiency
— **LED display for control**
— **built-in electric protection**

Основные данные

Максимальная мощность, Вт	145
Максимальный напор, м	8,5
Максимальная производительность, м3/ч	11,6
Максимальная производительность, л/мин	150
Максимальная температура перекачиваемой жидкости, °C	-10...+110
Ответные соединения	Нет

2. Гидравлические характеристики

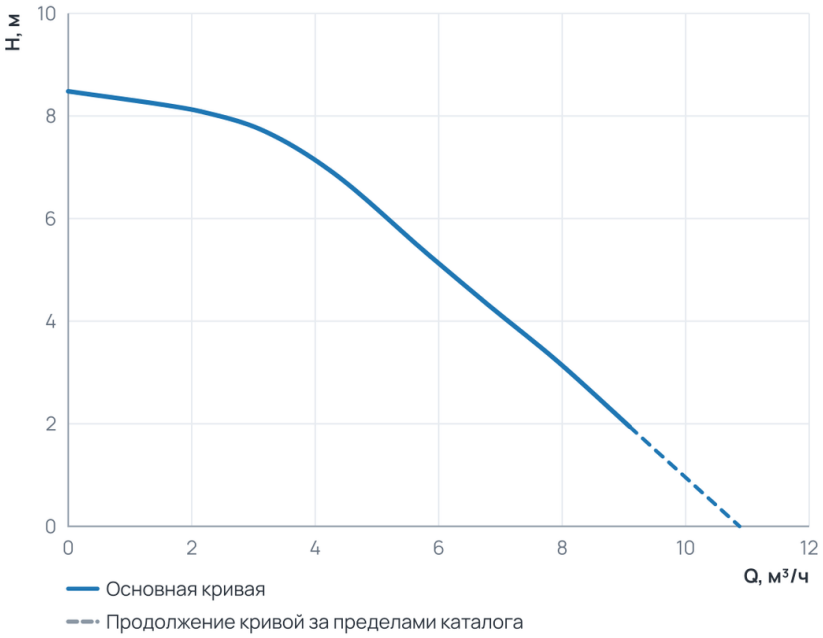

Рабочий диапазон

Подача Q	0 ... 9,1 м³/ч
Напор H	2 ... 8,5 м

Пунктир на диаграмме — продолжение кривой за пределами каталога производителя.

3. Технические данные

Общие сведения

Тип	Насос	Серия	NMT SMART
Сдвоенный	Нет	Назначение	Отопление и ГВС
Гарантия, мес	24	Уровень шума, дБ	≤43
Ответные соединения	Нет		

Гидравлические данные

Максимальный напор, м	8,5	Максимальное давление в системе, бар	10

Гидравлические данные (продолжение)

Максимальная производительность, м3/ч	11,6	Максимальная производительность, л/мин	150

Перекачиваемая среда

Температура окружающей среды, °C	0...+40	Максимальное содержание этиленгликоля, %	Вода по VDI 2035, гликоль до 40 %
Максимальная температура перекачиваемой жидкости, °C	-10...+110		

Материалы

Материал вала	AISI 420	Материал корпуса	Чугун
Материал подшипника	Графит	Материал обмотки статора	Медь
Материал рабочего колеса	PES GF 30	Материал вала (Циркуляционные резьбовые (муфтовые) насосы)	AISI 420
Материал подшипника (Циркуляционные резьбовые (муфтовые) насосы)	Графит		

Монтаж и присоединение

Вес, кг	2,75	Присоединение	Муфтовое
Монтажная длина, мм	180	Присоединительный размер	G 1 ½
Диаметр условного прохода, мм	25	Частота (Гц) (Циркуляционные резьбовые (муфтовые) насосы)	50/60
Обороты макс., об/мин (Циркуляционные резьбовые (муфтовые) насосы)	6 000	Индекс энергоэффективности EEI (Циркуляционные резьбовые (муфтовые) насосы)	≤ 0,18

Электродвигатель

Частота (Гц)	50/60	Степень защиты	IP44
Номинальный ток, A	1,1	Обороты макс., об/мин	6 000
Параметры электросети	1~230 В, 50/60 Гц	Максимальная мощность, Вт	145
Максимальная мощность, кВт	0,145	Индекс энергоэффективности EEI	≤ 0,18
Частотное регулирование двигателя	Да		

4. Габаритные размеры

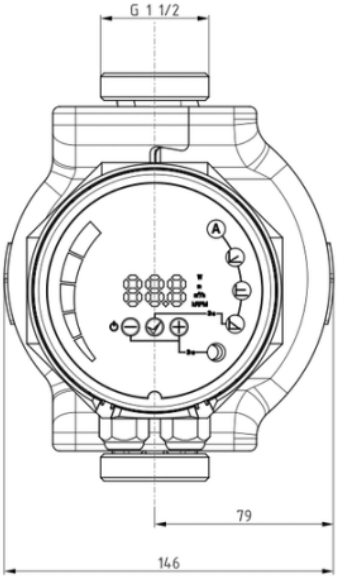

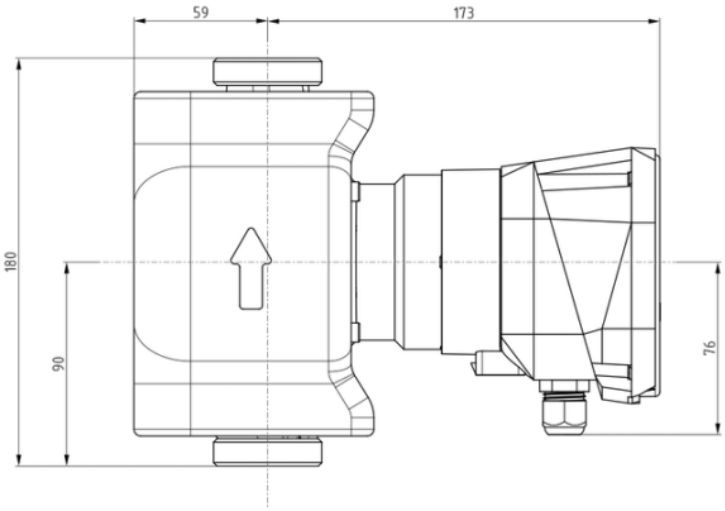

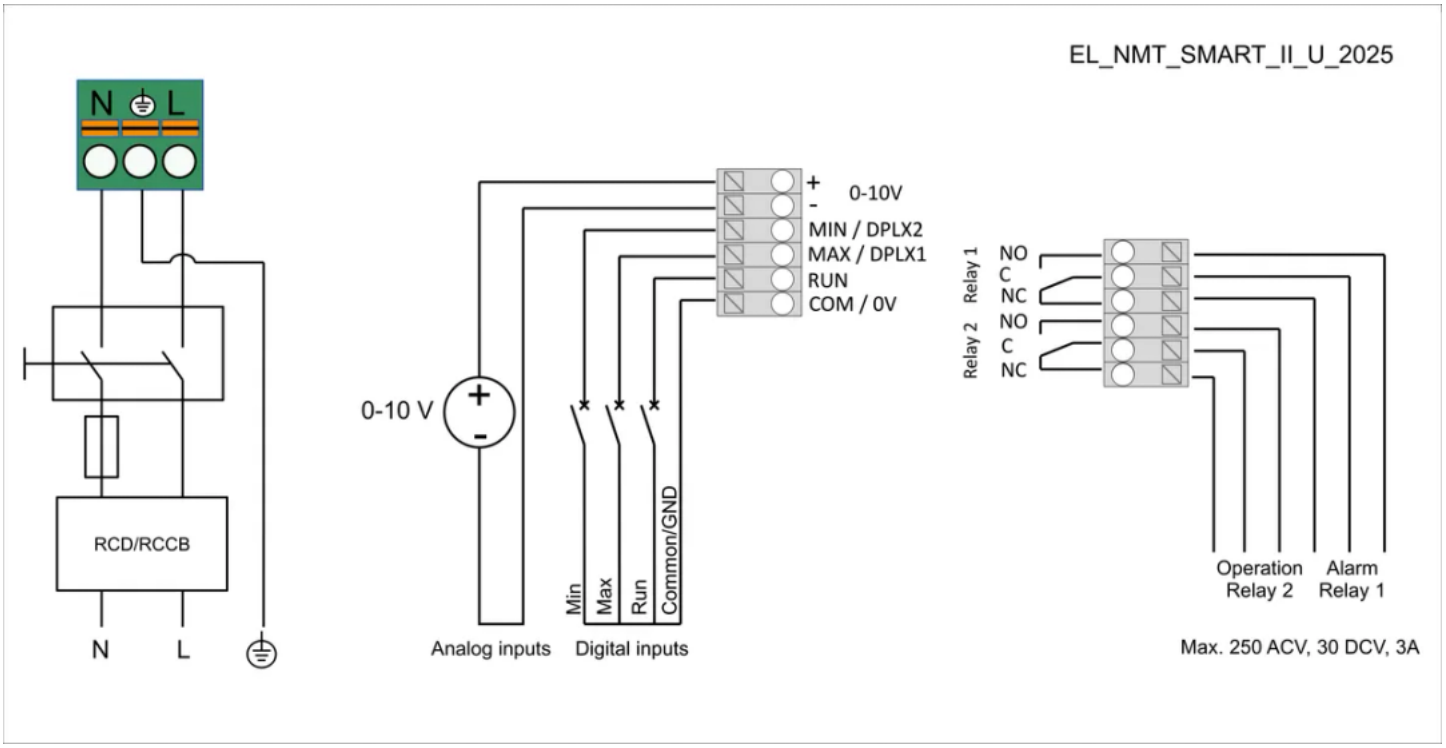

5. Данные для заказа

Наименование	NMT SMART II U 25/80-180
Артикул	979528435
Производитель (марка)	IMP PUMPS
Серия	NMT SMART
Вид оборудования	Циркуляционные резьбовые (муфтовые) насосы
Вес, кг	2,75
Гарантия, мес	24

6. Документация

Инструкции и паспорта

- Руководство по установке и эксплуатации NMT SMART II
- Дополнительные инструкции для NMT MAX II, NMT SMART II (модуль C)
- Быстрые инструкции NMT SMART II

Разрешительные документы

- Сертификат ISO 9001:2015
- Декларация о соответствии RoHS и REACH

Гарантия

- Гарантийное заявление

3D и CAD-модели

- 3D-модель STEP NMT SMART II U 25/80-180
- Чертёж DXF NMT SMART II U 25/80-180
- BIM-модель Revit NMT SMART II

Прочее

- Габаритный чертёж NMT SMART II U 25/80-180

Документы прилагаются к товару — в карточке товара и в архиве документов для тендера.