IMP PUMPS NMT SAN MAX II U 40/80 F250

Циркуляционные фланцевые насосы · Артикул 979528093 · Серия NMT MAX II

1. Обзор

NMT SAN MAX II U 40/80 F250 - высокоэффективный (индекс энергоэффективности EEI≤0,20) циркуляционный насос, предназначенный для систем циркуляции горячей воды и хозяйственно-питьевого водоснабжения. Допускается применение насоса в других гидравлических системах при соблюдении требований к материалам исполнения и рабочим параметрам системы.
Насос оснащен синхронным двигателем с постоянными магнитами, скорость вращения ротора контролируется встроенным преобразователем частоты. Насос в стандартной комплектации оснащен модулем U, который обеспечивает следующие функции:

- дистанционное включение и выключение насоса
- обратная связь с насосом
- включения режимов максимальной и минимальной мощности

Основные данные

Присоединительный размер	40
Максимальная мощность, Вт	270
Максимальный напор, м	8,29
Максимальная производительность, м3/ч	19,11
Максимальная производительность, л/мин	318,33
Гарантия, мес	24

2. Гидравлические характеристики

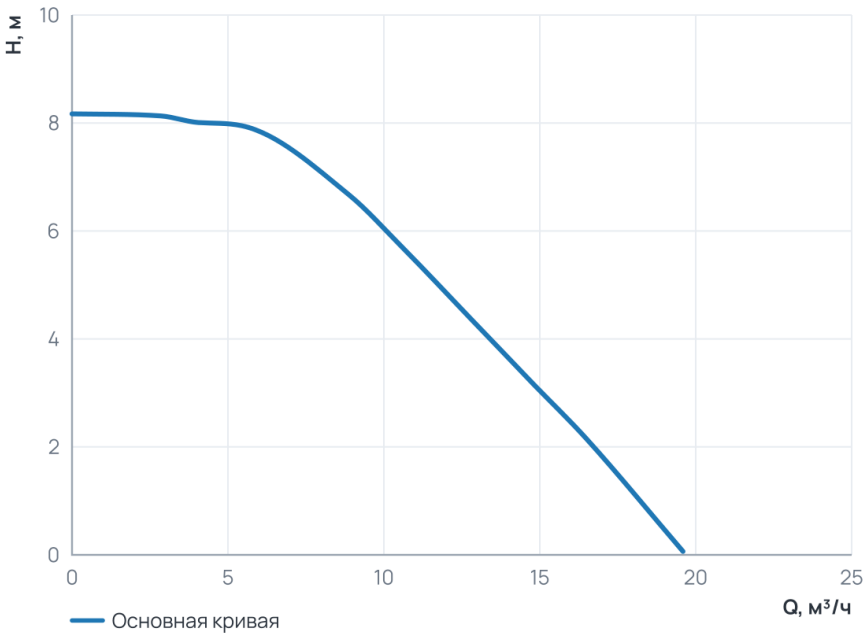

Рабочий диапазон

Подача Q	0 ... 19,6 м³/ч
Напор H	0,1 ... 8,2 м

3. Технические данные

Общие сведения

Тип	Насос	Серия	NMT MAX II
Сдвоенный	Нет	Назначение	Отопление и ГВС
Гарантия, мес	24	Уровень шума, дБ	≤43
Ответные соединения	Нет		

Гидравлические данные

Максимальный напор, м	8,29	Максимальное давление в системе, бар	10
Максимальная производительность, м3/ч	19,11	Максимальная производительность, л/мин	318,33

Перекачиваемая среда

Температура окружающей среды, °C	0...+40	Максимальное содержание этиленгликоля, %	Water VDI 2035
Максимальная температура перекачиваемой жидкости, °C	+2...+65*		

Материалы

Материал вала	AISI 420	Материал корпуса	Нержавеющая сталь
Материал подшипника	Графит	Материал обмотки статора	Медь
Материал рабочего колеса	PES GF 30	Материал вала (Циркуляционные фланцевые насосы)	AISI 420
Материал подшипника (Циркуляционные фланцевые насосы)	Графит		

Монтаж и присоединение

Вес, кг	13,5	Присоединение	Фланцевое
Монтажная длина, мм	250	Присоединительный размер	40
Диаметр условного прохода, мм	40	Частота (Гц) (Циркуляционные фланцевые насосы)	50/60
Обороты макс., об/мин (Циркуляционные фланцевые насосы)	3700	Индекс энергоэффективности EEI (Циркуляционные фланцевые насосы)	≤ 0,20

Электродвигатель

Частота (Гц)	50/60	Степень защиты	IP44
Номинальный ток, A	1,4	Обороты макс., об/мин	3700
Параметры электросети	1~230 В, 50/60 Гц	Максимальная мощность, Вт	270
Индекс энергоэффективности EEI	≤ 0,20	Частотное регулирование двигателя	Да

4. Габаритные размеры

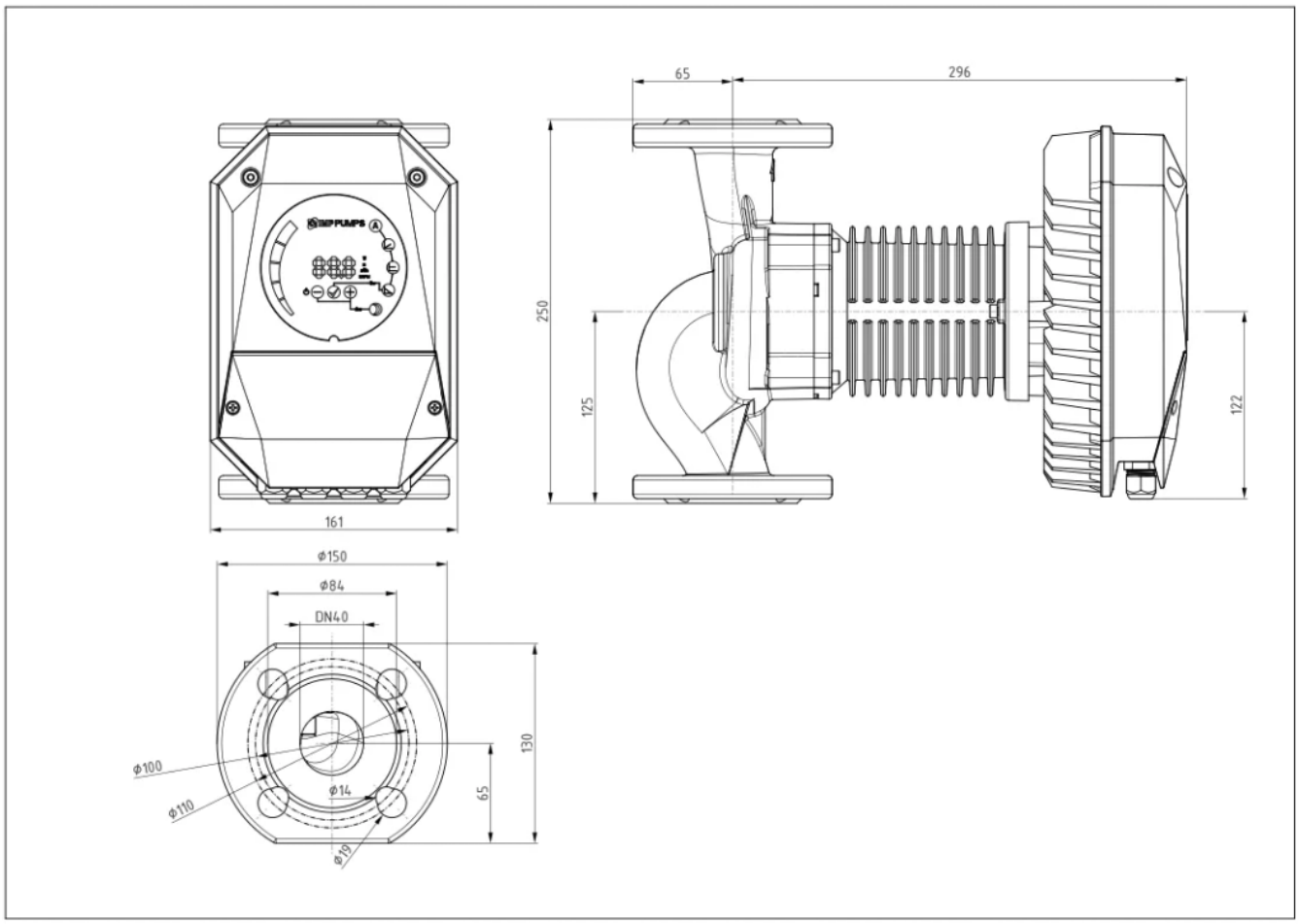

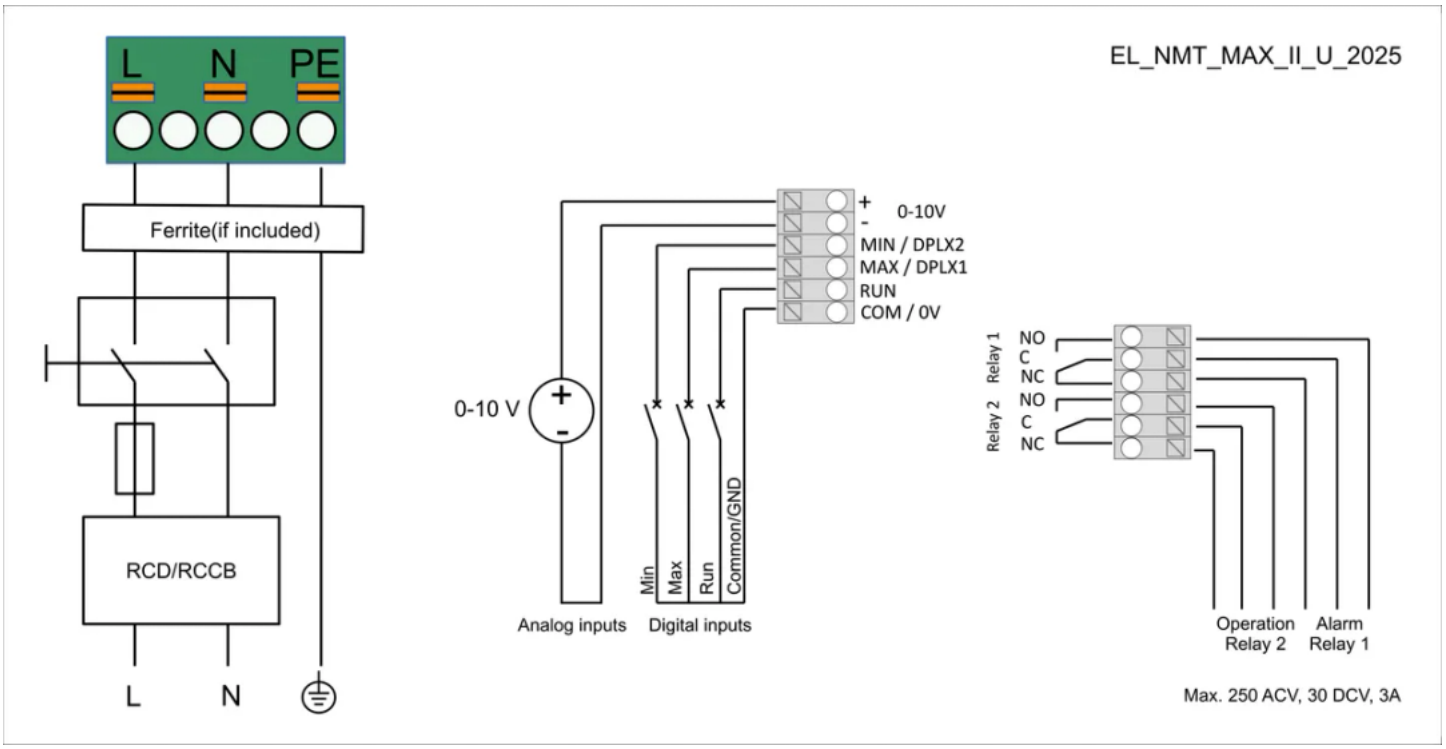

5. Данные для заказа

Наименование	NMT SAN MAX II U 40/80 F250
Артикул	979528093
Производитель (марка)	IMP PUMPS
Серия	NMT MAX II
Вид оборудования	Циркуляционные фланцевые насосы
Вес, кг	13,5
Гарантия, мес	24

6. Документация

Инструкции и паспорта

- Руководство по установке и эксплуатации NMT MAX II
- Дополнительные инструкции для NMT MAX II, NMT SMART II (модуль C)

Разрешительные документы

- Сертификат ISO 9001:2015
- Декларация о соответствии RoHS и REACH

Гарантия

- Гарантийное заявление

3D и CAD-модели

- 3D-модель STEP NMT SAN MAX II U 40/80 F250
- Чертёж DXF NMT SAN MAX II U 40/80 F250
- BIM-модель Revit NMT MAX II

Прочее

- Габаритный чертёж NMT SAN MAX II U 40/80 F250

Документы прилагаются к товару — в карточке товара и в архиве документов для тендера.