IMP PUMPS NMT MAX II U 65/80 F340

Циркуляционные фланцевые насосы · Артикул 979527959 · Серия NMT MAX

1. Обзор

NMT MAX II U 65/80 F340 — высокоэффективный циркуляционный насос (индекс энергоэффективности EEI≤0,20
), предназначенный для систем отопления и вентиляции.
Насос оснащён двигателем с постоянными магнитами, а скорость его работы регулируется встроенным частотным преобразователем.
Насос серийно комплектуется U-модулем, который обеспечивает следующие функции:
дистанционное включение и выключение насоса;
передачу информации о состоянии насоса;
управление по сигналу 0–10 В.
Коммуникационные возможности насоса могут быть дополнительно расширены путём установки C-модуля.

Основные данные

Присоединительный размер	DN65 PN6/10
Максимальная мощность, Вт	560
Максимальный напор, м	8,09
Максимальная производительность, м3/ч	44,3
Максимальная производительность, л/мин	733,33
Гарантия, мес	24

2. Гидравлические характеристики

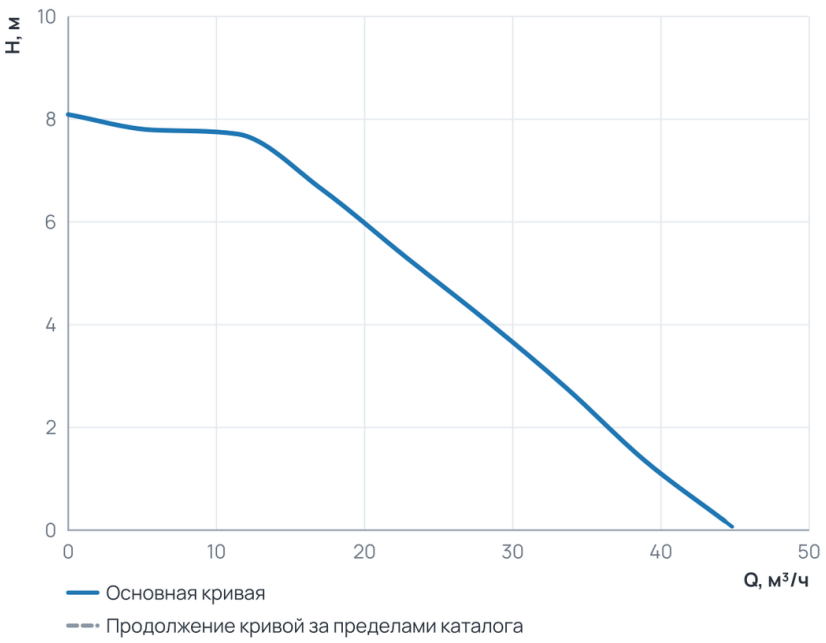

Рабочий диапазон

Подача Q	0 … 44,3 м³/ч
Напор H	0,2 … 8,1 м

Пунктир на диаграмме — продолжение кривой за пределами каталога производителя.

3. Технические данные

Общие сведения

Тип	Насос	Серия	NMT MAX
Сдвоенный	Нет	Назначение	Отопление и ГВС
Гарантия, мес	24	Уровень шума, дБ	≤43
Ответные соединения	Нет		

Гидравлические данные

Максимальный напор, м	8,09	Максимальное давление в системе, бар	10
Максимальная производительность, м3/ч	44,3	Максимальная производительность, л/мин	733,33

Перекачиваемая среда

Температура окружающей среды, °C	0...+40	Максимальное содержание этиленгликоля, %	Вода по VDI 2035, гликоль до 40 %
Максимальная температура перекачиваемой жидкости, °C	-10...+110		

Материалы

Материал вала	AISI 420	Материал корпуса	Чугун
Материал подшипника	Графит	Материал обмотки статора	Медь
Материал рабочего колеса	PES GF 30	Материал вала (Циркуляционные фланцевые насосы)	AISI 420
Материал подшипника (Циркуляционные фланцевые насосы)	Графит		

Монтаж и присоединение

Вес, кг	17,9	Присоединение	Фланцевое
Монтажная длина, мм	340	Присоединительный размер	DN65 PN6/10
Диаметр условного прохода, мм	65	Частота (Гц) (Циркуляционные фланцевые насосы)	50/60
Обороты макс., об/мин (Циркуляционные фланцевые насосы)	3200	Индекс энергоэффективности EEI (Циркуляционные фланцевые насосы)	≤ 0,20

Электродвигатель

Частота (Гц)	50/60	Степень защиты	IP44
Номинальный ток, A	2,5	Обороты макс., об/мин	3200
Параметры электросети	1~230 В, 50/60 Гц	Максимальная мощность, Вт	560
Индекс энергоэффективности EEI	≤ 0,20	Частотное регулирование двигателя	Да

4. Габаритные размеры

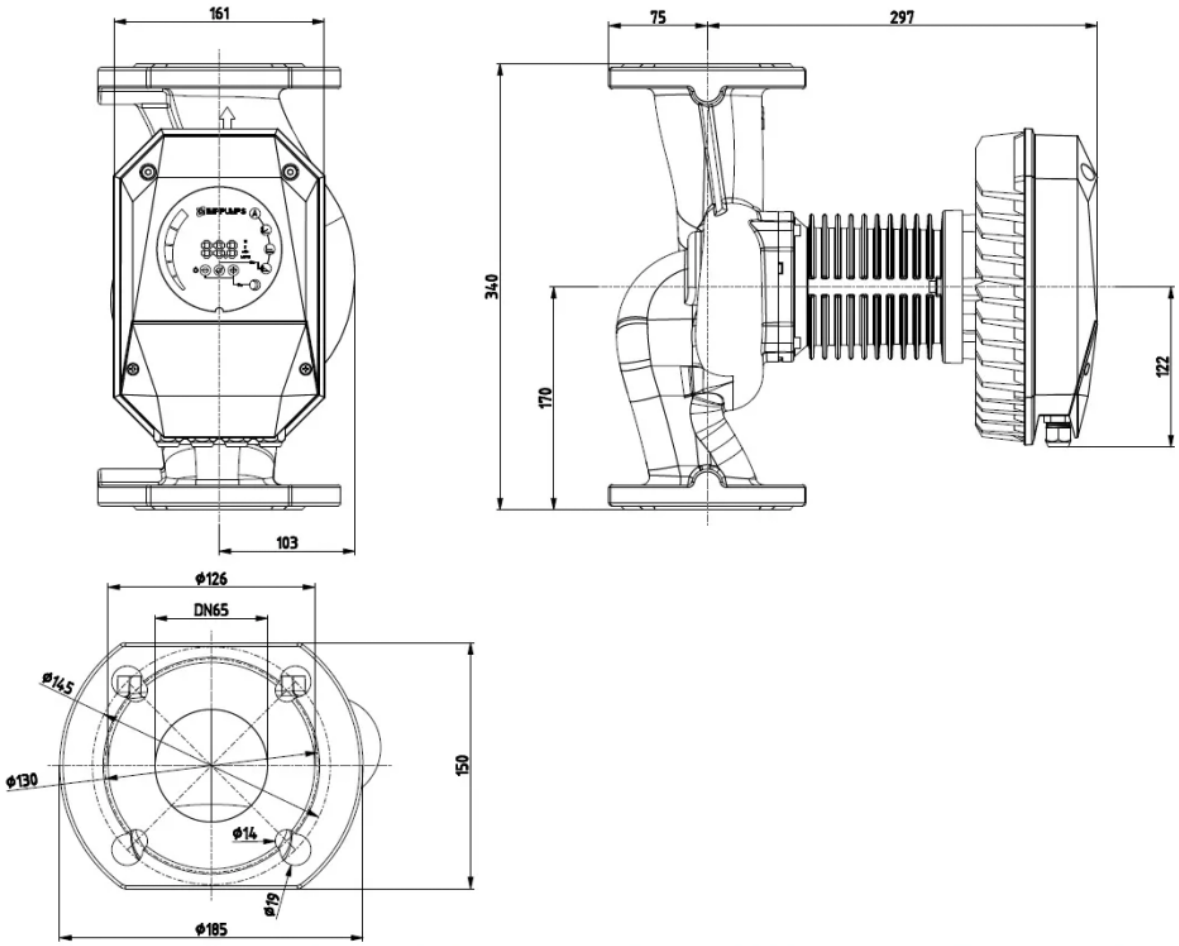

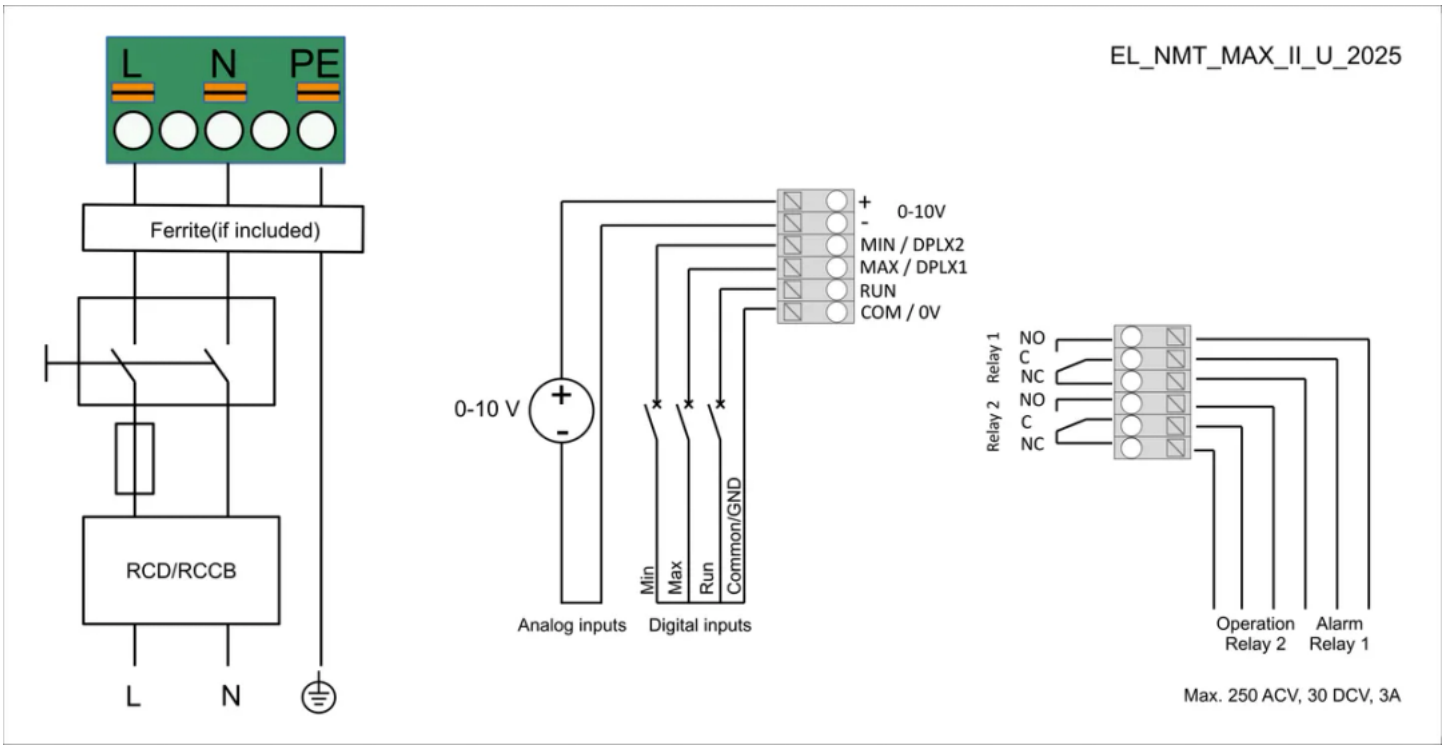

5. Данные для заказа

Наименование	NMT MAX II U 65/80 F340
Артикул	979527959
Производитель (марка)	IMP PUMPS
Серия	NMT MAX
Вид оборудования	Циркуляционные фланцевые насосы
Вес, кг	17,9
Гарантия, мес	24

6. Документация

Инструкции и паспорта

- Руководство по установке и эксплуатации NMT MAX II
- Дополнительные инструкции для NMT MAX II, NMT SMART II (модуль C)

Разрешительные документы

- Сертификат ISO 9001:2015
- Декларация о соответствии RoHS и REACH

Гарантия

- Гарантийное заявление

3D и CAD-модели

- 3D-модель STEP NMT MAX II U 65/80 F340
- Чертёж DXF NMT MAX II U 65/80 F340
- BIM-модель Revit NMT MAX II

Прочее

- Габаритный чертёж NMT MAX II U 65/80 F340

Документы прилагаются к товару — в карточке товара и в архиве документов для тендера.