IMP PUMPS NMT MAX II SM S 32/120-180

Циркуляционные фланцевые насосы · Артикул 979530087 · Серия NMT MAX II

1. Обзор

NMT MAX II SM S 32/120-180 — высокоэффективный циркуляционный насос (индекс энергоэффективности EEI≤0,23:
, предназначенный для систем отопления и вентиляции.
Насос оснащён двигателем с постоянными магнитами, а скорость его работы регулируется встроенным частотным преобразователем.
Насос серийно комплектуется S-модулем, который обеспечивает следующие функции:
дистанционное включение и выключение насоса;
передачу информации о состоянии насоса.
Управление насосом осуществляется с помощью трёх кнопок на графическом дисплее, который отображает:
режим работы;

Основные данные

Присоединительный размер	32
Максимальная мощность, Вт	380
Максимальный напор, м	12,9
Максимальная производительность, м3/ч	14,1
Максимальная производительность, л/мин	1 183,33
Гарантия, мес	24

2. Гидравлические характеристики

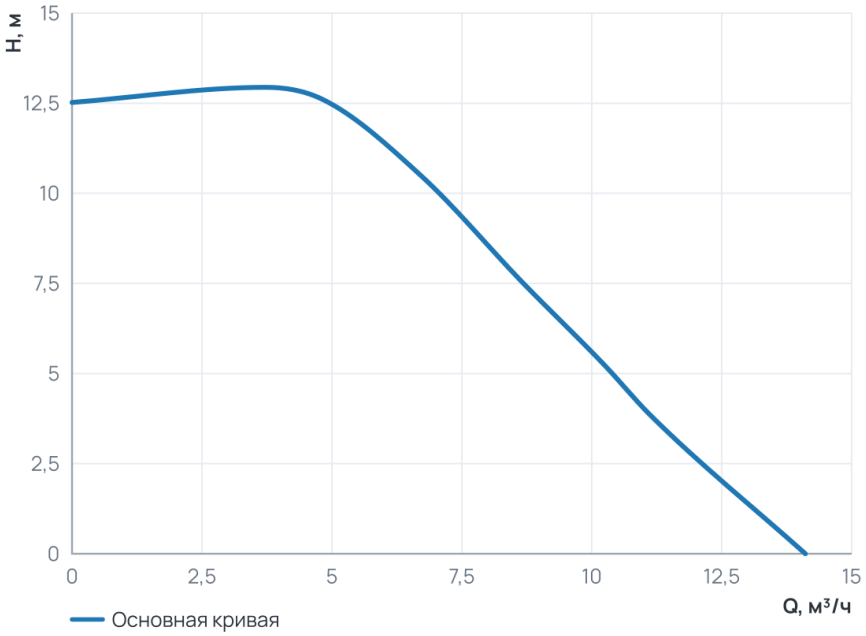

Рабочий диапазон

Подача Q	0 … 14,1 м³/ч
Напор H	0 … 12,9 м

3. Технические данные

Общие сведения

Тип	Насос	Серия	NMT MAX II
Сдвоенный	Нет	Назначение	Отопление и ГВС
Гарантия, мес	24	Уровень шума, дБ	≤43
Ответные соединения	Нет		

Гидравлические данные

Максимальный напор, м	12,9	Максимальное давление в системе, бар	10
Максимальная производительность, м3/ч	14,1	Максимальная производительность, л/мин	1 183,33

Перекачиваемая среда

Температура окружающей среды, °C	0...+40	Максимальное содержание этиленгликоля, %	Вода по VDI 2035, гликоль до 40 %
Максимальная температура перекачиваемой жидкости, °C	-10...+110		

Материалы

Материал вала	AISI 420	Материал корпуса	Чугун
Материал подшипника	Графит	Материал обмотки статора	Медь
Материал рабочего колеса	PES GF 30	Материал вала (Циркуляционные фланцевые насосы)	AISI 420
Материал подшипника (Циркуляционные фланцевые насосы)	Графит		

Монтаж и присоединение

Вес, кг	6,8	Присоединение	Резьбовое
Монтажная длина, мм	180	Присоединительный размер	32
Диаметр условного прохода, мм	100	Обороты макс., об/мин (Циркуляционные фланцевые насосы)	5000
Присоединение (Циркуляционные резьбовые (муфтовые) насосы)	Фланцевое	Индекс энергоэффективности EEI (Циркуляционные фланцевые насосы)	≤ 0,23

Электродвигатель

Степень защиты	IP44	Номинальный ток, A	1,7
Обороты макс., об/мин	5000	Параметры электросети	1~230 В, 50/60 Гц
Максимальная мощность, Вт	380	Индекс энергоэффективности EEI	≤ 0,23
Частотное регулирование двигателя	Да		

4. Габаритные размеры

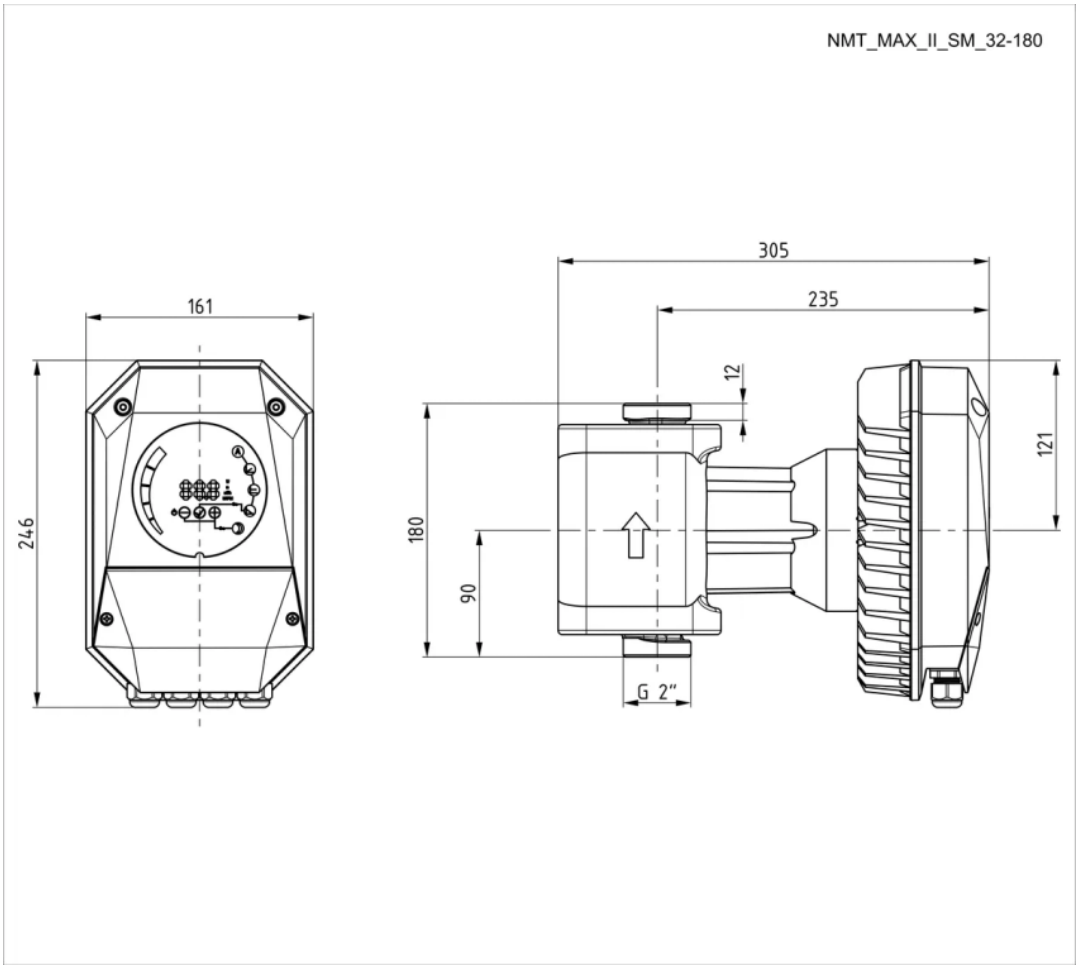

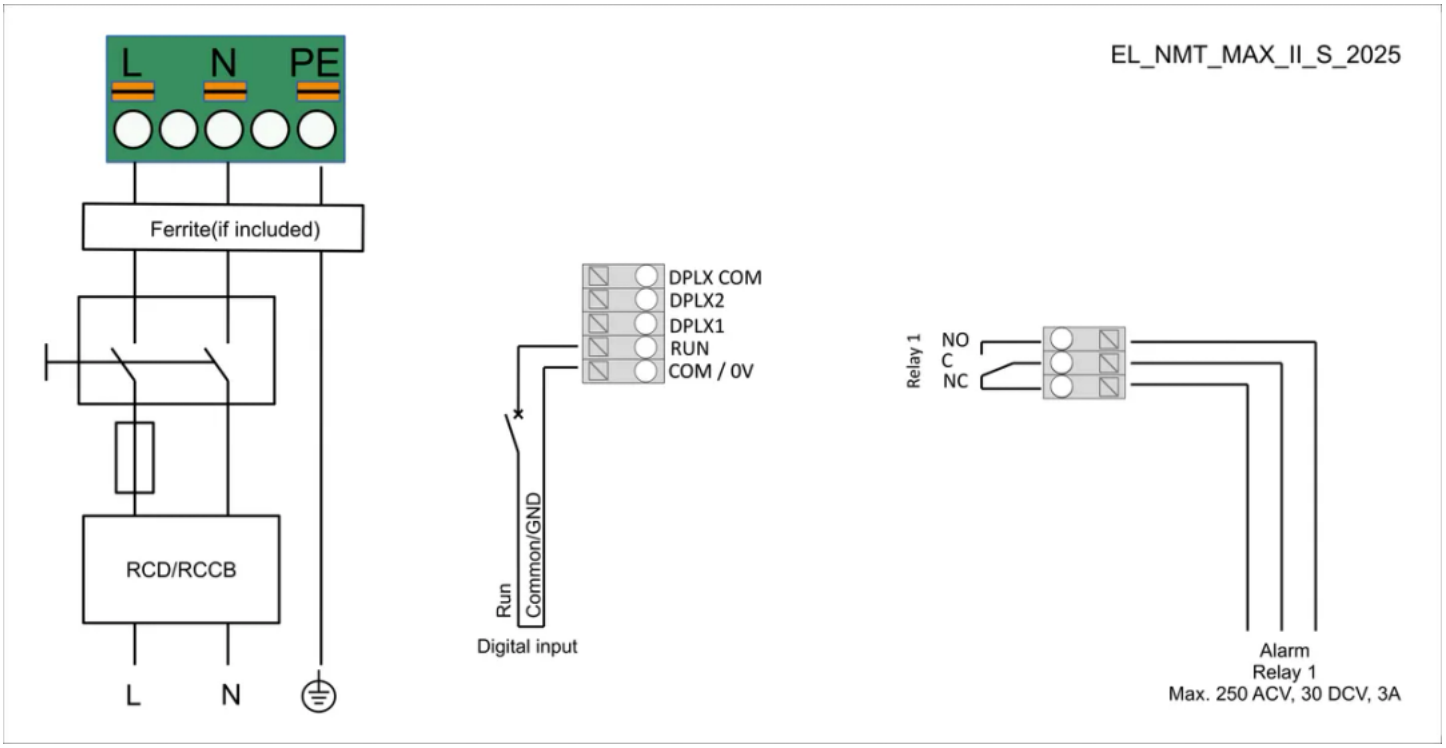

5. Данные для заказа

Наименование	NMT MAX II SM S 32/120-180
Артикул	979530087
Производитель (марка)	IMP PUMPS
Серия	NMT MAX II
Вид оборудования	Циркуляционные фланцевые насосы
Вес, кг	6,8
Гарантия, мес	24

6. Документация

Инструкции и паспорта

- Руководство по установке и эксплуатации NMT MAX II
- Дополнительные инструкции для NMT MAX II, NMT SMART II (модуль C)

Разрешительные документы

- Сертификат ISO 9001:2015
- Декларация о соответствии RoHS и REACH

Гарантия

- Гарантийное заявление

3D и CAD-модели

- 3D-модель STEP NMT MAX II SM S 32/120-180
- Чертёж DXF NMT MAX II SM S 32/120-180
- BIM-модель Revit NMT MAX II

Документы прилагаются к товару — в карточке товара и в архиве документов для тендера.