PURITY Насос вертикальный многоступенчатый PVS 2-13

Многоступенчатые вертикальные насосы · Артикул 100588030 · Серия PVS

1. Обзор

Многоступенчатые насосы из нержавеющей стали предназначен для промышленных систем обработки, промывки и очистки, для перекачки кислот и щелочей в слабой концентрации, для систем фильтрации, повышения давления воды, водоподготовки, для систем отопления, вентиляции и кондиционирования, для ирригации, для противопожарных систем и т.д.
Насос предназначен для перекачивания чистых невзрывоопасных жидкостей, без механических и волокнистых включений, не агрессивных к конструкционным материалам насоса, по своим физическим и химическим свойствам близким к воде.

Основные данные

Присоединительный размер	DN25
Максимальная мощность, кВт	1,5
Максимальный напор, м	125
Максимальная производительность, м3/ч	3,5
Номинальный напор, м	98
Номинальная подача, м3/ч	2
Максимальное давление в системе, бар	25
Максимальная температура перекачиваемой жидкости, °C	-10...+120
Гарантия, мес	36

2. Гидравлические характеристики

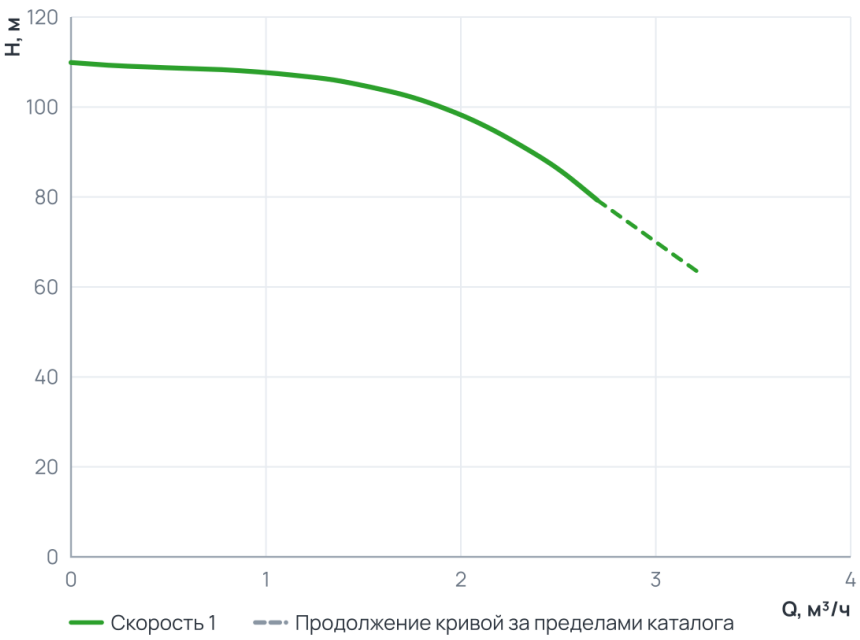

Рабочий диапазон

Подача Q	0 ... 2,7 м³/ч
Напор H	79,3 ... 109,9 м

Пунктир на диаграмме — продолжение кривой за пределами каталога производителя.

3. Технические данные

Общие сведения

Серия	PVS	Вид насоса	Многоступенчатый, вертикальный насос
Гарантия, мес	36	Ответные соединения	Нет
Страна производства	Китай		

Гидравлические данные

Номинальный напор, м	98	Максимальный напор, м	125
Номинальная подача, м3/ч	2	Максимальное давление в системе, бар	25
Максимальная производительность, м3/ч	3,5	Максимальная производительность, л/мин	58,33

Перекачиваемая среда

Температура окружающей среды, °C	+1...+40	Максимальная температура перекачиваемой жидкости, °C	-10...+120

Материалы

Материал вала	Нержавеющая сталь 304	Материал корпуса	Нержавеющая сталь 304
Количество ступеней	13	Материал обмотки статора	Медь
Материал рабочего колеса	Нержавеющая сталь 304		

Монтаж и присоединение

Вес, кг	35	Длина, мм	766
Высота, мм	250	Ширина, мм	250
Тип установки	Вертикальный	Присоединение	Фланцевое
Монтажная длина, мм	250	Присоединительный размер	DN25
Комплект ответных фланцев	Не входит в комплект поставки	Диаметр условного прохода, мм	25
Диаметр входного отверстия, мм	32	Диаметр выходного отверстия, мм	32

Электродвигатель

Частота, Hz	50	Степень защиты	IP55
Параметры электросети	400	Частота вращения, об/мин	2900
Максимальная мощность, Вт	1 500	Максимальная мощность, кВт	1,5

4. Габаритные размеры

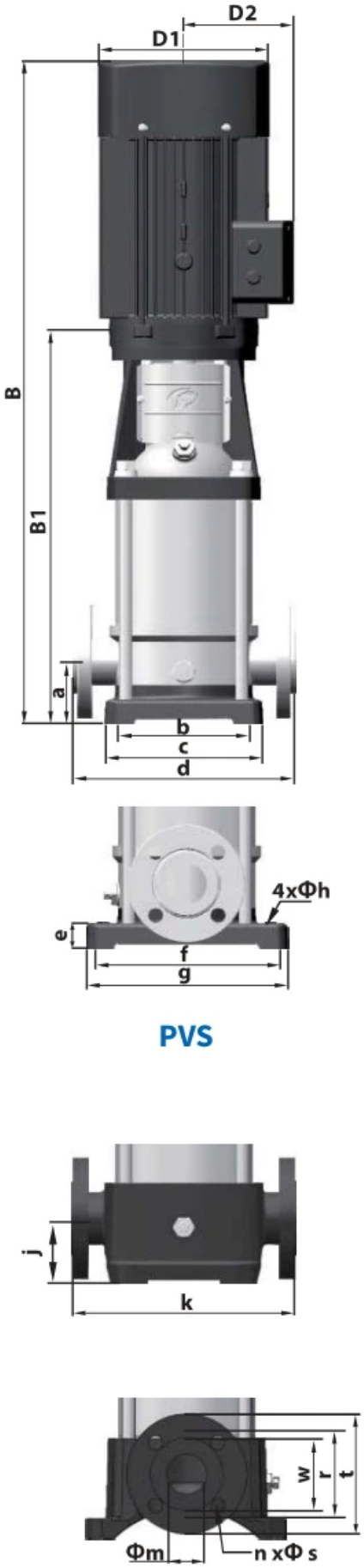

МОДЕЛЬ	B1	B	D1	D2	ОБЩ.	кг
1–2	258	483	148	117		20
1–3	276	501	148	117		20
1–4	294	519	148	117		21
1–5	312	537	148	117		21
1–6	330	555	148	117		22
1–7	348	573	148	117		23
1–8	366	591	148	117		24
1–9	384	609	148	117		25
1–10	402	627	148	117		26
1–11	420	645	148	117		26
1–12	448	693	170	142		29
1–13	466	711	170	142		30
1–15	502	747	170	142		31
1–17	538	783	170	142		33
1–19	574	819	170	142		34
1–21	610	855	170	142		35
1–23	646	891	170	142		36
1–25	692	982	190	155		42
1–27	728	1018	190	155		43
1–30	782	1072	190	155		45
1–33	836	1126	190	155		49
1–36	890	1180	190	155		51
2–2	258	483	148	117		20
2–3	276	501	148	117	DN=25	20
2–4	294	519	148	117	a=50	22
2–5	312	537	148	117	b=100	23
2–6	340	585	170	142	c=150	26
2–7	358	603	170	142	d=250	26
2–9	394	639	170	142	e=20	28
2–11	430	675	170	142	f=180	29
2–13	476	766	190	155	g=210	35
2–15	512	802	190	155	h=13	36
2–18	566	856	190	155	j=75	41
2–22	638	928	190	155	k=250	42
2–26	720	1065	197	165	m=32	52
3–2	258	483	148	117	n=4	20
3–3	276	501	148	117	r=85	20
3–4	294	519	148	117	s=14	21
3–5	312	537	148	117	t=115	21
3–6	330	555	148	117	w=60	23
3–7	348	573	148	117		24
3–8	376	621	170	142		27
3–9	394	639	170	142		28
3–10	412	657	170	142		28
3–11	430	675	170	142		29
3–12	448	693	170	142		30
3–13	466	711	170	142		31
3–15	502	747	170	142		32
3–17	548	838	190	155		38
3–19	584	874	190	155		39
3–21	620	910	190	155		42
3–23	656	946	190	155		43
3–25	692	982	190	155		44
3–27	728	1018	190	155		45
3–29	764	1054	190	155		46
3–31	810	1155	197	165		54
3–33	846	1191	197	165		55
3–36	900	1245	197	165		57

Из документации производителя: Каталог PURITY серия PVT_PVS, стр. 7. Строка этой модели выделена.

5. Данные для заказа

Наименование	Насос вертикальный многоступенчатый PVS 2-13
Артикул	100588030
Производитель (марка)	PURITY
Серия	PVS
Вид оборудования	Многоступенчатые вертикальные насосы
Вес, кг	35
Гарантия, мес	36
Страна производства	Китай

6. Документация

Инструкции и паспорта

- Инструкция по эксплуатации Purity
- Инструкция по эксплуатации насосов Purity

Разрешительные документы

- Сертификат уполномоченного агента Purity
- Декларация о соответствии ЕАС

Каталоги

- Каталог PURITY серия PVT_PVS
- Общий каталог насосов PURITY

Гарантия

- Гарантийные обязательства

Прочее

- Описание насоса Purity PVS 2-13 (N)
- Письмо официального дистрибьютора 2026
- Буклет - промышленные насосы Purity

Документы прилагаются к товару — в карточке товара и в архиве документов для тендера.