# PURITY Насос вертикальный многоступенчатый PVS 10-14

Многоступенчатые вертикальные насосы · Артикул 100588092 · Серия PVS

## 1. Обзор

Многоступенчатые насосы из нержавеющей стали предназначен для промышленных систем обработки, промывки и очистки, для перекачки кислот и щелочей в слабой концентрации, для систем фильтрации, повышения давления воды, водоподготовки, для систем отопления, вентиляции и кондиционирования, для ирригации, для противопожарных систем и т.д.
Насос предназначен для перекачивания чистых невзрывоопасных жидкостей, без механических и волокнистых включений, не агрессивных к конструкционным материалам насоса, по своим физическим и химическим свойствам близким к воде.

### Основные данные

| | |
|---|---|
| Присоединительный размер | DN40 |
| Максимальная мощность, кВт | 5,5 |
| Максимальный напор, м | 147 |
| Максимальная производительность, м3/ч | 13 |
| Номинальный напор, м | 113 |
| Номинальная подача, м3/ч | 10 |
| Максимальное давление в системе, бар | 25 |
| Максимальная температура перекачиваемой жидкости, °C | -10...+120 |
| Гарантия, мес | 36 |

## 2. Гидравлические характеристики

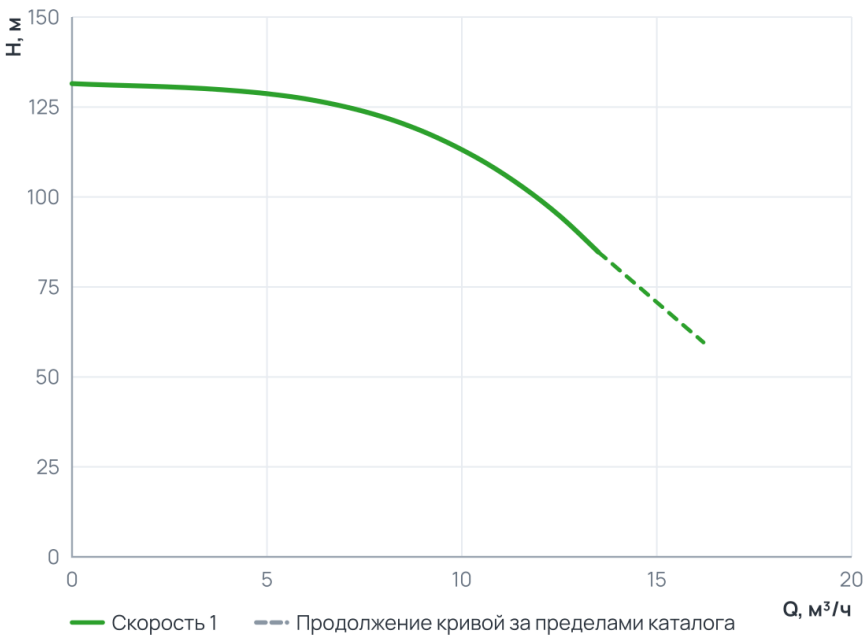


### Рабочий диапазон

| | |
|---|---|
| Подача Q | 0 ... 13,5 м³/ч |
| Напор H | 84,7 ... 131,5 м |

Пунктир на диаграмме — продолжение кривой за пределами каталога производителя.

## 3. Технические данные

### Общие сведения

| | | | |
|---|---|---|---|
| Серия | PVS | Вид насоса | Многоступенчатый, вертикальный насос |
| Гарантия, мес | 36 | Объем упаковки, м3 | 0,15776 |
| Ответные соединения | Нет | Страна производства | Китай |

## Гидравлические данные

| | | | |
|---|---|---|---|
| Номинальный напор, м | 113 | Максимальный напор, м | 147 |
| Номинальная подача, м3/ч | 10 | Максимальное давление в системе, бар | 25 |
| Максимальная производительность, м3/ч | 13 | Максимальная производительность, л/мин | 216,67 |

## Перекачиваемая среда

| | | | |
|---|---|---|---|
| Температура окружающей среды, °C | +1...+40 | Максимальная температура перекачиваемой жидкости, °C | -10...+120 |

## Материалы

| | | | |
|---|---|---|---|
| Материал вала | Нержавеющая сталь 304 | Материал корпуса | Нержавеющая сталь 304 |
| Количество ступеней | 14 | Материал обмотки статора | Медь |
| Материал рабочего колеса | Нержавеющая сталь 304 | | |

## Монтаж и присоединение

| | | | |
|---|---|---|---|
| Вес, кг | 100 | Длина, мм | 1137 |
| Высота, мм | 280 | Ширина, мм | 280 |
| Тип установки | Вертикальный | Присоединение | Фланцевое |
| Монтажная длина, мм | 280 | Присоединительный размер | DN40 |
| Комплект ответных фланцев | Не входит в комплект поставки | Диаметр условного прохода, мм | 40 |
| Диаметр входного отверстия, мм | 50 | Диаметр выходного отверстия, мм | 50 |

## Электродвигатель

| | | | |
|---|---|---|---|
| Частота, Hz | 50 | Степень защиты | IP55 |
| Параметры электросети | 400/690 | Частота вращения, об/мин | 2900 |
| Максимальная мощность, Вт | 5 500 | Максимальная мощность, кВт | 5,5 |

## 4. Габаритные размеры

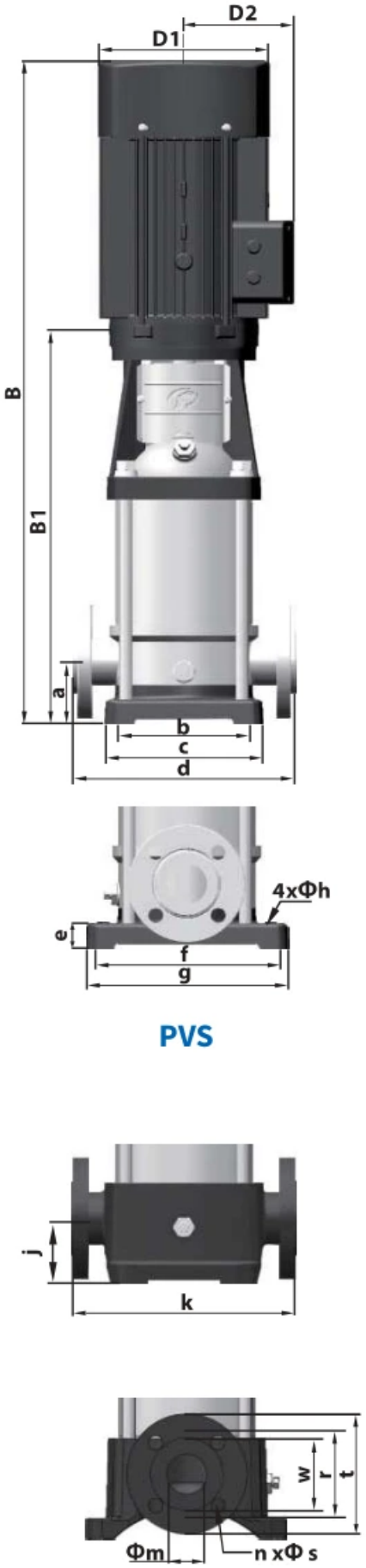


| МОДЕЛЬ | B1 | B | D1 | D2 | ОБЩ. | кг |
|---|---|---|---|---|---|---|
| 4-2 | 276 | 501 | 148 | 117 | DN=32<br>a=50<br>b=100<br>c=150<br>d=250<br>e=20<br>f=180<br>g=210<br>h=13<br>j=75<br>k=250<br>m=32<br>n=4<br>r=100<br>s-18<br>t=140<br>w=60 | 21 |
| 4-3 | 303 | 528 | 148 | 117 | | 22 |
| 4-4 | 340 | 585 | 170 | 142 | | 25 |
| 4-5 | 367 | 612 | 170 | 142 | | Z1 |
| 4-6 | 394 | 639 | 170 | 142 | | 27 |
| 4-7 | 431 | 721 | 190 | 155 | | 33 |
| 4-8 | 458 | 748 | 190 | 155 | | 33 |
| 4-10 | 512 | 802 | 190 | 155 | | 37 |
| 4-12 | 566 | 856 | 190 | 155 | | 38 |
| 4-14 | 630 | 975 | 197 | 165 | | 46 |
| 4-16 | 684 | 1029 | 197 | 165 | | 48 |
| 4-19 | 765 | 1120 | 230 | 188 | | 57 |
| 4-22 | 846 | 1201 | 230 | 188 | | 59 |
| 8-2-1 | 347 | 592 | 170 | 142 | DN=40<br>a=80<br>b=130<br>c=199<br>d=**280**<br>e=25<br>f-215<br>g=247<br>h=14<br>j=80<br>k=280<br>m=50<br>n=4<br>r=110<br>s=18<br>t=150<br>w=80 | 32 |
| 8-2 | 347 | 592 | 170 | 142 | | 32 |
| 8-3 | 377 | 622 | 170 | 142 | | 34 |
| 8-4 | 417 | 707 | 190 | 155 | | 40 |
| 8-5 | 447 | 737 | 190 | 155 | | 44 |
| 8-6 | 477 | 767 | 190 | 155 | | 45 |
| 8-8 | 547 | 892 | 197 | 165 | | 53 |
| 8-10 | 607 | 962 | 230 | 188 | | 64 |
| 8-12 | 667 | 1022 | 230 | 188 | | 66 |
| 8-14 | 747 | 1137 | 260 | 208 | | 81 |
| 8-16 | 807 | 1197 | 260 | 208 | | 84 |
| 8-18 | 867 | 1257 | 260 | 208 | | 93 |
| 8-20 | 927 | 1317 | 260 | 208 | | 94 |
| 10-1 | 347 | 592 | 170 | 142 | | 40 |
| 10-2 | 347 | 592 | 170 | 142 | | 41 |
| 10-3 | 377 | 622 | 170 | 142 | | 43 |
| 10-4 | 417 | 707 | 190 | 155 | | 49 |
| 10-5 | 447 | 737 | 190 | 155 | | 53 |
| 10-6 | 477 | 767 | 190 | 155 | | 54 |
| 10-7 | 517 | 862 | 197 | 165 | | 64 |
| 10-8 | 547 | 892 | 197 | 165 | | 65 |
| 10-9 | 577 | 922 | 197 | 165 | | 66 |
| 10-10 | 607 | 962 | 230 | 188 | | 74 |
| 10-12 | 667 | 1022 | 230 | 188 | | 76 |
| 10-14 | 747 | 1137 | 260 | 208 | | 100 |
| 10-16 | 807 | 1197 | 260 | 208 | | 102 |
| 10-18 | 867 | 1257 | 260 | 208 | | 107 |
| 10-20 | 927 | 1317 | 260 | 208 | | 109 |
| 10-22 | 987 | 1377 | 260 | 208 | | 111 |
| 12-2 | 367 | 657 | 190 | 155 | DN=50<br>a=90<br>b=130<br>c=199<br>d=300<br>e=35<br>f=215<br>g=247<br>h=14<br>j=90<br>k=300<br>m=50<br>n=4<br>r=125<br>s=18<br>t=165<br>w=80 | 39 |
| 12-3 | 397 | 687 | 190 | 155 | | 43 |
| 12-4 | 437 | 782 | 197 | 165 | | 51 |
| 12-5 | 467 | 812 | 197 | 165 | | 53 |
| 12-6 | 497 | 852 | 230 | 188 | | 61 |
| 12-7 | 547 | 937 | 260 | 208 | | 73 |
| 12-8 | 577 | 967 | 260 | 208 | | 74 |
| 12-9 | 607 | 997 | 260 | 208 | | 76 |
| 12-10 | 637 | 1027 | 260 | 208 | | 83 |
| 12-12 | 697 | 1087 | 260 | 208 | | 87 |
| 12-14 | 845 | 1345 | 330 | 255 | | 157 |
| 12-16 | 905 | 1405 | 330 | 255 | | 161 |
| 12-18 | 965 | 1465 | 330 | 255 | | 164 |

Из документации производителя: Каталог PURITY серия PVT_PVS, стр. 7. Строка этой модели выделена.

## 5. Данные для заказа

| | |
|---|---|
| Наименование | Насос вертикальный многоступенчатый PVS 10-14 |
| Артикул | 100588092 |
| Производитель (марка) | PURITY |
| Серия | PVS |
| Вид оборудования | Многоступенчатые вертикальные насосы |
| Вес, кг | 100 |
| Гарантия, мес | 36 |
| Объем упаковки, м3 | 0,15776 |
| Страна производства | Китай |

## 6. Документация

### Инструкции и паспорта

- Инструкция по эксплуатации Purity
- Инструкция по эксплуатации насосов Purity

### Разрешительные документы

- Сертификат уполномоченного агента Purity
- Декларация о соответствии ЕАС

### Каталоги

- Каталог PURITY серия PVT_PVS
- Общий каталог насосов PURITY

### Гарантия

- Гарантийные обязательства

### Прочее

- Описание насоса Purity PVS 10-14 (N)
- Письмо официального дистрибьютора 2026
- Буклет - промышленные насосы Purity

Документы прилагаются к товару — в карточке товара и в архиве документов для тендера.