Насос для повышения давл.(водоснабж.) WIP-10 UNIPUMP

Насосы повышения давления воды и рециркуляции · Артикул 21106 · Серия WIP

1. Обзор

Насосы серии WIP предназначены для повышения давления в действующих и создаваемых системах автономного отопления, индивидуального и централизованного горячего и холодного водоснабжения (далее — «Система»).

Области применения:

• Повышение давления и увеличение подачи воды в нестабильных системах хозяйственно-бытового водоснабжения.

• Поддержание стабильной работы отопительных котлов, газовых и электрических водонагревателей.

• Повышение давления теплоносителя и эффективности теплопередачи в автономных системах отопления.

Основные данные

Максимальная мощность, Вт	90
Максимальный напор, м	10
Максимальная производительность, м3/ч	1,2
Максимальная производительность, л/мин	20
Максимальная температура перекачиваемой жидкости, °C	+2...+70
Ответные соединения	Да
Гарантия, мес	12

2. Гидравлические характеристики

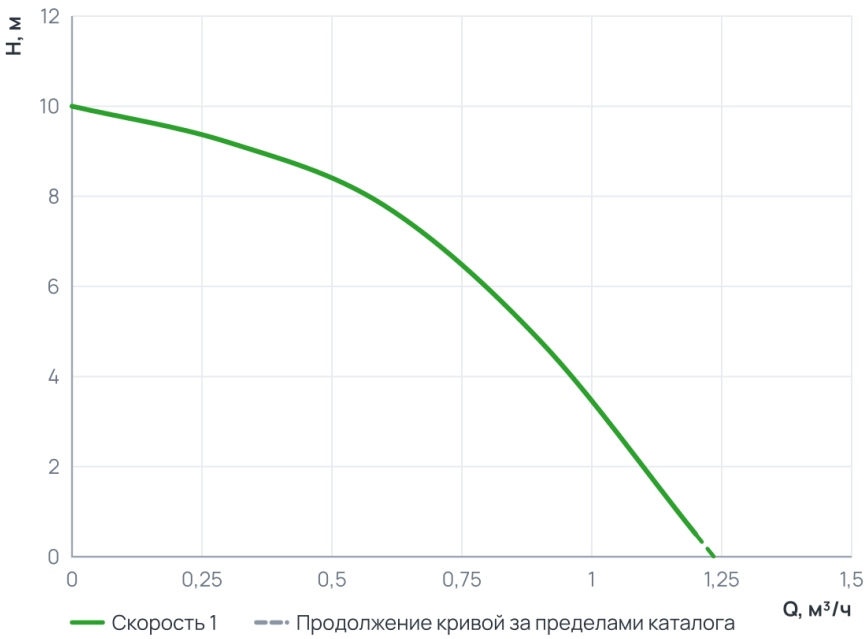

Рабочий диапазон

Подача Q	0 ... 1,2 м³/ч
Напор H	0,5 ... 10 м

Пунктир на диаграмме — продолжение кривой за пределами каталога производителя.

3. Технические данные

Общие сведения

Тип	Насос	Серия	WIP
Сдвоенный	Нет	Вид насоса	Вихревой
Назначение	Повышение давления	Гарантия, мес	12
Уровень шума, дБ	45-50	Ответные соединения	Да

Общие сведения (продолжение)

Страна производства	Китай	Температура окружающего воздуха ( )	+1...+40

Гидравлические данные

Максимальный напор, м	10	Максимальное давление в системе, бар	10
Максимальная производительность, м3/ч	1,2	Максимальная производительность, л/мин	20

Перекачиваемая среда

Максимальное содержание этиленгликоля, %	50	Максимальная температура перекачиваемой жидкости, °C	+2...+70

Материалы

Материал корпуса	Латунь	Материал обмотки статора	Медь

Монтаж и присоединение

Вес, кг	2,6	Длина, мм	145
Высота, мм	205	Ширина, мм	125
Присоединение	Муфтовое	Присоединительный размер	¾ × ½"
Диаметр условного прохода, мм	15		

Электродвигатель

Класс изоляции	B	Степень защиты	IP44
Номинальный ток, A	0,48	Количество скоростей	1
Параметры электросети	~230В; 50Гц	Максимальная мощность, Вт	90
Максимальная мощность, кВт	0,09	Частотное регулирование двигателя	Нет

4. Габаритные размеры

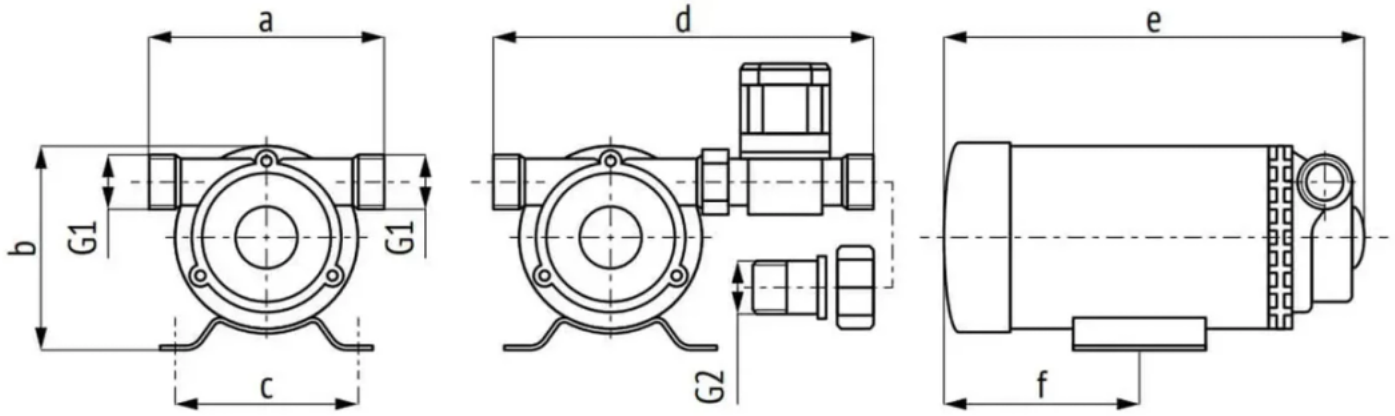

Таблица размеров

Модель	Артикул	Габаритные и установочные размеры, мм						Присоединительные размеры, дюйм	
		a	b	c	d	e	f	G1	G2
WIP-10	21106	90	89	76	155	179	70	¾	½
WIP-12	34815	100	95	76	165	209	85	¾	½
WIP-15	82352	110	125	86	175	215	92	¾	½

5. Данные для заказа

Наименование	Насос для повышения давл.(водоснабж.) WIP-10 UNIPUMP
Артикул	21106
Производитель (марка)	UNIPUMP
Серия	WIP
Вид оборудования	Насосы повышения давления воды и рециркуляции
Вес, кг	2,6
Гарантия, мес	12
Страна производства	Китай

6. Документация

Инструкции и паспорта

- Инструкция WIP

Разрешительные документы

- Сертификат соответствия
- Декларация о соответствии 1
- Декларация о соответствии 2

Документы прилагаются к товару — в карточке товара и в архиве документов для тендера.