UNIPUMP Насос для бассейна JET POOL STP 3000T

Насосы для бассейна · Артикул 91275 · Серия JET POOL STP

1. Обзор

Насосы для бассейна JET POOL STP - поверхностные центробежные насосы для перекачивания и циркуляции воды в системах водоподготовки различных типов плавательных бассейнов и водных сооружений.
Насосы серии JET POOL STP выпускаются без предфильтра и предназначены для использования в системах, где нет необходимости в предварительной фильтрации воды, или в условиях, где требуются компактные размеры. Насосы доступны в трехфазном исполнении, что делает их подходящими для использования в общественных бассейнах.

Основные данные

Присоединительный размер вход / выход, дюйм	3½"
Максимальная мощность, Вт	3000
Максимальный напор, м	18
Максимальная производительность, м3/ч	82,8
Максимальная производительность, л/мин	1380
Максимальная высота всасывания, м	4,5
Максимальная температура перекачиваемой жидкости, °C	+1...+75
Гарантия, мес	12

2. Гидравлические характеристики

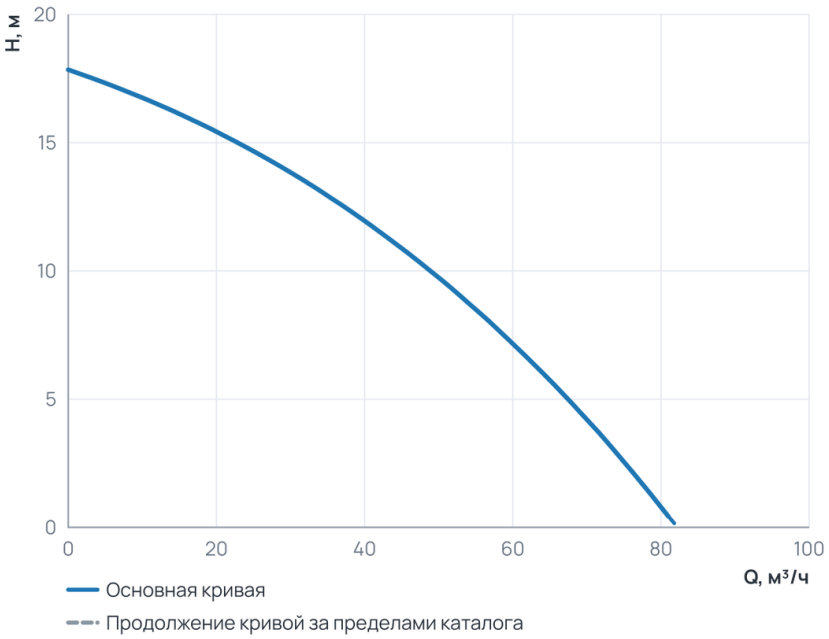

Рабочий диапазон

Подача Q	0 ... 81 м³/ч
Напор H	0,4 ... 17,8 м

Пунктир на диаграмме — продолжение кривой за пределами каталога производителя.

3. Технические данные

Общие сведения

Тип	Насос для бассейна	Серия	JET POOL STP
Гарантия, мес	12	Объем упаковки, м3	0,102816

Гидравлические данные

Максимальный напор, м	18	Максимальная производительность, м3/ч	82,8

Гидравлические данные (продолжение)

Максимальная производительность, л/мин	1380

Перекачиваемая среда

Максимальная температура перекачиваемой жидкости, °C	+1...+75

Материалы

Материал корпуса	Полипропилен	Материал обмотки статора	медь
Материал рабочего колеса	PPO-GF20		

Монтаж и присоединение

Вес, кг	38	Длина, мм	636
Высота, мм	417	Ширина, мм	307
Длина электрокабеля, м	2	Диаметр подключения, мм	90
Максимальная высота всасывания, м	4,5	Присоединительный размер вход / выход, дюйм	3½"

Электродвигатель

Параметры электросети	3~; 400В; 50Гц	Максимальная мощность, Вт	3000
Максимальная мощность, кВт	3	Частотное регулирование двигателя	нет

4. Габаритные размеры

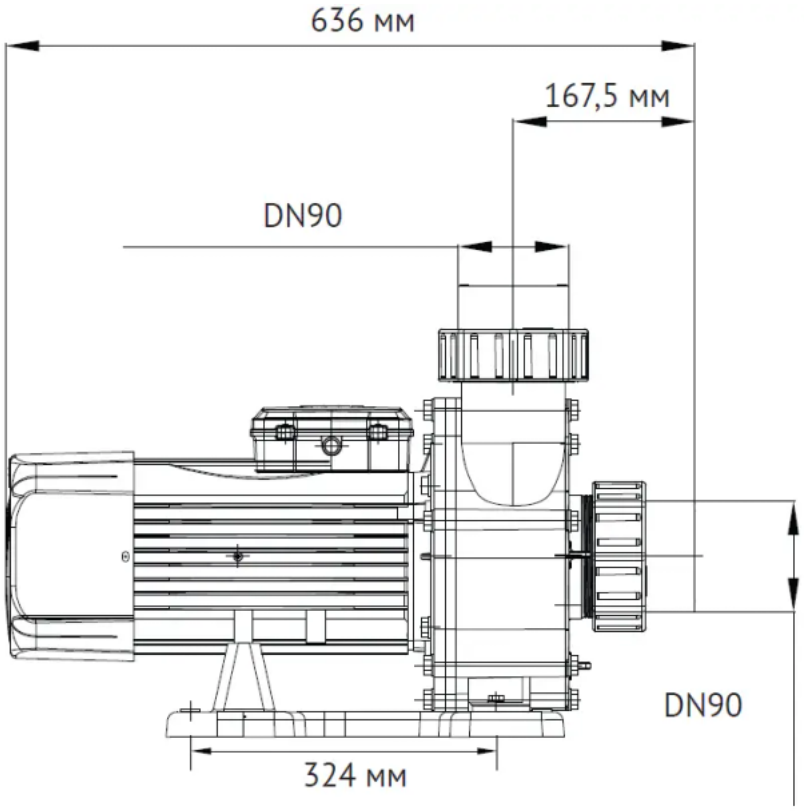

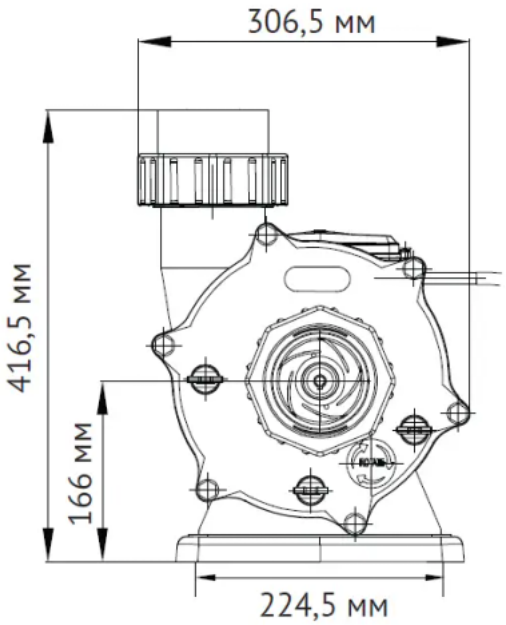

5. Данные для заказа

Наименование	Насос для бассейна JET POOL STP 3000T
Артикул	91275
Производитель (марка)	UNIPUMP
Серия	JET POOL STP

Вид оборудования	Насосы для бассейна
Вес, кг	38
Гарантия, мес	12
Объем упаковки, м3	0,102816

6. Документация

Инструкции и паспорта

- Инструкция серия JET POOL STP

Разрешительные документы

- Сертификат соответствия SPP
- Декларация о соответствии JET POOL
- Декларация о соответствии JET POOL 2

Прочее

- Листовка A4-STP

Документы прилагаются к товару — в карточке товара и в архиве документов для тендера.