UNIPUMP Насос для бассейна JET POOL STP 2000T

Насосы для бассейна · Артикул 56058 · Серия JET POOL STP

1. Обзор

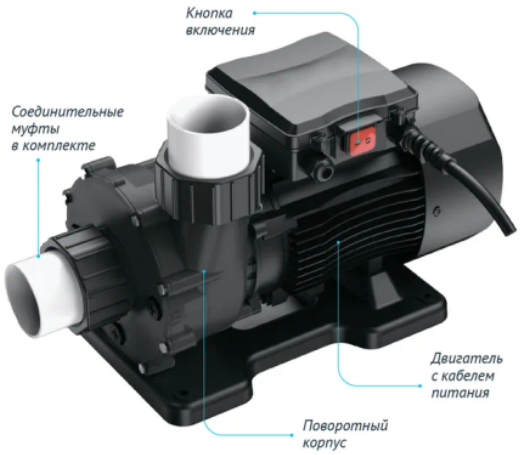

Насосы для бассейна JET POOL STP - поверхностные центробежные насосы для перекачивания и циркуляции воды в системах водоподготовки различных типов плавательных бассейнов и водных сооружений.
Насосы серии JET POOL STP выпускаются без предфильтра и предназначены для использования в системах, где нет необходимости в предварительной фильтрации воды, или в условиях, где требуются компактные размеры. Насосы доступны в трехфазном исполнении, что делает их подходящими для использования в общественных бассейнах.

Основные данные

Присоединительный размер вход / выход, дюйм	2"/2½"
Максимальная мощность, Вт	2 000
Максимальный напор, м	15
Максимальная производительность, м3/ч	43,2
Максимальная производительность, л/мин	720
Максимальная высота всасывания, м	4,5
Максимальная температура перекачиваемой жидкости, °C	+1...+75
Гарантия, мес	12

2. Гидравлические характеристики

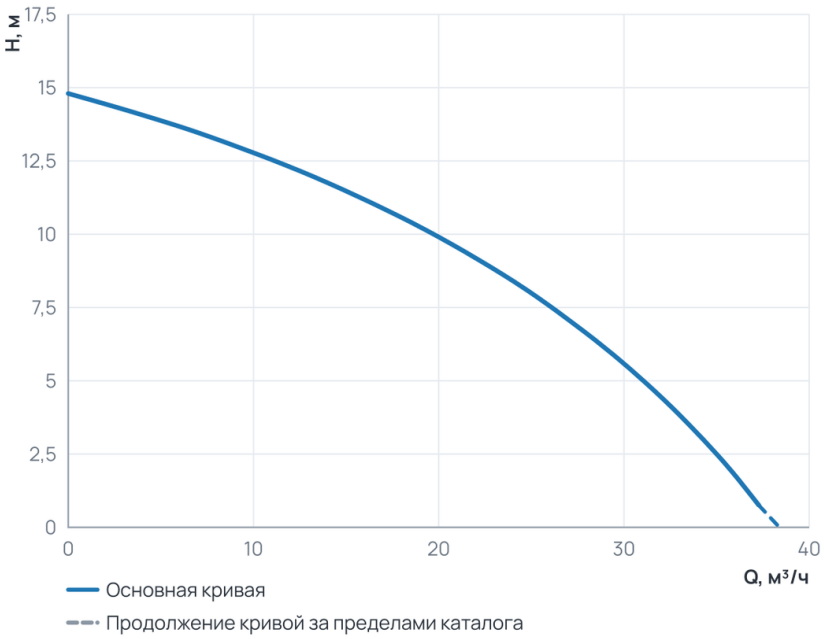

Рабочий диапазон

Подача Q	0 ... 37,3 м³/ч
Напор H	0,8 ... 14,8 м

Пунктир на диаграмме — продолжение кривой за пределами каталога производителя.

3. Технические данные

Общие сведения

Тип	Насос для бассейна	Серия	JET POOL STP
Гарантия, мес	12		

Гидравлические данные

Максимальный напор, м	15	Максимальная производительность, м3/ч	43,2

Гидравлические данные (продолжение)

Максимальная производительность, л/мин	720

Перекачиваемая среда

Максимальная температура перекачиваемой жидкости, °C	+1...+75

Материалы

Материал корпуса	Полипропилен	Материал обмотки статора	медь
Материал рабочего колеса	PPO-GF20		

Монтаж и присоединение

Вес, кг	19	Длина, мм	427
Высота, мм	288	Ширина, мм	233
Длина электрокабеля, м	2	Диаметр подключения, мм	50; 63
Максимальная высота всасывания, м	4,5	Присоединительный размер вход / выход, дюйм	2"/2½"

Электродвигатель

Параметры электросети	3~380 V	Максимальная мощность, Вт	2 000
Максимальная мощность, кВт	2	Частотное регулирование двигателя	нет

4. Габаритные размеры

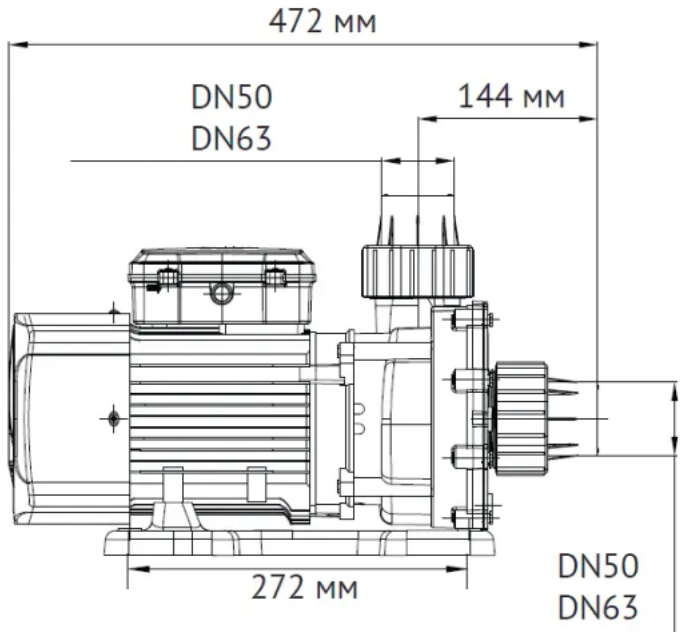

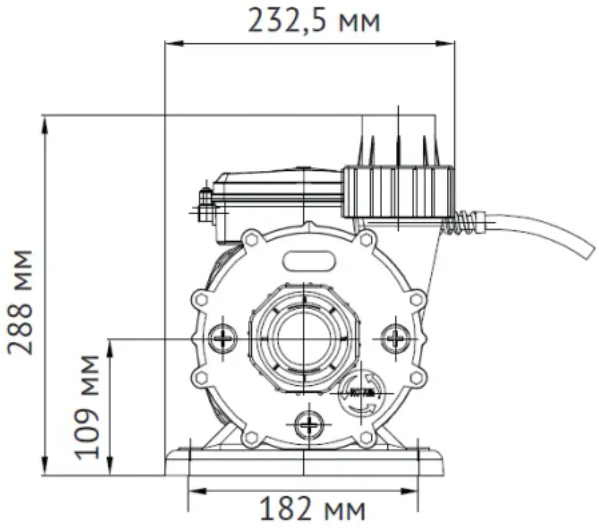

5. Данные для заказа

Наименование	Насос для бассейна JET POOL STP 2000T
Артикул	56058
Производитель (марка)	UNIPUMP
Серия	JET POOL STP
Вид оборудования	Насосы для бассейна
Вес, кг	19
Гарантия, мес	12

6. Документация

Инструкции и паспорта

- Инструкция серия JET POOL STP

Разрешительные документы

- Сертификат соответствия SPP
- Декларация о соответствии JET POOL
- Декларация о соответствии JET POOL 2

Прочее

- Листовка A4-STP

Документы прилагаются к товару — в карточке товара и в архиве документов для тендера.