UNIPUMP Насос для бассейна JET POOL SPP 2000

Насосы для бассейна · Артикул 92821 · Серия JET POOL SPPE SPP

UNIPUMP
Насосное оборудование

1. Обзор

Насосы для бассейна JET POOL SPP - поверхностные центробежные насосы для перекачивания и циркуляции воды в системах водоподготовки различных типов плавательных бассейнов и водных сооружений. Насосы оснащены встроенным фильтром предварительной грубой очистки (предфильтром), который позволяет задерживать крупные механические частицы до прохождения воды через узлы насоса, тем самым защищая их, и через основную фильтрационную установку. Для удобства монтажа и подключения к системам водоподготовки, насосы оснащены патрубками с наружной резьбой и поставляются в комплекте с соединительными муфтами, предназначенными для клеевого соединения при установке трубопровода.

Основные данные

Присоединительный размер вход / выход, дюйм	1½"/2"
Максимальная мощность, Вт	2 000
Максимальный напор, м	20
Максимальная производительность, м3/ч	32
Максимальная производительность, л/мин	533
Максимальная высота всасывания, м	4,5
Максимальная температура перекачиваемой жидкости, °C	+1…+75
Гарантия, мес	12

2. Гидравлические характеристики

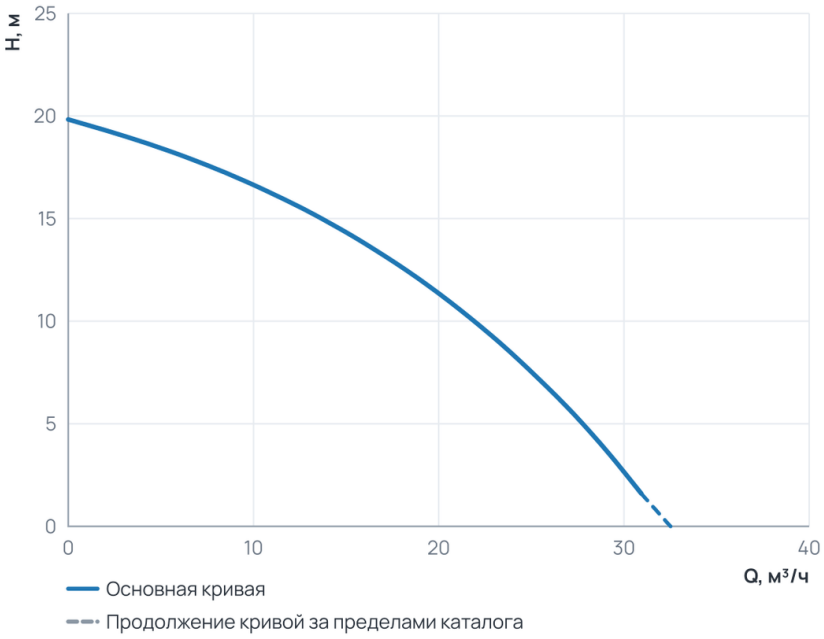

Рабочий диапазон

Подача Q	0 … 30,9 м³/ч
Напор H	1,6 … 19,8 м

Пунктир на диаграмме — продолжение кривой за пределами каталога производителя.

3. Технические данные

Общие сведения

Тип	Насос для бассейна	Серия	JET POOL SPPE SPP
Гарантия, мес	12		

Гидравлические данные

Максимальный напор, м	20	Максимальная производительность, м3/ч	32
Максимальная производительность, л/мин	533		

Перекачиваемая среда

Максимальная температура перекачиваемой жидкости, °C	+1...+75

Материалы

Материал корпуса	Полипропилен	Материал обмотки статора	медь
Материал рабочего колеса	PPO-GF20		

Монтаж и присоединение

Вес, кг	23	Длина, мм	657
Высота, мм	331	Ширина, мм	248
Длина электрокабеля, м	2	Диаметр подключения, мм	40; 50
Максимальная высота всасывания, м	4,5	Присоединительный размер вход / выход, дюйм	1½"/2"

Электродвигатель

Параметры электросети	~230В; 50Гц	Максимальная мощность, Вт	2 000
Максимальная мощность, кВт	2	Частотное регулирование двигателя	нет

4. Габаритные размеры

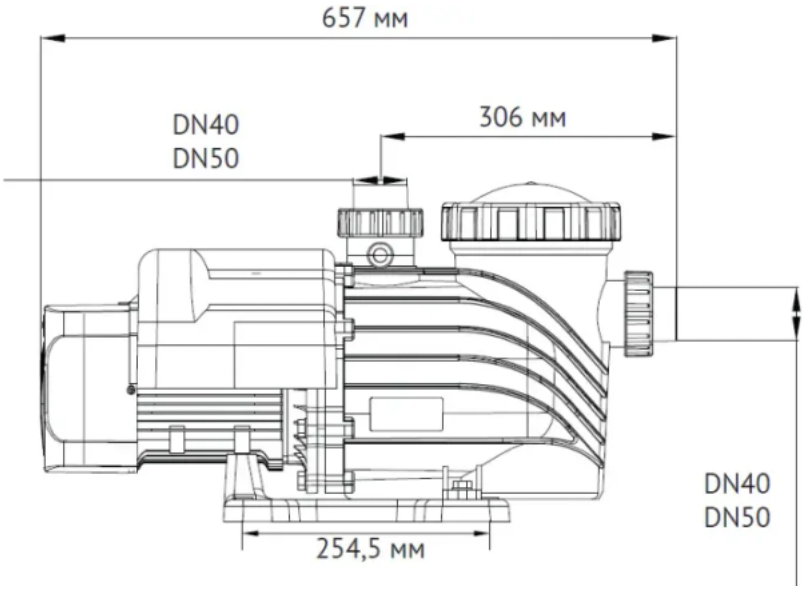

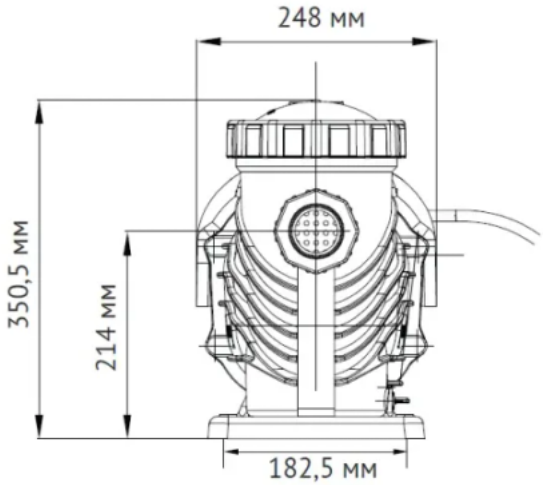

5. Данные для заказа

Наименование	Насос для бассейна JET POOL SPP 2000
Артикул	92821
Производитель (марка)	UNIPUMP
Серия	JET POOL SPPE SPP
Вид оборудования	Насосы для бассейна
Вес, кг	23
Гарантия, мес	12

6. Документация

Инструкции и паспорта

- Инструкция JET-POOL-SPP_T

Разрешительные документы

- Сертификат соответствия SPP
- Декларация о соответствии JET POOL
- Декларация о соответствии JET POOL 2

Документы прилагаются к товару — в карточке товара и в архиве документов для тендера.