# Насос для бассейна JET POOL HCP750 UNIPUMP

Насосы для бассейна · Артикул 12153 · Серия JET POOL HCP

UNIPUMP
Насосное оборудование

## 1. Обзор

Насос для бассейна JET POOL HCP – центробежный одноступенчатый самовсасывающий поверхностный насос с предфильтром для перекачивания и предварительной фильтрации воды в системах водоподготовки плавательных бассейнов и циркуляции воды (совместно с фильтровальной и нагревательной установкой) в системах гидромассажа, СПА, водных аттракционов. Насос может быть установлен выше уровня воды.
При выборе насоса из серий JET POOL HCP рекомендуется учитывать требуемую производительность, мощность, напор и другие характеристики, соответствующие вашим потребностям и размеру бассейна.

### Основные данные

| | |
|---|---|
| Присоединительный размер вход / выход, дюйм | 1½"/1½" |
| Максимальная мощность, Вт | 750 |
| Максимальный напор, м | 13 |
| Максимальная производительность, м3/ч | 15 |
| Максимальная производительность, л/мин | 250 |
| Максимальная высота всасывания, м | 7 |
| Максимальная температура перекачиваемой жидкости, °C | +1...+50 |
| Гарантия, мес | 12 |

## 2. Гидравлические характеристики

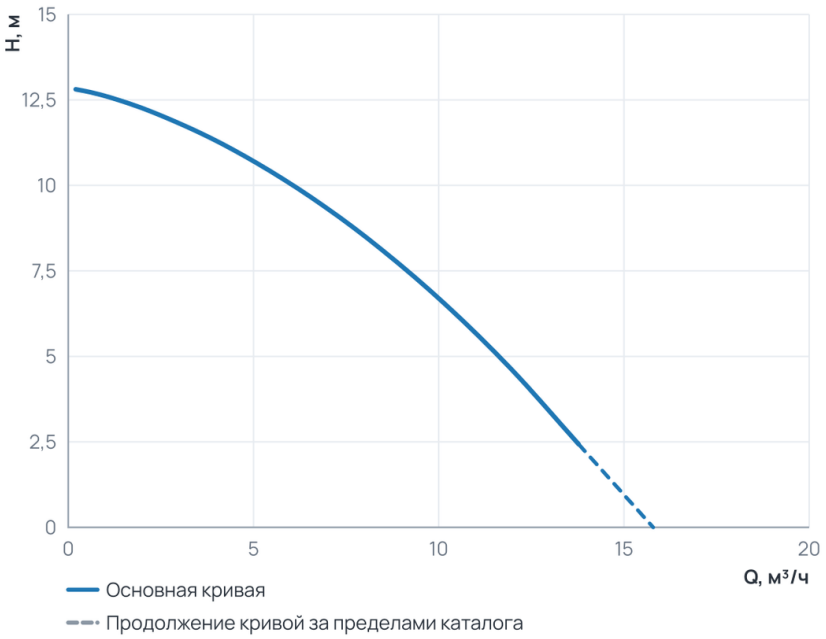


### Рабочий диапазон

| | |
|---|---|
| Подача Q | 0,2 ... 13,8 м³/ч |
| Напор H | 2,4 ... 12,8 м |

Пунктир на диаграмме — продолжение кривой за пределами каталога производителя.

## 3. Технические данные

### Общие сведения

| | | | |
|---|---|---|---|
| Тип | Насос для бассейна | Серия | JET POOL HCP |
| Гарантия, мес | 12 | | |

### Гидравлические данные

| | | | |
|---|---|---|---|
| Максимальный напор, м | 13 | Максимальная производительность, м3/ч | 15 |
| Максимальная производительность, л/мин | 250 | | |

### Перекачиваемая среда

| | |
|---|---|
| Максимальная температура перекачиваемой жидкости, °C | +1...+50 |

### Материалы

| | | | |
|---|---|---|---|
| Материал корпуса | Полипропилен | Материал обмотки статора | медь |
| Материал рабочего колеса | PPO-GF20 | | |

### Монтаж и присоединение

| | | | |
|---|---|---|---|
| Вес, кг | 9,6 | Длина, мм | 497 |
| Высота, мм | 198 | Ширина, мм | 250 |
| Длина электрокабеля, м | 1,5 | Диаметр подключения, мм | 50 |
| Максимальная высота всасывания, м | 7 | Присоединительный размер вход / выход, дюйм | 1½"/1½" |

### Электродвигатель

| | | | |
|---|---|---|---|
| Параметры электросети | ~230В; 50Гц | Максимальная мощность, Вт | 750 |
| Максимальная мощность, кВт | 0,75 | Частотное регулирование двигателя | нет |

## 4. Габаритные размеры

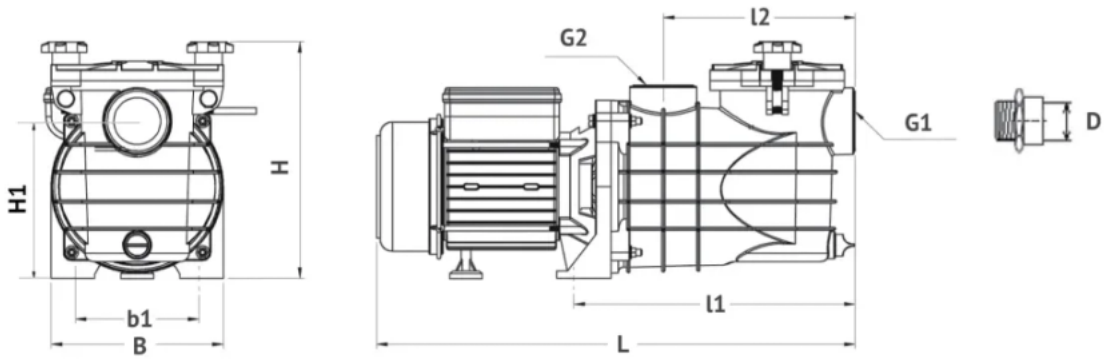


**Таблица размеров**

| Модель | Артикул | Габаритные и установочные размеры, мм | | | | | | | | G1/G2, дюйм | D*, мм |
|---|---|---|---|---|---|---|---|---|---|---|---|
| | | L | l1 | l2 | H | H1 | B | b1 | d | | |
| JET POOL HCP 180 | 70866 | 436 | 258 | 176 | 217 | 144 | 158 | 113,5 | 9,5 | 1½" | 50 |
| JET POOL HCP 250 | 91009 | 436 | 258 | 176 | 217 | 144 | 158 | 113,5 | 9,5 | 1½" | 50 |
| JET POOL HCP 370 | 43309 | 436 | 258 | 176 | 217 | 144 | 158 | 113,5 | 9,5 | 1½" | 50 |
| JET POOL HCP 550 | 66305 | 497 | 302 | 204 | 250 | 170 | 198 | 136 | 8,6 | 1½" | 50 |
| JET POOL HCP 750 | 12153 | 497 | 302 | 204 | 250 | 170 | 198 | 136 | 8,6 | 1½" | 50 |
| JET POOL HCP 1100 | 17998 | 497 | 302 | 204 | 250 | 170 | 198 | 136 | 8,6 | 1½" | 50 |
| JET POOL HCP 1500 | 80788 | 558 | 312 | 220 | 313 | 212 | 216 | 150 | 16,1 | 2" | 63 |

** Внутренний диаметр ниппеля, соответствующий наружному диаметру присоединяемого трубопровода*

## 5. Данные для заказа

| | |
|---|---|
| Наименование | Насос для бассейна JET POOL HCP750 UNIPUMP |
| Артикул | 12153 |
| Производитель (марка) | UNIPUMP |
| Серия | JET POOL HCP |
| Вид оборудования | Насосы для бассейна |
| Вес, кг | 9,6 |
| Гарантия, мес | 12 |

## 6. Документация

### Разрешительные документы

- Декларация о соответствии 2

### Прочее

- 3i967g34x1o27icevv4fmlisv8k92rfj
- Sertifikat-sootvetstviya-EAS
- Deklaratsiya-o-sootvetstvii

Документы прилагаются к товару — в карточке товара и в архиве документов для тендера.