Насос циркуляц. (отопл.) UPF 65-120 300 UNIPUMP

Циркуляционные фланцевые насосы · Артикул 25467 · Серия UPF

UNIPUMP
Насосное оборудование

1. Обзор

Серия UPF с «мокрым» ротором и фланцевыми соединениями предназначена для перекачивания теплоносителя в системах отопления с постоянным расходом, применяется в системах отопления больших размеров.

Основные данные

Присоединительный размер	DN65
Максимальная мощность, Вт	1300
Максимальный напор, м	12
Максимальная производительность, м3/ч	42
Максимальная производительность, л/мин	700
Гарантия, мес	36

2. Гидравлические характеристики

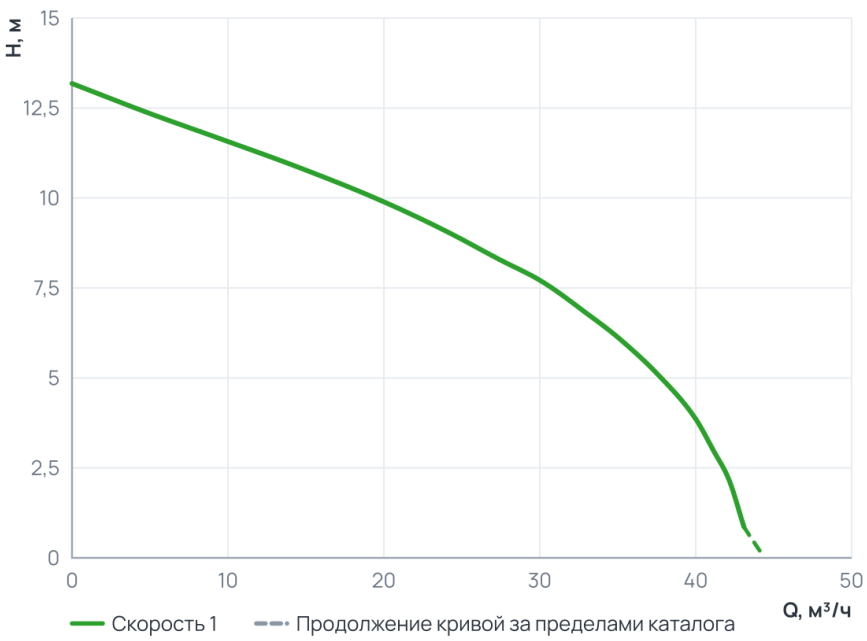

Рабочий диапазон

Подача Q	0 … 43,1 м³/ч
Напор H	0,9 … 13,2 м

Пунктир на диаграмме — продолжение кривой за пределами каталога производителя.

3. Технические данные

Общие сведения

Тип	Насос	Серия	UPF
Сдвоенный	Нет	Вид насоса	Центробежный
Назначение	Отопление	Гарантия, мес	36
Ответные соединения	да	Страна производства	Китай

Гидравлические данные

Максимальный напор, м	12	Максимальное давление в системе, бар	10
Максимальная производительность, м3/ч	42	Максимальная производительность, л/мин	700

Перекачиваемая среда

Температура окружающей среды, °C	+1...+40	Максимальное содержание этиленгликоля, %	50
Максимальная температура перекачиваемой жидкости, °C	+2...+110		

Материалы

Материал корпуса	Чугун	Материал обмотки статора	Медь
Материал рабочего колеса	Нержавеющая сталь		

Монтаж и присоединение

Вес, кг	32,8	Длина, мм	410
Высота, мм	390	Ширина, мм	280
Присоединение	Фланцевое	Монтажная длина, мм	300
Присоединительный размер	DN65	Диаметр условного прохода, мм	65
Страна производства (Циркуляционные фланцевые насосы)	Китай	Макс. мощность котла (кВт) (Циркуляционные фланцевые насосы)	0

Электродвигатель

Степень защиты	IP42	Номинальный ток, А	5,8
Количество скоростей	1	Параметры электросети	~230В; 50Гц
Максимальная мощность, Вт	1300	Частотное регулирование двигателя	Нет

4. Габаритные размеры

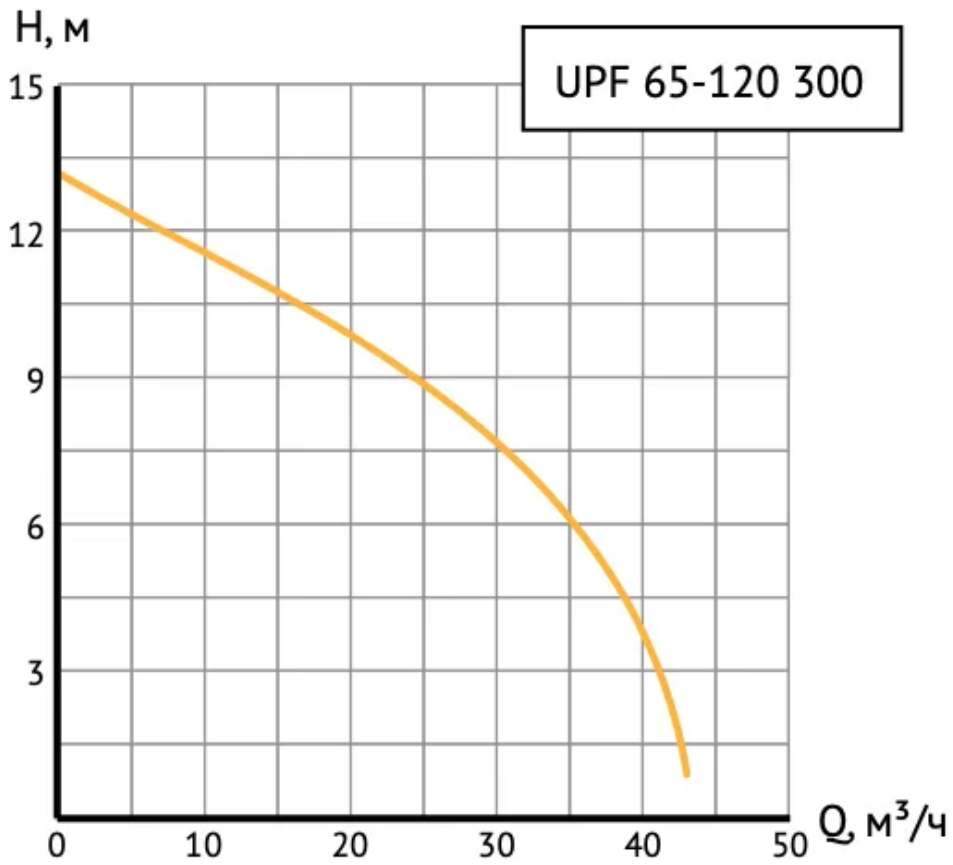

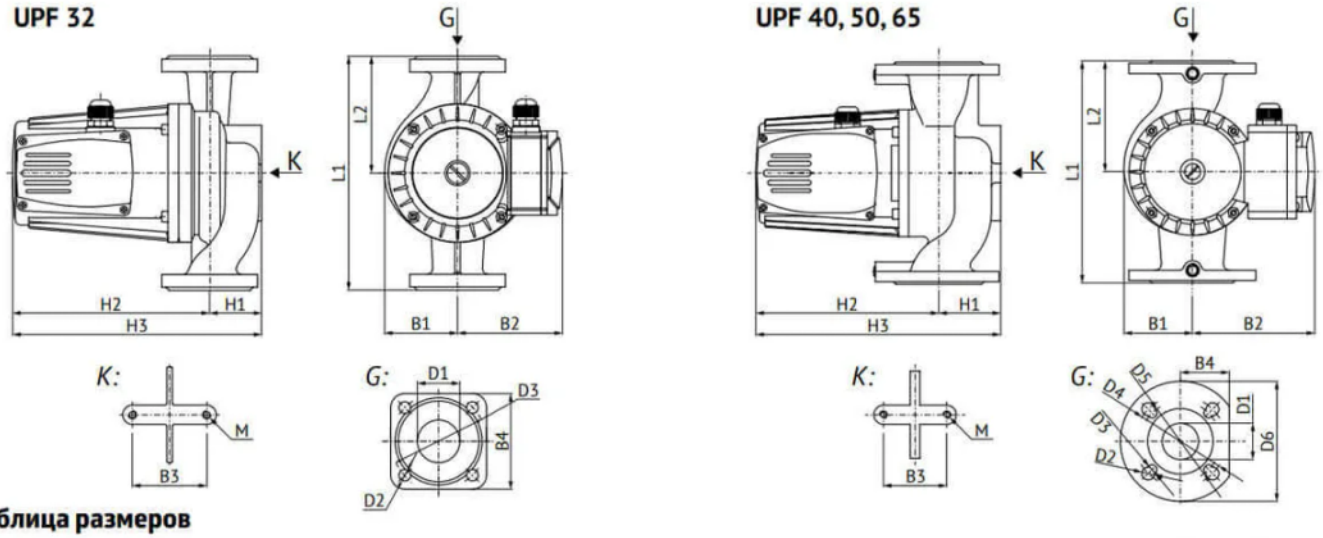

Таблица размеров

Модель	H1	H2	H3	L1	L2	B1	B2	B3	B4	D1	D2	D3	D4	D5	D6	M
UPF 32-120	49	185	234	220	110	68	99	70	90	32	11,5	90	–	–	–	M8
UPF 40-120	65	232	297	250	125	80	154	80	60	40	17,5	13,5	110	100	150	M10
UPF 40-160	65	232	297	250	125	80	154	80	60	40	17,5	13,5	110	100	150	M10
UPF 50-120	72	257	304	280	140	88	154	90	72	50	17,5	13,5	125	110	165	M10
UPF 50-160	72	257	329	280	140	88	154	90	72	50	17,5	13,5	125	110	165	M10
UPF 50-200	72	257	329	280	140	88	154	90	72	50	17,5	13,5	125	110	165	M10
UPF 65-80	78	232	310	280	140	88	154	90	76	65	17,5	13,5	145	130	180	M10
UPF 65-100	78	232	310	300	150	93	154	90	76	65	17,5	13,5	145	130	185	M10
UPF 65-120	78	257	335	300	150	93	154	90	76	65	17,5	13,5	145	130	185	M10

5. Данные для заказа

Наименование	Насос циркуляц. (отопл.) UPF 65-120 300 UNIPUMP
Артикул	25467
Производитель (марка)	UNIPUMP
Серия	UPF
Вид оборудования	Циркуляционные фланцевые насосы
Вес, кг	32,8
Гарантия, мес	36
Страна производства	Китай
Страна производства (Циркуляционные фланцевые насосы)	Китай

6. Документация

Инструкции и паспорта

- Инструкция серии UPC - UPF

Разрешительные документы

- Сертификат соответствия
- Декларация о соответствии_1
- Декларация о соответствии_2

Документы прилагаются к товару — в карточке товара и в архиве документов для тендера.