# UNIPUMP Насос циркуляц. (отопл.) PFE 65-80 340

Циркуляционные фланцевые насосы · Артикул 30450 · Серия PFE

## 1. Обзор

Насос циркуляционный серии PFE с фланцевым соединением и электронным управлением предназначен для принудительного движения жидкости (циркуляции) в замкнутом трубопроводе систем отопления, включая системы с постоянным и переменным расходом теплоносителя, а также в системах охлаждения и кондиционирования воздуха.
Насос оснащен электродвигателем с постоянными магнитами, «мокрым» ротором и блоком управления со встроенным преобразователем частоты, который контролирует скорость вращения рабочего колеса и позволяет осуществлять управление работой насоса в различных режимах в зависимости от характеристики системы.
Дополнительно насос имеет защитные функции и возможность внешнего управления по ШИМ-сигналу.

### Основные данные

| | |
|---|---|
| Присоединительный размер | DN65 |
| Максимальная мощность, Вт | 26...485 |
| Максимальный напор, м | 8 |
| Максимальная производительность, м3/ч | 30,1 |
| Максимальная производительность, л/мин | 501,6 |
| Гарантия, мес | 24 |

## 2. Гидравлические характеристики

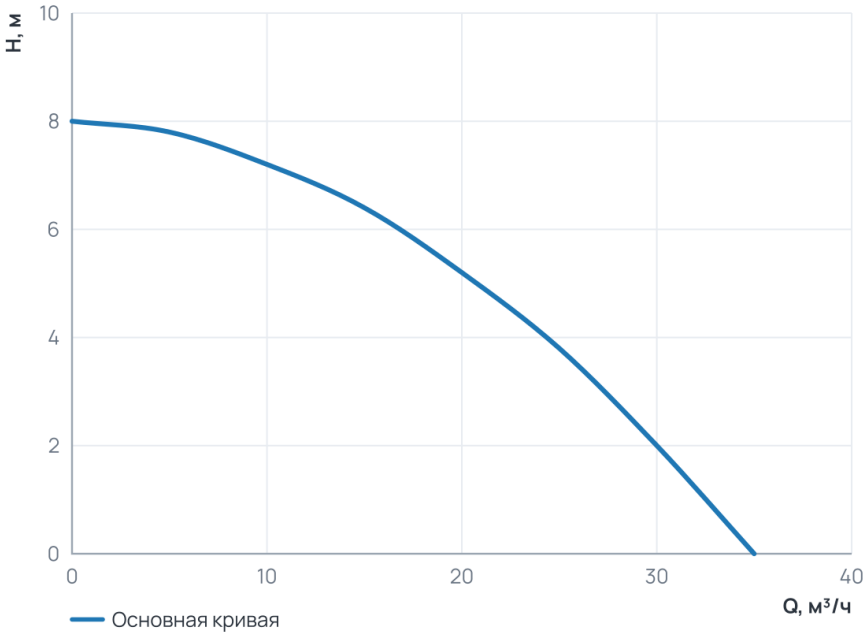


### Рабочий диапазон

| | |
|---|---|
| Подача Q | 0 ... 35 м³/ч |
| Напор H | 0 ... 8 м |

## 3. Технические данные

### Общие сведения

| | | | |
|---|---|---|---|
| Тип | Насос | Серия | PFE |
| Сдвоенный | Нет | Назначение | Отопление |
| Гарантия, мес | 24 | Качество воды | Чистая |
| Ответные соединения | Да | Страна производства | Китай |

## Гидравлические данные

| | | | |
|---|---|---|---|
| Максимальный напор, м | 8 | Максимальное давление в системе, бар | 10 |
| Максимальная производительность, м3/ч | 30,1 | Максимальная производительность, л/мин | 501,6 |

## Перекачиваемая среда

| | | | |
|---|---|---|---|
| Температура окружающей среды, °C | +1...+40 | Максимальная температура перекачиваемой жидкости, °C | -10...+110 |

## Материалы

| | | | |
|---|---|---|---|
| Материал корпуса | Чугун | Материал обмотки статора | Медь |
| Материал рабочего колеса | Пластик | | |

## Монтаж и присоединение

| | | | |
|---|---|---|---|
| Вес, кг | 30 | Длина, мм | 244 |
| Высота, мм | 340 | Ширина, мм | 219 |
| Присоединение | Фланцевое | Монтажная длина, мм | 340 |
| Длина электрокабеля (м) | 1,5 | Электрокабель с вилкой | Да |
| Присоединительный размер | DN65 | Диаметр условного прохода, мм | 65 |
| Качество воды (Циркуляционные фланцевые насосы) | Чистая | Страна производства (Циркуляционные фланцевые насосы) | Китай |
| Длина электрокабеля (м) (Циркуляционные фланцевые насосы) | 1,5 | Электрокабель с вилкой (Циркуляционные фланцевые насосы) | Да |

## Электродвигатель

| | | | |
|---|---|---|---|
| Степень защиты | IP44 | Номинальный ток, А | 2,3 |
| Параметры электросети | ~230В; 50Гц | Максимальная мощность, Вт | 26...485 |
| Частотное регулирование двигателя | Да | | |

## 4. Габаритные размеры

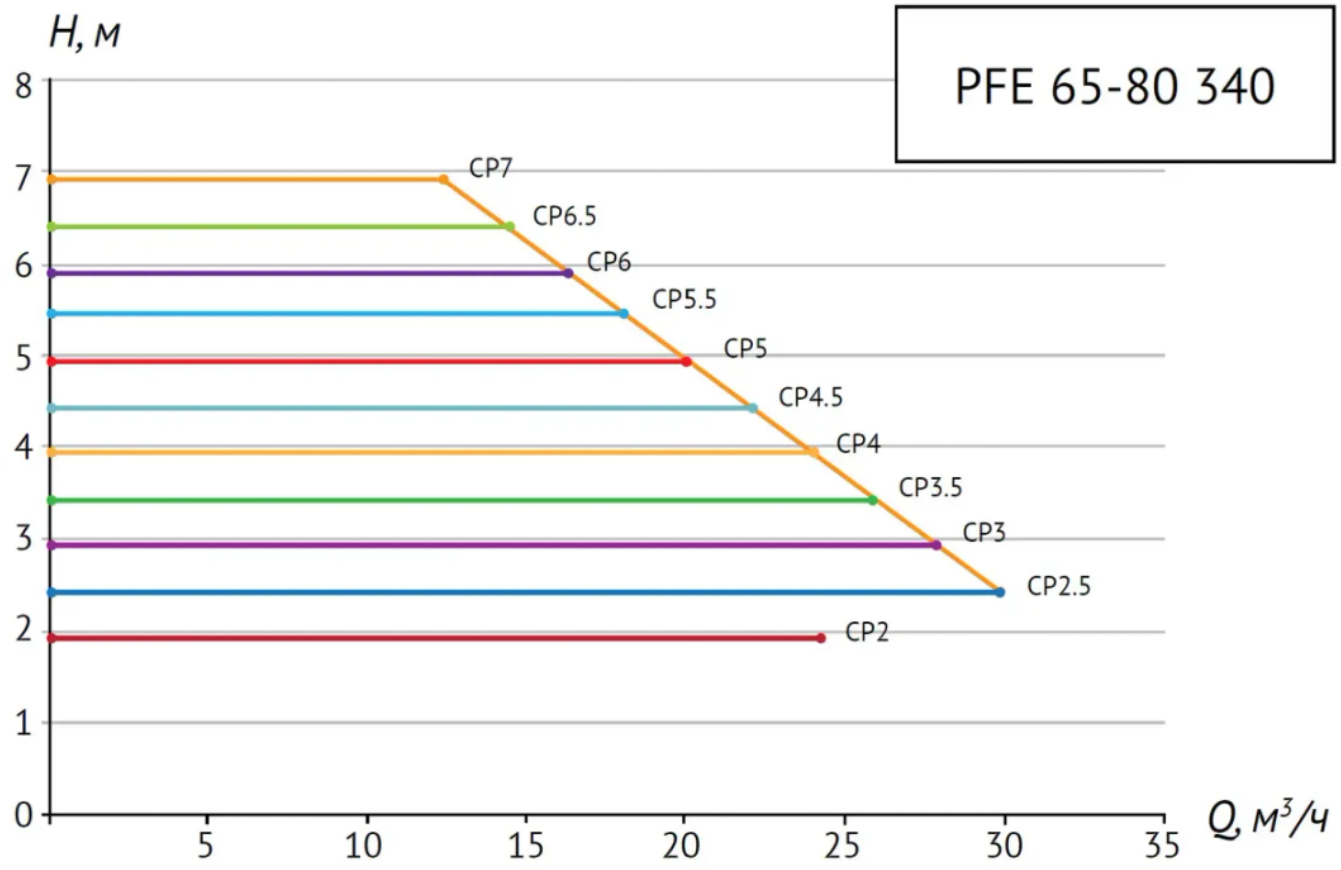


-- Режим постоянного давления (CP)

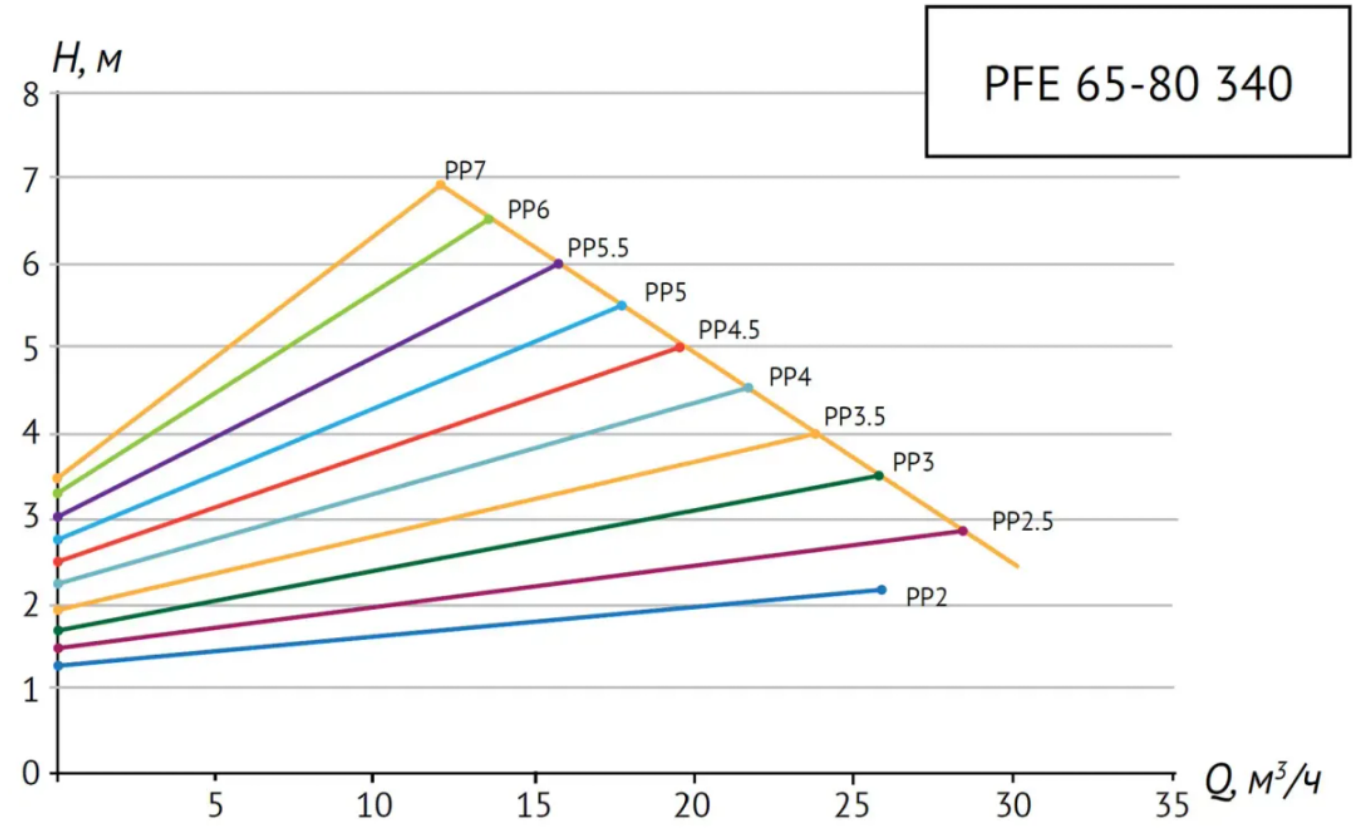


-- Режим пропорционального давления (PP)

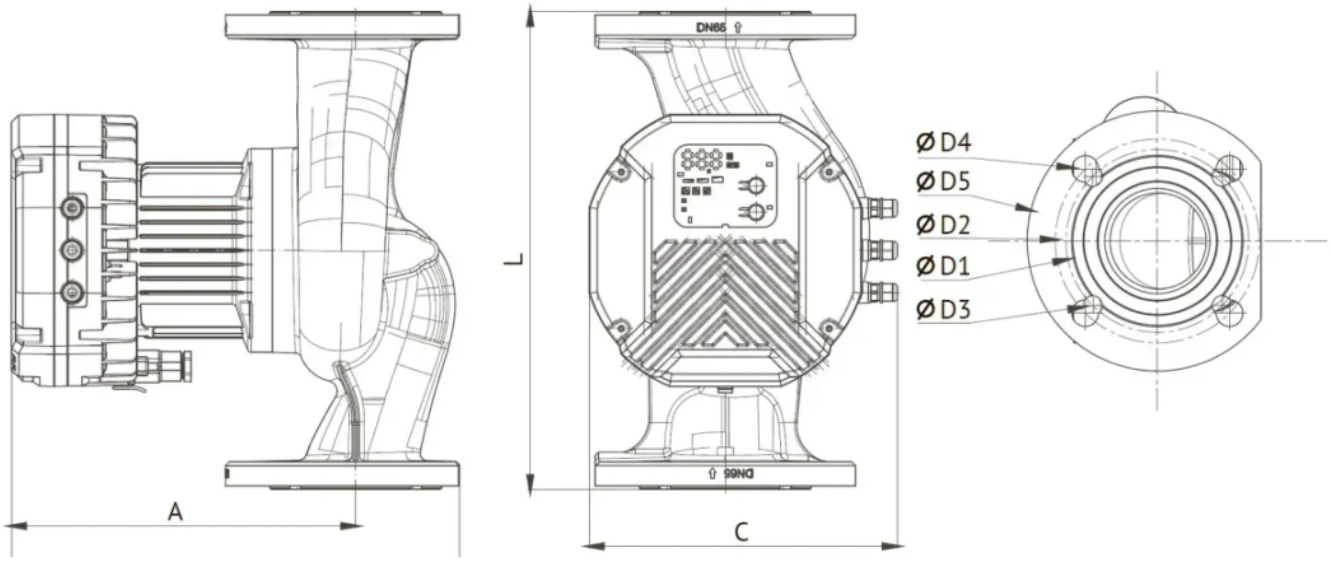


**Рисунок 2 – Размеры насосов PFE, DN65**

| Модель | Размеры, мм | | | | | | | | | |
|---|---|---|---|---|---|---|---|---|---|---|
| | L | A | B | C | D1 | D2 | D3 | D4 | D5 | DN |
| PFE 65-80 340<br>PFE 65-100 340<br>PFE 65-120 340 | 340 | 318 | 244 | 219 | 130 | 145 | 14 | 19 | 185 | 65 |

## 5. Данные для заказа

| | |
|---|---|
| Наименование | Насос циркуляц. (отопл.) PFE 65-80 340 |
| Артикул | 30450 |
| Производитель (марка) | UNIPUMP |
| Серия | PFE |
| Вид оборудования | Циркуляционные фланцевые насосы |
| Вес, кг | 30 |
| Гарантия, мес | 24 |
| Страна производства | Китай |
| Страна производства (Циркуляционные фланцевые насосы) | Китай |

## 6. Документация

### Инструкции и паспорта

- Инструкция PFE

### Разрешительные документы

- Сертификат соответствия
- Декларация о соответствии
- Декларация о соответствии 2

### Прочее

- Листовка A4

Документы прилагаются к товару — в карточке товара и в архиве документов для тендера.