UNIPUMP Насос циркуляц. (отопл.) PF3 65-180 340 3-х скоростной

Циркуляционные фланцевые насосы · Артикул 81788 · Серия PF

1. Обзор

Циркуляционные насосы серии PF и PF3 с фланцевым соединением предназначены для обеспечения принудительной циркуляции теплоносителя в системах отопления, охлаждения и кондиционирования воздуха. Насосы могут применяться в системах с постоянным расходом теплоносителя или в системах, требующих различных уровней расхода теплоносителя в жилых, административных и производственных зданиях.
Насосы оборудованы трехступенчатым регулятором скорости и электродвигателем с «мокрым» ротором. Модели серии PF предназначены для работы от однофазной сети ~230 В, модели серии PF3 — от трехфазной сети 3~400 В.
Корпус насоса изготовлен из чугуна с катафорезным покрытием.

Основные данные

Присоединительный размер	DN65
Максимальная мощность, Вт	1,08/1,25/1,85
Максимальный напор, м	18,2
Максимальная производительность, м3/ч	43,5
Максимальная производительность, л/мин	725
Гарантия, мес	24

2. Гидравлические характеристики

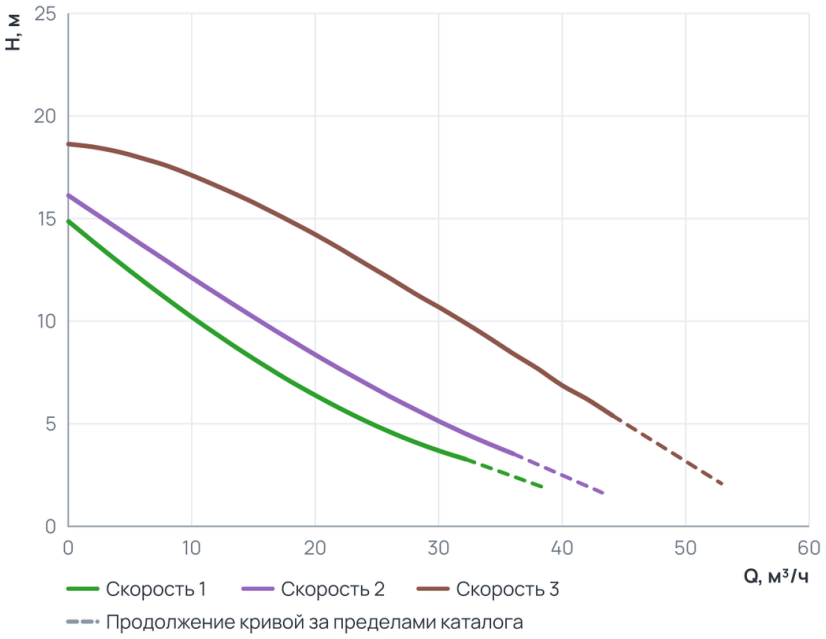

Рабочий диапазон

Скорость 1	
Подача Q	0 … 32,2 м³/ч
Напор H	3,3 … 14,9 м
Скорость 2	
Подача Q	0 … 36 м³/ч
Напор H	3,5 … 16,1 м
Скорость 3	
Подача Q	0 … 44,1 м³/ч
Напор H	5,4 … 18,6 м

Пунктир на диаграмме — продолжение кривой за пределами каталога производителя.

3. Технические данные

Общие сведения

Тип	Насос	Серия	PF
Сдвоенный	Нет	Вид насоса	Центробежный
Назначение	Отопление и ГВС	Гарантия, мес	24
Ответные соединения	Да	Страна производства	Китай

Гидравлические данные

Максимальный напор, м	18,2	Максимальное давление в системе, бар	10
Максимальная производительность, м3/ч	43,5	Максимальная производительность, л/мин	725

Перекачиваемая среда

Температура окружающей среды, °C	+1...+40	Максимальное содержание этиленгликоля, %	50
Максимальная температура перекачиваемой жидкости, °C	-10...+110		

Материалы

Материал корпуса	Чугун	Материал обмотки статора	Медь
Материал рабочего колеса	Нержавеющая сталь		

Монтаж и присоединение

Вес, кг	41	Длина, мм	340
Высота, мм	390	Ширина, мм	264
Присоединение	Фланцевое	Монтажная длина, мм	340
Длина электрокабеля (м)	1	Электрокабель с вилкой	Нет
Присоединительный размер	DN65	Диаметр условного прохода, мм	65
Страна производства (Циркуляционные фланцевые насосы)	Китай	Длина электрокабеля (м) (Циркуляционные фланцевые насосы)	1
Электрокабель с вилкой (Циркуляционные фланцевые насосы)	Нет	Макс. мощность котла (кВт) (Циркуляционные фланцевые насосы)	0

Электродвигатель

Степень защиты	IP42	Номинальный ток, А	1,89/2,18/3,37
Количество скоростей	3	Параметры электросети	3~; 400В; 50Гц
Максимальная мощность, Вт	1,08/1,25/1,85	Частотное регулирование двигателя	Нет

4. Габаритные размеры

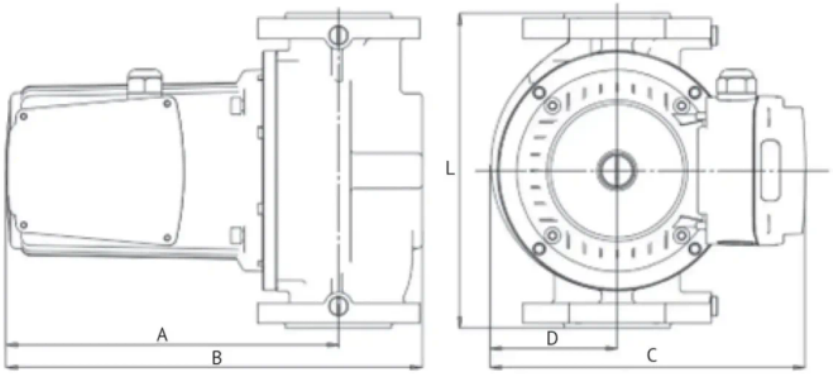

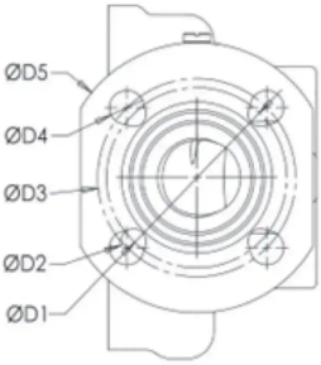

Модель	Габаритные размеры, мм					Фланцевое соединение, мм				
	A	B	D	C	L	D5	D4	D3	D2	D1
PF3 65-180 340	306	390	113	264	340	185	19	145	14	130

5. Данные для заказа

Наименование	Насос циркуляц. (отопл.) PF3 65-180 340 3-х скоростной
Артикул	81788
Производитель (марка)	UNIPUMP
Серия	PF
Вид оборудования	Циркуляционные фланцевые насосы
Вес, кг	41
Гарантия, мес	24
Страна производства	Китай
Страна производства (Циркуляционные фланцевые насосы)	Китай

6. Документация

Инструкции и паспорта

- Инструкция серия PF

Разрешительные документы

- Сертификат соответствия PF
- Декларация о соответствии PF
- Декларация о соответствии PF-2

Прочее

- Листовка A4

Документы прилагаются к товару — в карточке товара и в архиве документов для тендера.