UNIPUMP Насос циркуляц. (отопл.) PF 50-130 280 3-х скоростной

Циркуляционные фланцевые насосы · Артикул 79864 · Серия PF

1. Обзор

Циркуляционные насосы серии PF и PF3 с фланцевым соединением предназначены для обеспечения принудительной циркуляции теплоносителя в системах отопления, охлаждения и кондиционирования воздуха. Насосы могут применяться в системах с постоянным расходом теплоносителя или в системах, требующих различных уровней расхода теплоносителя в жилых, административных и производственных зданиях.
Насосы оборудованы трехступенчатым регулятором скорости и электродвигателем с «мокрым» ротором. Модели серии PF предназначены для работы от однофазной сети ~230 В, модели серии PF3 — от трехфазной сети 3~400 В.
Корпус насоса изготовлен из чугуна с катафорезным покрытием.

Основные данные

Присоединительный размер	DN50
Максимальная мощность, Вт	0,78/0,93/1,2
Максимальный напор, м	13,2
Максимальная производительность, м3/ч	24,8
Максимальная производительность, л/мин	413
Гарантия, мес	24

2. Гидравлические характеристики

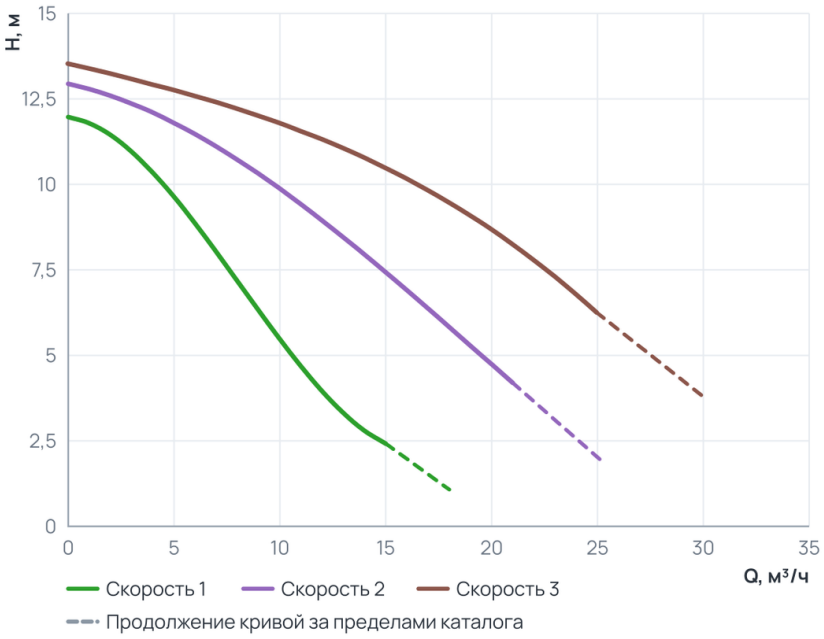

Рабочий диапазон

Скорость 1	
Подача Q	0 … 15 м³/ч
Напор H	2,4 … 12 м
Скорость 2	
Подача Q	0 … 21 м³/ч
Напор H	4,2 … 12,9 м
Скорость 3	
Подача Q	0 … 25 м³/ч
Напор H	6,3 … 13,5 м

Пунктир на диаграмме — продолжение кривой за пределами каталога производителя.

3. Технические данные

Общие сведения

Тип	Насос	Серия	PF
Сдвоенный	Нет	Вид насоса	Центробежный
Назначение	Отопление и ГВС	Гарантия, мес	24
Ответные соединения	Да	Страна производства	Китай

Гидравлические данные

Максимальный напор, м	13,2	Максимальное давление в системе, бар	10
Максимальная производительность, м3/ч	24,8	Максимальная производительность, л/мин	413

Перекачиваемая среда

Температура окружающей среды, °C	+1...+40	Максимальное содержание этиленгликоля, %	50
Максимальная температура перекачиваемой жидкости, °C	-10...+110		

Материалы

Материал корпуса	Чугун	Материал обмотки статора	Медь
Материал рабочего колеса	Нержавеющая сталь		

Монтаж и присоединение

Вес, кг	34	Длина, мм	280
Высота, мм	337	Ширина, мм	252
Присоединение	Фланцевое	Монтажная длина, мм	280
Длина электрокабеля (м)	1,5	Электрокабель с вилкой	Да
Присоединительный размер	DN50	Диаметр условного прохода, мм	50
Страна производства (Циркуляционные фланцевые насосы)	Китай	Длина электрокабеля (м) (Циркуляционные фланцевые насосы)	1,5
Электрокабель с вилкой (Циркуляционные фланцевые насосы)	Да	Макс. мощность котла (кВт) (Циркуляционные фланцевые насосы)	0

Электродвигатель

Степень защиты	IP42	Номинальный ток, А	2,65/2,7/2,8
Количество скоростей	3	Параметры электросети	~230В; 50Гц
Максимальная мощность, Вт	0,78/0,93/1,2	Частотное регулирование двигателя	Нет

4. Габаритные размеры

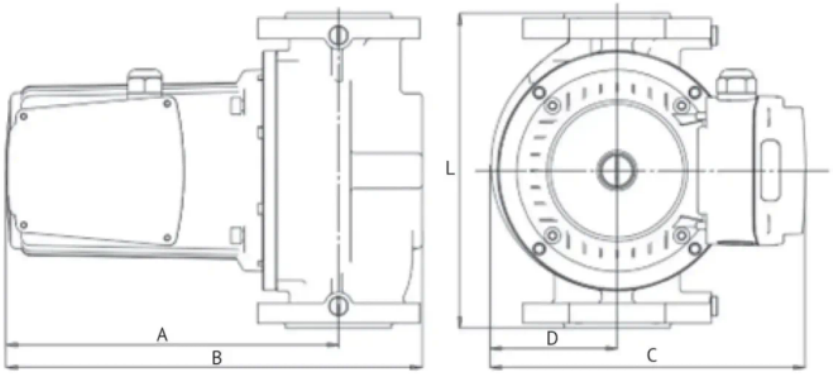

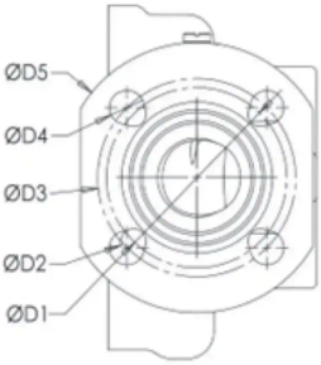

Модель	Габаритные размеры, мм					Фланцевое соединение, мм				
	A	B	D	C	L	D5	D4	D3	D2	D1
PF 50-130 280/ PF3 50-130 280	262	337	102	252	280	165	19	125	14	110

5. Данные для заказа

Наименование	Насос циркуляц. (отопл.) PF 50-130 280 3-х скоростной
Артикул	79864
Производитель (марка)	UNIPUMP
Серия	PF
Вид оборудования	Циркуляционные фланцевые насосы
Вес, кг	34
Гарантия, мес	24
Страна производства	Китай
Страна производства (Циркуляционные фланцевые насосы)	Китай

6. Документация

Инструкции и паспорта

- Инструкция серия PF

Разрешительные документы

- Сертификат соответствия PF
- Декларация о соответствии PF
- Декларация о соответствии PF-2

Прочее

- Листовка A4

Документы прилагаются к товару — в карточке товара и в архиве документов для тендера.