# UNIPUMP Насос циркуляц. (отопл.) PF 40-130 250 3-х скоростной

Циркуляционные фланцевые насосы · Артикул 17761 · Серия PF

## 1. Обзор

Циркуляционные насосы серии PF и PF3 с фланцевым соединением предназначены для обеспечения принудительной циркуляции теплоносителя в системах отопления, охлаждения и кондиционирования воздуха. Насосы могут применяться в системах с постоянным расходом теплоносителя или в системах, требующих различных уровней расхода теплоносителя в жилых, административных и производственных зданиях.
Насосы оборудованы трехступенчатым регулятором скорости и электродвигателем с «мокрым» ротором. Модели серии PF предназначены для работы от однофазной сети ~230 В, модели серии PF3 — от трехфазной сети 3~400 В.
Корпус насоса изготовлен из чугуна с катафорезным покрытием.

### Основные данные

| | |
|---|---|
| Присоединительный размер | DN40 |
| Максимальная мощность, Вт | 0,69/0,73/0,8 |
| Максимальный напор, м | 12,8 |
| Максимальная производительность, м3/ч | 15,8 |
| Максимальная производительность, л/мин | 263 |
| Гарантия, мес | 24 |

## 2. Гидравлические характеристики

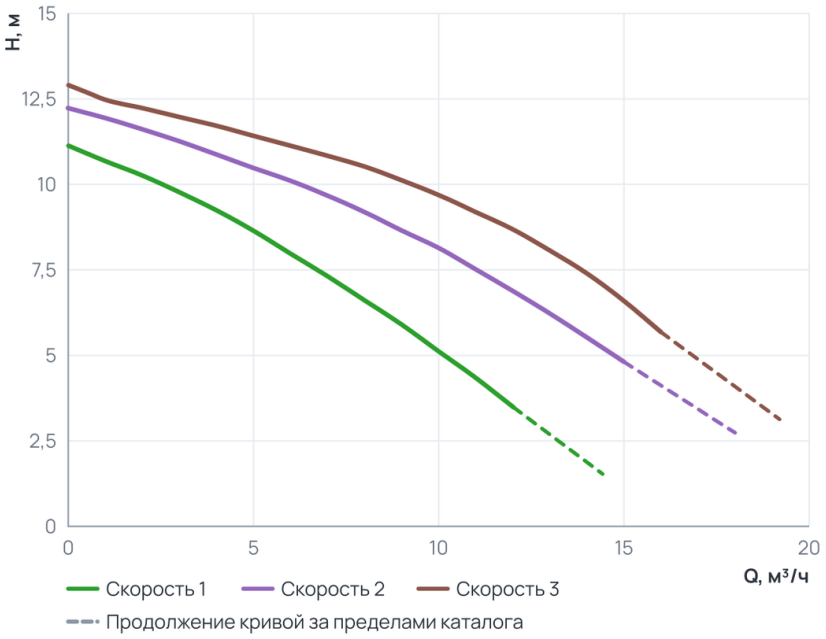


### Рабочий диапазон

| | |
|---|---|
| **Скорость 1** | |
| Подача Q | 0 … 12 м³/ч |
| Напор H | 3,5 … 11,1 м |
| **Скорость 2** | |
| Подача Q | 0 … 15 м³/ч |
| Напор H | 4,8 … 12,2 м |
| **Скорость 3** | |
| Подача Q | 0 … 16 м³/ч |
| Напор H | 5,7 … 12,9 м |

Пунктир на диаграмме — продолжение кривой за пределами каталога производителя.

## 3. Технические данные

### Общие сведения

| | | | |
|---|---|---|---|
| Тип | Насос | Серия | PF |
| Сдвоенный | Нет | Вид насоса | Центробежный |
| Назначение | Отопление и ГВС | Гарантия, мес | 24 |
| Ответные соединения | Да | Страна производства | Китай |

## Гидравлические данные

| | | | |
|---|---|---|---|
| Максимальный напор, м | 12,8 | Максимальное давление в системе, бар | 10 |
| Максимальная производительность, м3/ч | 15,8 | Максимальная производительность, л/мин | 263 |

## Перекачиваемая среда

| | | | |
|---|---|---|---|
| Температура окружающей среды, °C | +1...+40 | Максимальное содержание этиленгликоля, % | 50 |
| Максимальная температура перекачиваемой жидкости, °C | -10...+110 | | |

## Материалы

| | | | |
|---|---|---|---|
| Материал корпуса | Чугун | Материал обмотки статора | Медь |
| Материал рабочего колеса | Нержавеющая сталь | | |

## Монтаж и присоединение

| | | | |
|---|---|---|---|
| Вес, кг | 29 | Длина, мм | 250 |
| Высота, мм | 329 | Ширина, мм | 250 |
| Присоединение | Фланцевое | Монтажная длина, мм | 250 |
| Длина электрокабеля (м) | 1,5 | Электрокабель с вилкой | Да |
| Присоединительный размер | DN40 | Диаметр условного прохода, мм | 40 |
| Страна производства (Циркуляционные фланцевые насосы) | Китай | Длина электрокабеля (м) (Циркуляционные фланцевые насосы) | 1,5 |
| Электрокабель с вилкой (Циркуляционные фланцевые насосы) | Да | Макс. мощность котла (кВт) (Циркуляционные фланцевые насосы) | 0 |

## Электродвигатель

| | | | |
|---|---|---|---|
| Степень защиты | IP42 | Номинальный ток, А | 3,45/3,5/3,74 |
| Количество скоростей | 3 | Параметры электросети | ~230В; 50Гц |
| Максимальная мощность, Вт | 0,69/0,73/0,8 | Частотное регулирование двигателя | Нет |

## 4. Габаритные размеры

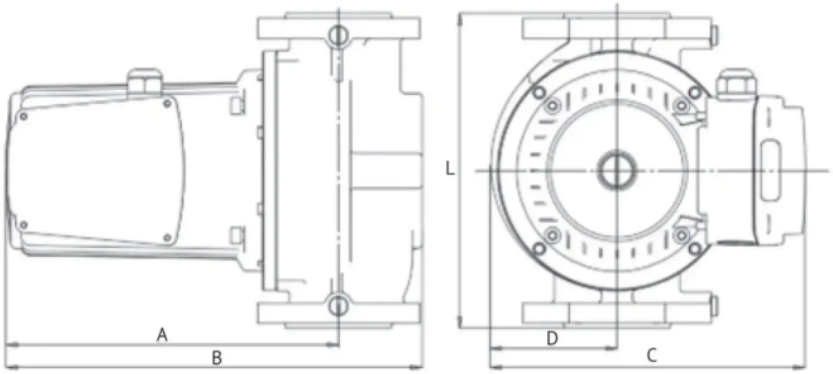


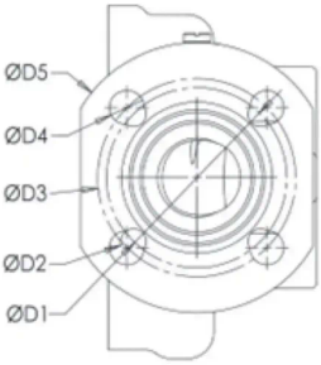


| Модель | Габаритные размеры, мм | | | | | Фланцевое соединение, мм | | | | |
|---|---|---|---|---|---|---|---|---|---|---|
| | A | B | D | C | L | D5 | D4 | D3 | D2 | D1 |
| PF 40-130 250 | 262 | 329 | 100 | 250 | 250 | 150 | 19 | 110 | 14 | 100 |

## 5. Данные для заказа

| | |
|---|---|
| Наименование | Насос циркуляц. (отопл.) PF 40-130 250 3-х скоростной |
| Артикул | 17761 |
| Производитель (марка) | UNIPUMP |
| Серия | PF |
| Вид оборудования | Циркуляционные фланцевые насосы |
| Вес, кг | 29 |
| Гарантия, мес | 24 |
| Страна производства | Китай |
| Страна производства (Циркуляционные фланцевые насосы) | Китай |

## 6. Документация

### Инструкции и паспорта

- Инструкция серия PF

### Разрешительные документы

- Сертификат соответствия PF
- Декларация о соответствии PF
- Декларация о соответствии PF-2

### Прочее

- Листовка A4

Документы прилагаются к товару — в карточке товара и в архиве документов для тендера.