Насос циркуляц. (ГВС, тепл. пол) LPA 25-60 180 В UNIPUMP

Циркуляционные резьбовые (муфтовые) насосы · Артикул 48140 · Серия LPA

1. Обзор

Циркуляционные насосы серии LPA оснащены электронным блоком управления, который позволяет задавать различные режимы работы насоса (пропорциональное регулирование с самым высоким и самым низким постоянным значением напора, поддержание постоянного давления, работа на одной из трех фиксированных скоростей вращения, ночное снижение мощности). Блок частотного регулирования позволяет автоматически согласовывать мощность насоса с фактическим перепадом давлений, что обеспечивает высокую энергоэффективность насоса. Насос имеет удобную панель управления, может работать в автоматическом режиме (заводская настройка), который адаптирует насос к потребностям конкретной системы отопления и позволяет не производить дополнительные настройки. Насосы серии LPA отличает низкий уровень шума и низкое энергопотребление.

Основные данные

Максимальная мощность, Вт	45
Максимальный напор, м	6
Максимальная производительность, м3/ч	3,6
Максимальная производительность, л/мин	60
Максимальная температура перекачиваемой жидкости, °C	+2...+95
Ответные соединения	Да

2. Гидравлические характеристики

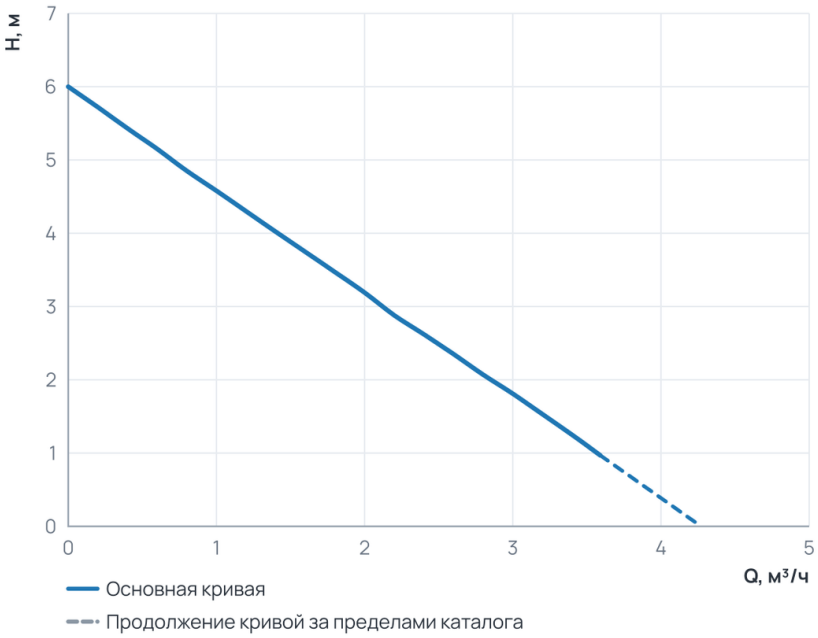

Рабочий диапазон

Подача Q	0 ... 3,6 м³/ч
Напор H	1 ... 6 м

Пунктир на диаграмме — продолжение кривой за пределами каталога производителя.

3. Технические данные

Общие сведения

Тип	Насос	Серия	LPA
Группа	25-60	Сдвоенный	Нет
Вид насоса	Центробежный	Назначение	Отопление и ГВС
Гарантия, мес	24	Уровень шума, дБ	45

Общие сведения (продолжение)

Ответные соединения	Да	Страна производства	Китай

Гидравлические данные

Максимальный напор, м	6	Максимальное давление в системе, бар	10
Максимальная производительность, м3/ч	3,6	Максимальная производительность, л/мин	60

Перекачиваемая среда

Температура окружающей среды, °C	+1...+40	Максимальное содержание этиленгликоля, %	50
Максимальная температура перекачиваемой жидкости, °C	+2...+95		

Материалы

Материал корпуса	Латунь	Материал обмотки статора	Медь

Монтаж и присоединение

Вес, кг	3	Длина, мм	155
Высота, мм	200	Ширина, мм	185
Присоединение	Муфтовое	Монтажная длина, мм	180
Присоединительный размер	1½ × 1"	Диаметр условного прохода, мм	25
Страна производства (Циркуляционные резьбовые (муфтовые) насосы)	Китай	Макс. мощность котла (кВт) (Циркуляционные резьбовые (муфтовые) насосы)	0

Электродвигатель

Степень защиты	IP44	Номинальный ток, А	0,38
Количество скоростей	8	Параметры электросети	~230В; 50Гц
Максимальная мощность, Вт	45	Максимальная мощность, кВт	0,005...0,045
Частотное регулирование двигателя	Да		

4. Габаритные размеры

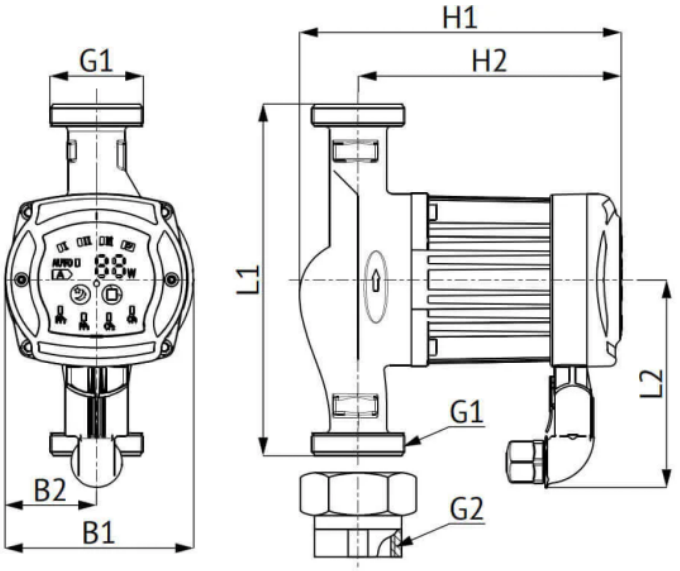

Модель	Габаритные и установочные размеры, мм						Присоед. размеры, дюйм	
	L1	L2	B1	B2	H1	H2	G1	G2
LPA 20-40	130	106	96	46	165	136	1	¾
LPA 25-40	180	106	96	46	165	136	1½	1
LPA 32-40	180	106	96	46	165	136	2	1¼
LPA 20-60	130	106	96	46	165	136	1	¾
LPA 25-60	180	106	96	46	165	136	1½	1
LPA 32-60	180	106	96	46	165	136	2	1¼
LPA 25-80	180	90	129	64,5	236	184	1½	1
LPA 32-80	180	90	129	64,5	236	184	2	1¼

5. Данные для заказа

Наименование	Насос циркуляц. (ГВС, тепл. пол) LPA 25-60 180 B UNIPUMP
Артикул	48140
Производитель (марка)	UNIPUMP
Серия	LPA
Вид оборудования	Циркуляционные резьбовые (муфтовые) насосы
Вес, кг	3
Гарантия, мес	24
Страна производства	Китай
Страна производства (Циркуляционные резьбовые (муфтовые) насосы)	Китай

6. Документация

Инструкции и паспорта

- Инструкция UNIPUMP серии LPA

Разрешительные документы

- Сертификат соответствия
- Декларация о соответствии
- Декларация о соответствии 2

Документы прилагаются к товару — в карточке товара и в архиве документов для тендера.