# Насос циркуляц. (отопл.) CP 25-40 180 UNIPUMP

Циркуляционные резьбовые (муфтовые) насосы · Артикул 67353 · Серия CP

UNIPUMP
Насосное оборудование

## 1. Обзор

Насосы серии CP представляют собой циркуляционные насосы с «мокрым» ротором и предназначены для создания принудительной циркуляции жидкости в одно- или двухтрубных системах отопления или горячего водоснабжения при стабильном или слабоменяющемся расхо

### Основные данные

| | |
|---|---|
| Максимальная мощность, Вт | 72 |
| Максимальный напор, м | 4 |
| Максимальная производительность, м3/ч | 2,9 |
| Максимальная производительность, л/мин | 48 |
| Максимальная температура перекачиваемой жидкости, °C | +2...+110 |
| Ответные соединения | Да |

## 2. Гидравлические характеристики

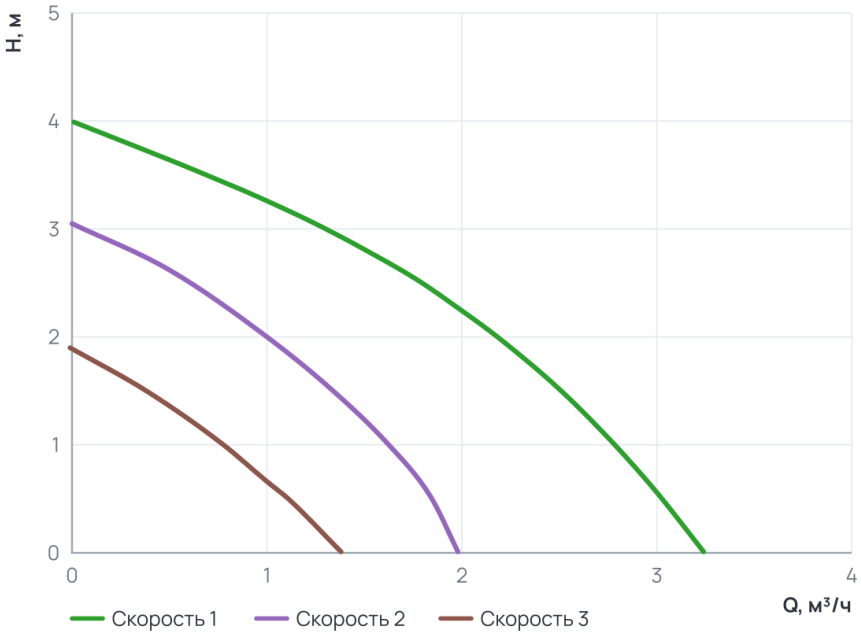


### Рабочий диапазон

| | |
|---|---|
| **Скорость 1** | |
| Подача Q | 0 ... 3,2 м³/ч |
| Напор H | 0 ... 4 м |
| **Скорость 2** | |
| Подача Q | 0 ... 2 м³/ч |
| Напор H | 0 ... 3,1 м |
| **Скорость 3** | |
| Подача Q | 0 ... 1,4 м³/ч |
| Напор H | 0 ... 1,9 м |

## 3. Технические данные

### Общие сведения

| | | | |
|---|---|---|---|
| Тип | Насос | Серия | CP |
| Группа | 25-40 | Сдвоенный | Нет |
| Вид насоса | Центробежный | Назначение | Отопление |
| Гарантия, мес | 24 | Уровень шума, дБ | <45 |
| Ответные соединения | Да | Страна производства | Китай |

### Гидравлические данные

| | | | |
|---|---|---|---|
| Максимальный напор, м | 4 | Максимальное давление в системе, бар | 10 |
| Максимальная производительность, м3/ч | 2,9 | Максимальная производительность, л/мин | 48 |

## Перекачиваемая среда

| | | | |
|---|---|---|---|
| Температура окружающей среды, °C | +1...+40 | Максимальное содержание этиленгликоля, % | 50 |
| Максимальная температура перекачиваемой жидкости, °C | +2...+110 | | |

## Материалы

| | | | |
|---|---|---|---|
| Материал корпуса | Чугун | Материал обмотки статора | Медь |

## Монтаж и присоединение

| | | | |
|---|---|---|---|
| Вес, кг | 2,6 | Длина, мм | 130 |
| Высота, мм | 135 | Ширина, мм | 190 |
| Присоединение | Муфтовое | Монтажная длина, мм | 180 |
| Длина электрокабеля (м) | 1,2 | Электрокабель с вилкой | Да |
| Присоединительный размер | 1½ × 1" | Диаметр условного прохода, мм | 25 |
| Страна производства (Циркуляционные резьбовые (муфтовые) насосы) | Китай | Длина электрокабеля (м) (Циркуляционные резьбовые (муфтовые) насосы) | 1,2 |
| Электрокабель с вилкой (Циркуляционные резьбовые (муфтовые) насосы) | Да | Макс. мощность котла (кВт) (Циркуляционные резьбовые (муфтовые) насосы) | 0 |
| Емкость конденсатора (мкФ) (Циркуляционные резьбовые (муфтовые) насосы) | 2,5 | | |

## Электродвигатель

| | | | |
|---|---|---|---|
| Степень защиты | IP44 | Номинальный ток, А | 0,34 |
| Количество скоростей | 3 | Параметры электросети | ~230В; 50Гц |
| Максимальная мощность, Вт | 72 | Емкость конденсатора (мкФ) | 2,5 |
| Максимальная мощность, кВт | 0.038/0.053/0.072 | Частотное регулирование двигателя | Нет |

## 4. Габаритные размеры

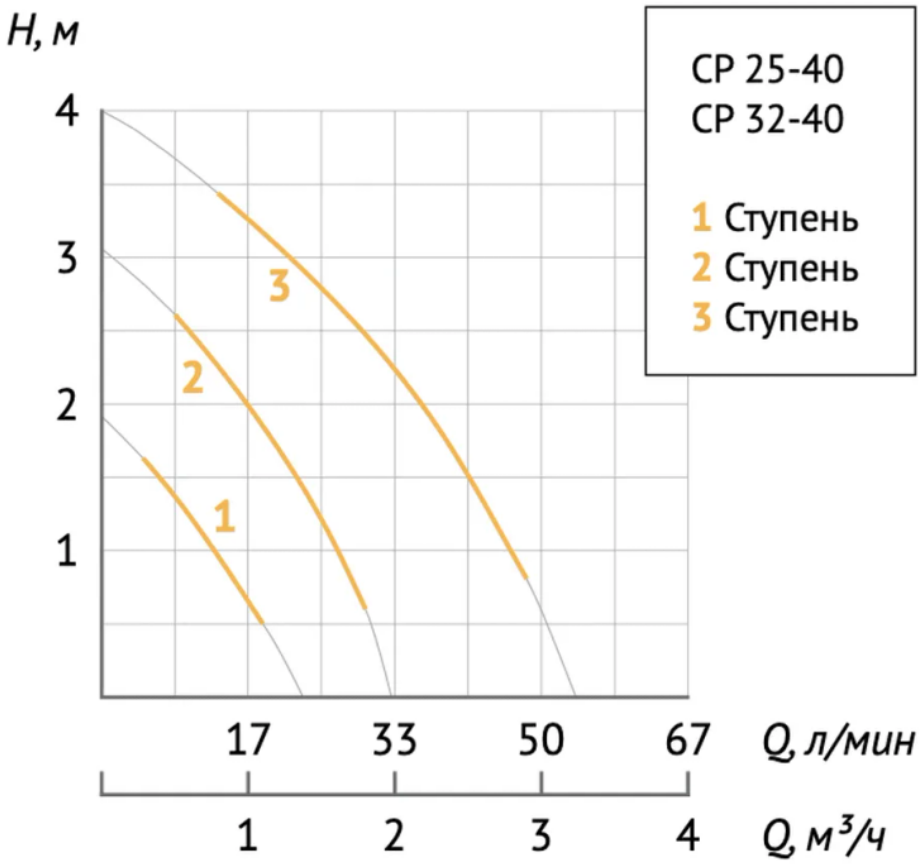


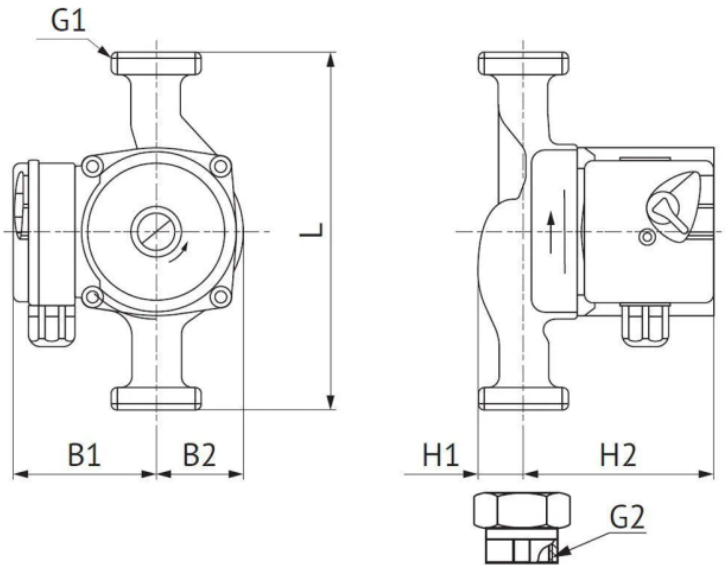


| Модель | L, мм | H1, мм | H2, мм | B1, мм | B2, мм | G1, дюйм | G2, дюйм |
|---|---|---|---|---|---|---|---|
| CP 25-40 130 | 130 | 27 | 102 | 77 | 45 | 1½" | 1" |
| CP 25-40 180 | 180 | 27 | 102 | 77 | 45 | 1½" | 1" |
| CP 25-60 130 | 130 | 27 | 102 | 77 | 45 | 1½" | 1" |
| CP 25-60 180 | 180 | 27 | 102 | 77 | 45 | 1½" | 1" |
| CP 32-40 180 | 180 | 29 | 102 | 77 | 45 | 2" | 1¼" |
| CP 32-60 180 | 180 | 29 | 102 | 77 | 45 | 2" | 1¼" |
| CP 25-80 180 | 180 | 46 | 136 | 84 | 50 | 1½" | 1" |
| CP 32-80 180 | 180 | 46 | 136 | 84 | 50 | 2" | 1¼" |

## 5. Данные для заказа

| | |
|---|---|
| Наименование | Насос циркуляц. (отопл.) CP 25-40 180 UNIPUMP |
| Артикул | 67353 |
| Производитель (марка) | UNIPUMP |
| Серия | CP |
| Вид оборудования | Циркуляционные резьбовые (муфтовые) насосы |
| Вес, кг | 2,6 |
| Гарантия, мес | 24 |
| Страна производства | Китай |
| Страна производства (Циркуляционные резьбовые (муфтовые) насосы) | Китай |

## 6. Документация

### Инструкции и паспорта

- Инструкция CP

### Разрешительные документы

- Сертификат соответствия
- Декларация о соответствии-2
- Декларация о соответствии-1

Документы прилагаются к товару — в карточке товара и в архиве документов для тендера.