Насос центробежный верт. многоступенчатый MVH 8-16 (5,5 кВт) UNIPUMP

Многоступенчатые вертикальные насосы · Артикул 11988 · Серия MVH

1. Обзор

Насосы центробежные вертикальные многоступенчатые серии MVH предназначены для перекачивания горячей и холодной жидкости в различных системах и повышения давления в трубопроводах и установках. Насосы поставляются с различным количеством ступеней для обеспечения требуемого расхода и напора и подключаются к горизонтальному трубопроводу, магистрали которого соосны, с помощью фланцевого соединения.
Насос поставляется с круглыми съемными фланцами, которые устанавливаются на патрубки насоса и комплектом ответных фланцев.
Насос состоит из электродвигателя и проточной части.
Электродвигатель – трехфазный асинхронный двухполюсной закрытого типа с воздушным охлаждением.

Основные данные

Присоединительный размер	DN40
Максимальная мощность, кВт	5,5
Максимальный напор, м	172
Максимальная производительность, м3/ч	12
Номинальный напор, м	148
Номинальная подача, м3/ч	8
Максимальное давление в системе, бар	25
Максимальная температура перекачиваемой жидкости, °C	-15...+120
Гарантия, мес	24

2. Гидравлические характеристики

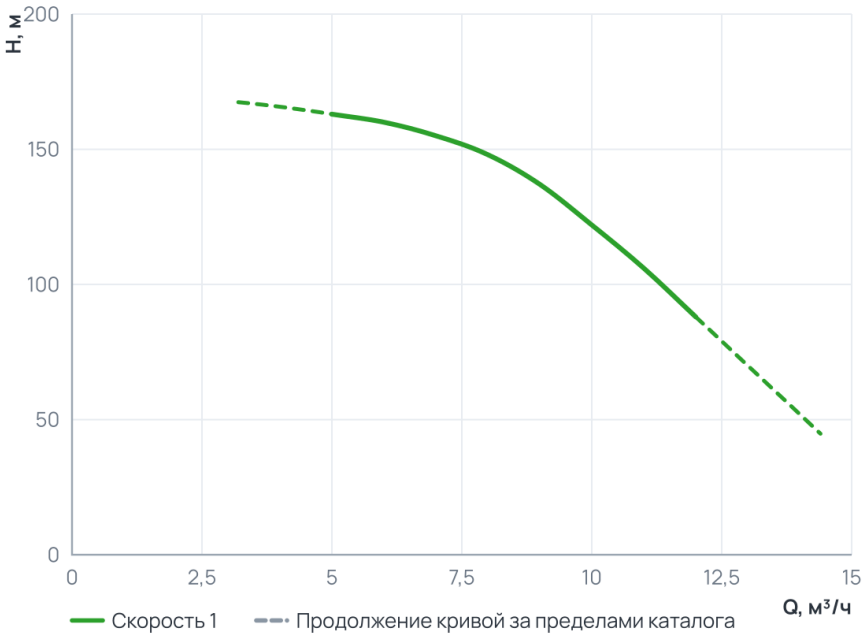

Рабочий диапазон

Подача Q	5 ... 12 м³/ч
Напор H	88 ... 163 м

Пунктир на диаграмме — продолжение кривой за пределами каталога производителя.

3. Технические данные

Общие сведения

Серия	MVH	Гарантия, мес	24
Ответные соединения	Да	Страна производства	Китай
Температура окружающего воздуха ( )	+1...+40	Максимальное количество пусков в час	20

Гидравлические данные

Номинальный напор, м	148	Максимальный напор, м	172
Номинальная подача, м3/ч	8	Максимальное давление в системе, бар	25
Максимальная производительность, м3/ч	12	Максимальная производительность, л/мин	200

Перекачиваемая среда

Температура окружающей среды, °C	+1...+40	Максимальная температура перекачиваемой жидкости, °C	-15...+120

Материалы

Материал корпуса	Чугун и нержавеющая сталь	Материал обмотки статора	Медь
Материал рабочего колеса	Нержавеющая сталь		

Монтаж и присоединение

Вес, кг	97	Длина, мм	1197
Высота, мм	280	Ширина, мм	280
Присоединение	Фланцевое	Монтажная длина, мм	280
Присоединительный размер	DN40	Диаметр условного прохода, мм	40

Электродвигатель

Степень защиты	IP55	Номинальный ток, А	11
Параметры электросети	3~; 400В; 50Гц	Частота вращения, об/мин	2900
Максимальная мощность, Вт	5 500	Максимальная мощность, кВт	5,5

4. Габаритные размеры

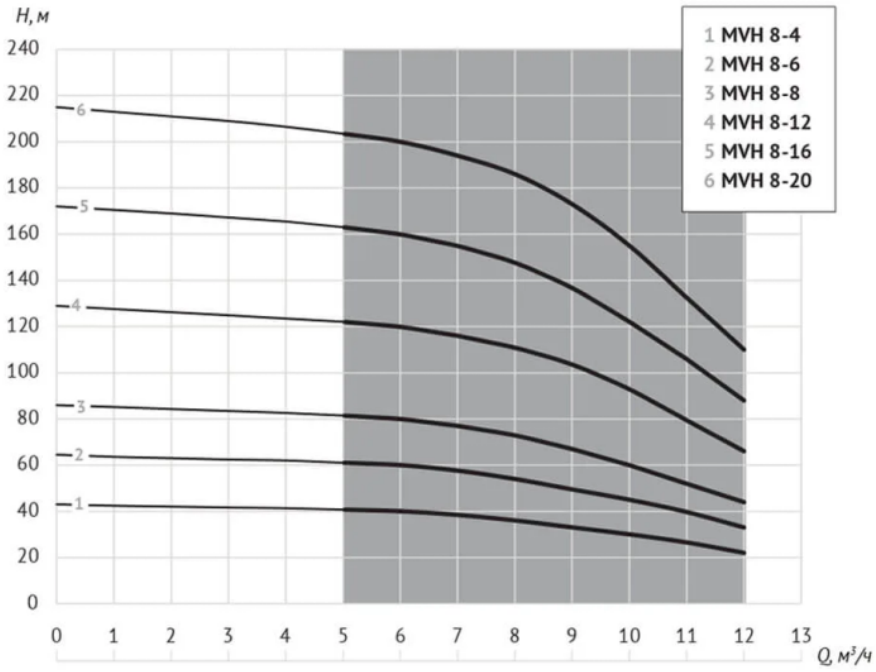

Модель	P, кВт	Q, м³/ч	Производительность							
			5	6	7	8	9	10	11	12
MVH 8-4	1,5	Напор (H), м	40,7	40	38,4	36	33	30	26,5	22
MVH 8-6	2,2		61	60	57,6	54	49,5	45	39,7	33
MVH 8-8	3		81,4	80	77	73	67	60	53	44
MVH 8-12	4		122	120	116	111	104	93	79,5	66
MVH 8-16	5,5		163	160	155	148	137	122	106	88
MVH 8-20	7,5		204	200	194	186	173	155	133	110

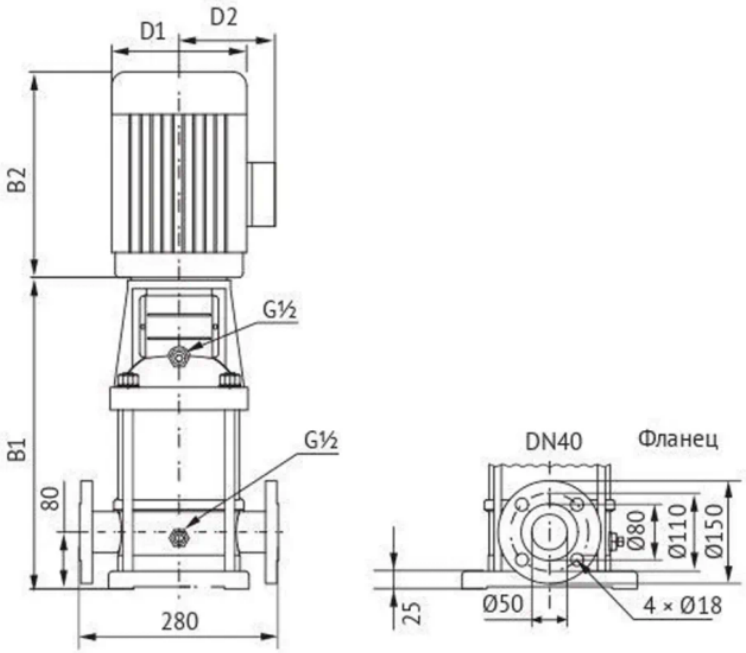

Модель	Размеры, мм					Масса, кг
	B1	B2	B1+B2	D1	D2	
MVH 8-16	807	390	1197	260	208	85

5. Данные для заказа

Наименование	Насос центробежный верт. многоступенчатый MVH 8-16 (5,5 кВт) UNIPUMP
Артикул	11988
Производитель (марка)	UNIPUMP
Серия	MVH
Вид оборудования	Многоступенчатые вертикальные насосы
Вес, кг	97
Гарантия, мес	24
Страна производства	Китай

6. Документация

Инструкции и паспорта

- Инструкция MVH

Разрешительные документы

- Декларация о соответствии MVH

3D и CAD-модели

- 3D-модель STEP, серия MVH — архив UNIPUMP
- BIM-модель Revit, серия MVH — архив UNIPUMP
- Чертежи DWG, серия MVH — архив UNIPUMP

Документы прилагаются к товару — в карточке товара и в архиве документов для тендера.