Насос центробежный верт. многоступенчатый MVH 12-18 (11 кВт) UNIPUMP

Многоступенчатые вертикальные насосы · Артикул 90884 · Серия MVH

1. Обзор

Насосы центробежные вертикальные многоступенчатые серии MVH предназначены для перекачивания горячей и холодной жидкости в различных системах и повышения давления в трубопроводах и установках. Насосы поставляются с различным количеством ступеней для обеспечения требуемого расхода и напора и подключаются к горизонтальному трубопроводу, магистрали которого соосны, с помощью фланцевого соединения.
Насос поставляется с круглыми съемными фланцами, которые устанавливаются на патрубки насоса и комплектом ответных фланцев.
Насос состоит из электродвигателя и проточной части.
Электродвигатель – трехфазный асинхронный двухполюсной закрытого типа с воздушным охлаждением.

Основные данные

Присоединительный размер	DN50
Максимальная мощность, кВт	11
Максимальный напор, м	217
Максимальная производительность, м3/ч	16
Номинальный напор, м	183
Номинальная подача, м3/ч	12
Максимальное давление в системе, бар	25
Максимальная температура перекачиваемой жидкости, °C	-15...+120
Гарантия, мес	24

2. Гидравлические характеристики

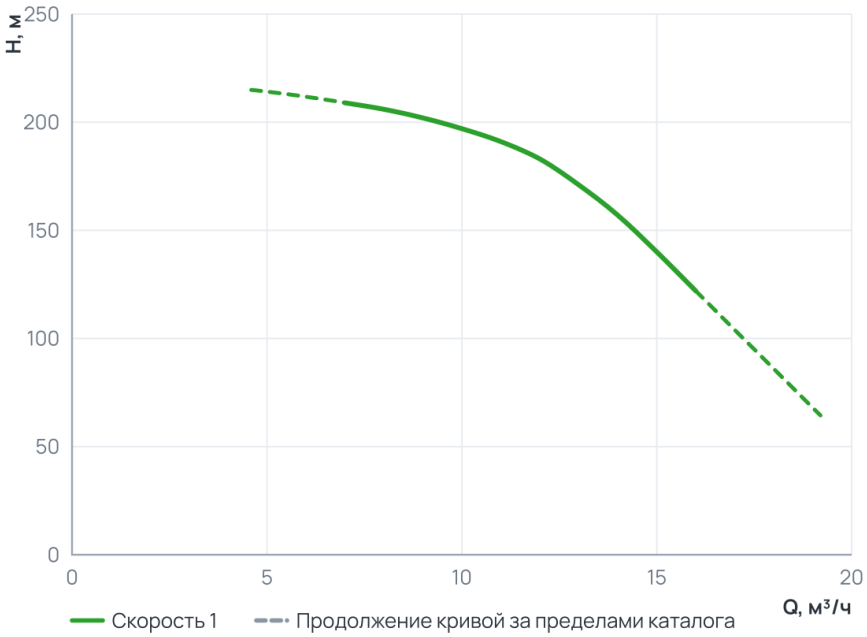

Рабочий диапазон

Подача Q	7 ... 16 м³/ч
Напор H	122 ... 209 м

Пунктир на диаграмме — продолжение кривой за пределами каталога производителя.

3. Технические данные

Общие сведения

Серия	MVH	Гарантия, мес	24
Ответные соединения	Да	Страна производства	Китай
Температура окружающего воздуха ( )	+1...+40	Максимальное количество пусков в час	20

Гидравлические данные

Номинальный напор, м	183	Максимальный напор, м	217
Номинальная подача, м3/ч	12	Максимальное давление в системе, бар	25
Максимальная производительность, м3/ч	16	Максимальная производительность, л/мин	266,67

Перекачиваемая среда

Температура окружающей среды, °C	+1...+40	Максимальная температура перекачиваемой жидкости, °C	-15...+120

Материалы

Материал корпуса	Чугун и нержавеющая сталь	Материал обмотки статора	Медь
Материал рабочего колеса	Нержавеющая сталь		

Монтаж и присоединение

Вес, кг	175	Длина, мм	1465
Высота, мм	300	Ширина, мм	300
Присоединение	Фланцевое	Монтажная длина, мм	300
Присоединительный размер	DN50	Диаметр условного прохода, мм	50

Электродвигатель

Степень защиты	IP55	Номинальный ток, А	21
Параметры электросети	3~; 400В; 50Гц	Частота вращения, об/мин	2900
Максимальная мощность, Вт	11 000	Максимальная мощность, кВт	11

4. Габаритные размеры

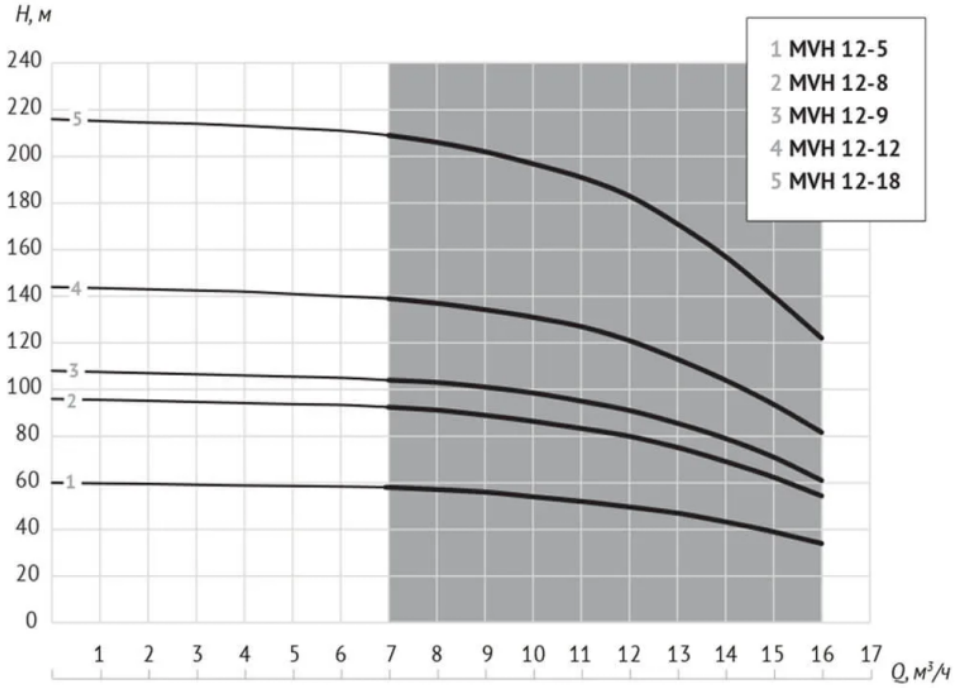

Модель	P, кВт	Q, м³/ч	Производительность									
			7	8	9	10	11	12	13	14	15	16
MVH 12-5	3	Напор (H), м	58	57	56	54	52	50	47	44	39	34
MVH 12-8	5,5		92,8	91,2	89,6	86,4	83,5	80	75,2	70	62,4	54,4
MVH 12-9	5,5		104	103	101	98,5	95	91	85,5	79	71	61
MVH 12-12	7,5		139	137	135	131	127	121	113	104	93,6	81,6
MVH 12-18	11		209	206	202	197	191	183	171	157	140	122

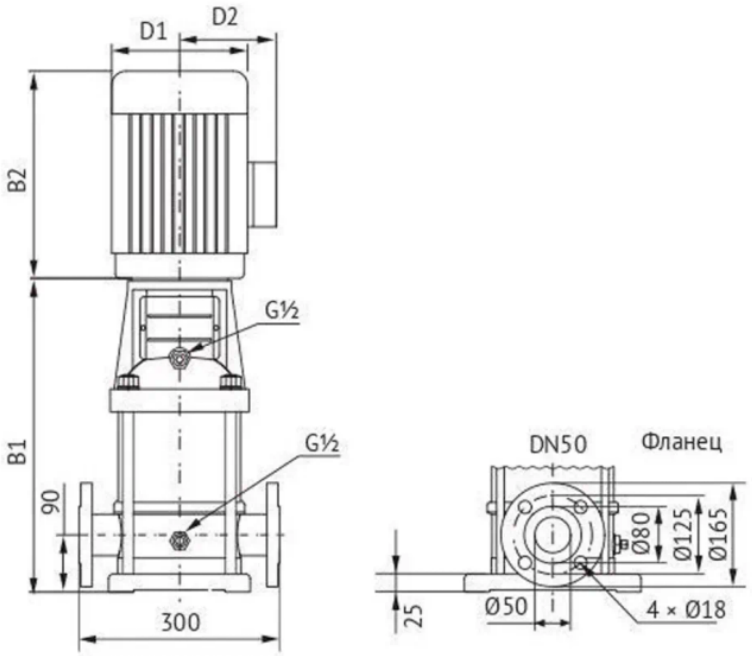

Модель	Размеры, мм					Масса, кг
	B1	B2	B1+B2	D1	D2	
MVH 12-18	965	500	1465	330	255	154

5. Данные для заказа

Наименование	Насос центробежный верт. многоступенчатый MVH 12-18 (11 кВт) UNIPUMP
Артикул	90884
Производитель (марка)	UNIPUMP
Серия	MVH
Вид оборудования	Многоступенчатые вертикальные насосы
Вес, кг	175
Гарантия, мес	24
Страна производства	Китай

6. Документация

Инструкции и паспорта

- Инструкция MVH

Разрешительные документы

- Декларация о соответствии MVH

3D и CAD-модели

- 3D-модель STEP, серия MVH — архив UNIPUMP
- BIM-модель Revit, серия MVH — архив UNIPUMP
- Чертежи DWG, серия MVH — архив UNIPUMP

Документы прилагаются к товару — в карточке товара и в архиве документов для тендера.