Насос центробежный верт. многоступенчатый MVH 1-4 (0,37 кВт) UNIPUMP

Многоступенчатые вертикальные насосы · Артикул 32510 · Серия MVH

1. Обзор

Насосы центробежные вертикальные многоступенчатые серии MVH (далее по тексту – «насосы») предназначены для перекачивания горячей и холодной жидкости в различных системах и повышения давления в трубопроводах и установках. Насосы поставляются с различным количеством ступеней для обеспечения требуемого расхода и напора и подключаются к горизонтальному трубопроводу, магистрали которого соосны, с помощью фланцевого соединения.

Область применения

Водоснабжение и повышение давления:

— подача воды на станции водоснабжения и водораспределения;

— перекачивание жидкости в системах холодного и горячего водоснабжения городских, поселковых, промышленных, сельскохозяйственных объектов;

Основные данные

Присоединительный размер	DN25
Максимальная мощность, кВт	0,37
Максимальный напор, м	25
Максимальная производительность, м3/ч	2
Номинальный напор, м	22
Номинальная подача, м3/ч	1
Максимальное давление в системе, бар	25
Максимальная температура перекачиваемой жидкости, °C	-15...+120
Гарантия, мес	24

2. Гидравлические характеристики

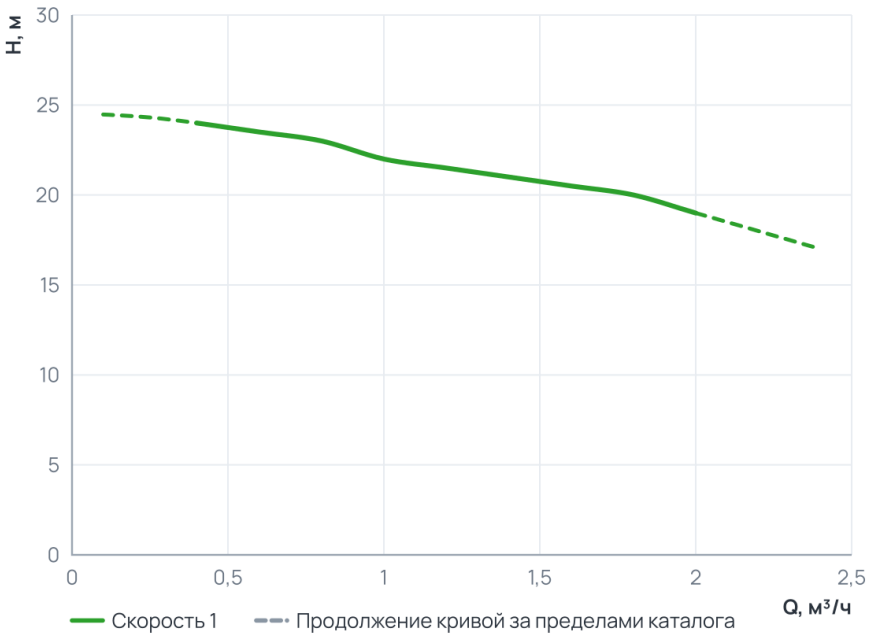

Рабочий диапазон

Подача Q	0,4 ... 2 м³/ч
Напор H	19 ... 24 м

Пунктир на диаграмме — продолжение кривой за пределами каталога производителя.

3. Технические данные

Общие сведения

Серия	MVH	Гарантия, мес	24
Ответные соединения	Да	Страна производства	Китай
Температура окружающего воздуха ( )	+1...+40	Максимальное количество пусков в час	20

Гидравлические данные

Номинальный напор, м	22	Максимальный напор, м	25
Номинальная подача, м3/ч	1	Максимальное давление в системе, бар	25
Максимальная производительность, м3/ч	2	Максимальная производительность, л/мин	33,33

Перекачиваемая среда

Температура окружающей среды, °C	+1...+40	Максимальная температура перекачиваемой жидкости, °C	-15...+120

Материалы

Материал корпуса	Чугун и нержавеющая сталь	Материал обмотки статора	Медь
Материал рабочего колеса	Нержавеющая сталь		

Монтаж и присоединение

Вес, кг	28	Длина, мм	519
Высота, мм	250	Ширина, мм	250
Присоединение	Фланцевое	Монтажная длина, мм	250
Присоединительный размер	DN25	Диаметр условного прохода, мм	25

Электродвигатель

Степень защиты	IP55	Номинальный ток, А	1,7/1,0
Параметры электросети	3~230/400; 50Гц	Частота вращения, об/мин	2900
Максимальная мощность, Вт	370	Максимальная мощность, кВт	0,37

4. Габаритные размеры

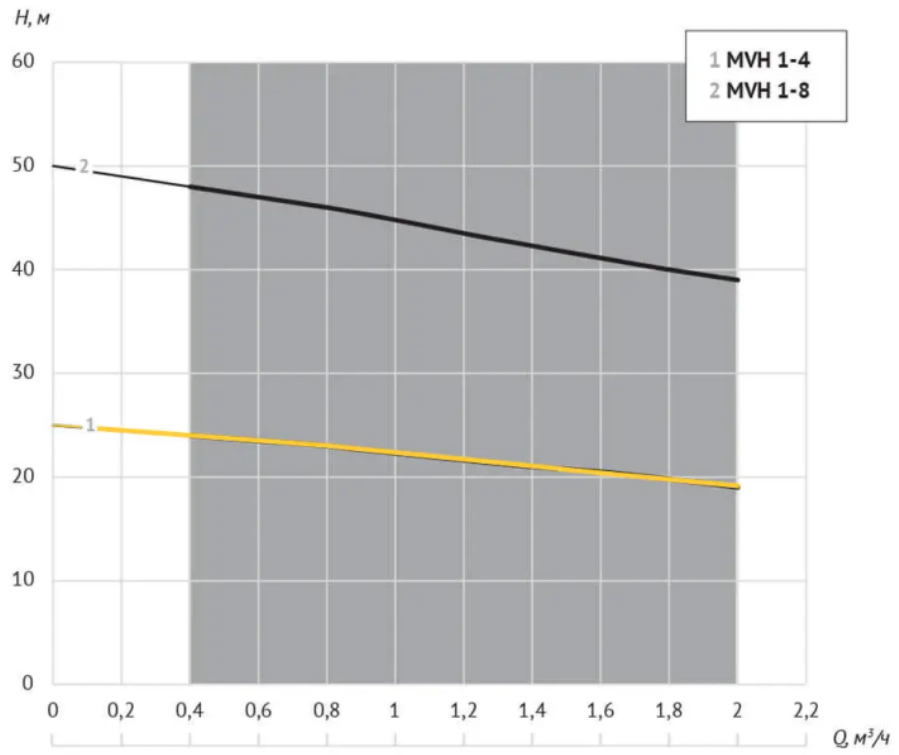

Модель	P, кВт	Q, м³/ч	Производительность								
			0,4	0,6	0,8	1	1,2	1,4	1,6	1,8	2
MVH 1-4	0,37	Напор (H), м	24	23,5	23	22	21,5	21	20,5	20	19
MVH 1-8	0,55		48	47	46	45	43,5	42,3	41	40	39

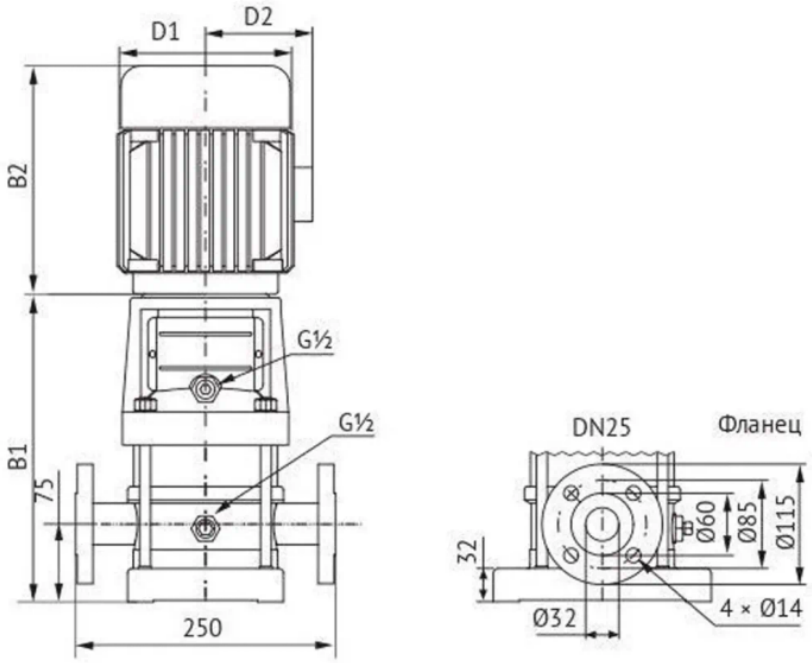

Модель	Размеры, мм					Масса, кг
	B1	B2	B1+B2	D1	D2	
MVH 1-4	294	225	519	148	117	22

5. Данные для заказа

Наименование	Насос центробежный верт. многоступенчатый MVH 1-4 (0,37 кВт) UNIPUMP
Артикул	32510
Производитель (марка)	UNIPUMP
Серия	MVH
Вид оборудования	Многоступенчатые вертикальные насосы
Вес, кг	28
Гарантия, мес	24
Страна производства	Китай

6. Документация

Инструкции и паспорта

- Инструкция MVH

Разрешительные документы

- Декларация о соответствии MVH

3D и CAD-модели

- 3D-модель STEP, серия MVH — архив UNIPUMP
- BIM-модель Revit, серия MVH — архив UNIPUMP
- Чертежи DWG, серия MVH — архив UNIPUMP

Документы прилагаются к товару — в карточке товара и в архиве документов для тендера.