Насос MH- 500 A (многоступенчатый, поверхностный) UNIPUMP

Многоступенчатые повысительные насосы · Артикул 54085 · Серия MH

1. Обзор

Насосы серии MH — горизонтальные многоступенчатые насосы. Насосы такого типа способны создавать и поддерживать высокие значения напора. Предназначены для перекачивания чистой воды, не содержащей абразивных и волокнистых примесей, из неглубоких скважин, колодцев, различных резервуаров, для использования в системах повышения давления, полива и орошения, для подачи воды
в бассейны, фонтаны, моечное оборудование и для других хозяйственно-бытовых нужд.

Основные данные

Диаметр входного патрубка	G1"
Диаметр выходного патрубка	G1"
Максимальная мощность, Вт	900
Максимальный напор, м	55
Максимальная производительность, м3/ч	5,4
Максимальная производительность, л/мин	90
Максимальная высота всасывания, м	8
Материал обмотки статора	Медь
Материал рабочего колеса	Поликарбонат
Гарантия, мес	24

2. Гидравлические характеристики

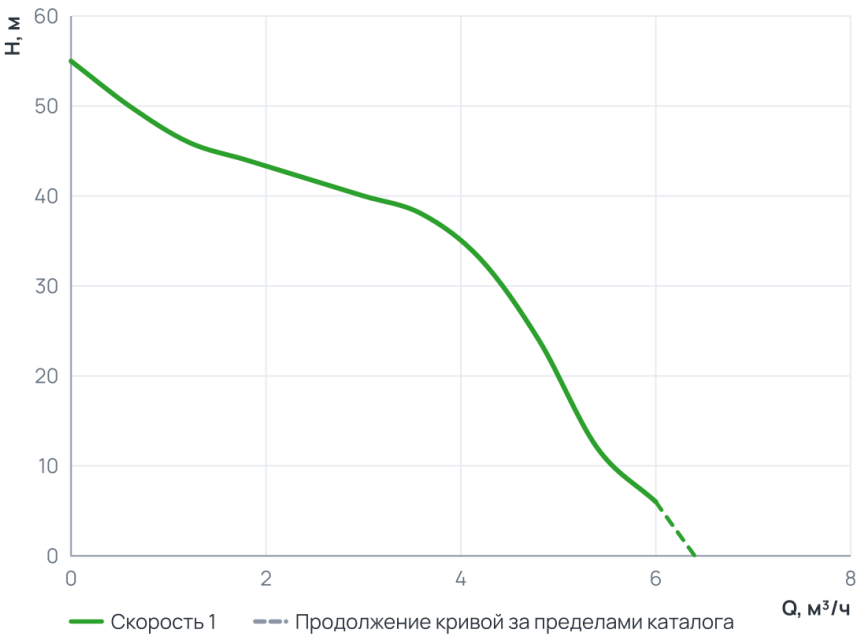

Рабочий диапазон

Подача Q	0 … 6 м³/ч
Напор H	6 … 55 м

Пунктир на диаграмме — продолжение кривой за пределами каталога производителя.

3. Технические данные

Общие сведения

Тип	Многоступенчатый	Серия	MH
Вид насоса	Центробежный	Гарантия, мес	24
Уровень шума, дБ	75	Страна производства	Китай
Макс. содержание примесей (г/м³)	100	Температура окружающего воздуха (▪)	+1…+40

Гидравлические данные

Максимальный напор, м	55	Максимальная производительность, м3/ч	5,4
Максимальная производительность, л/мин	90		

Перекачиваемая среда

Максимальный размер неабразивных включений, мм	0,5	Максимальная температура перекачиваемой жидкости, °C	+1...+35

Материалы

Материал корпуса	Алюминий	Материал обмотки статора	Медь
Материал рабочего колеса	Поликарбонат		

Монтаж и присоединение

Вес, кг	13,1	Длина, мм	485
Высота, мм	210	Ширина, мм	195
Длина электрокабеля, м	1,5	Диаметр входного патрубка	G1"
Диаметр выходного патрубка	G1"	Диаметр условного прохода, мм	25
Максимальная высота всасывания, м	8	Число и сечение жил электрокабеля	3×0,75
Присоединительный размер вход / выход, дюйм	1" × 1"		

Электродвигатель

Степень защиты	IP44	Номинальный ток, А	5,8
Параметры электросети	~230В; 50Гц	Максимальная мощность, Вт	900
Максимальная мощность, кВт	0,9		

4. Габаритные размеры

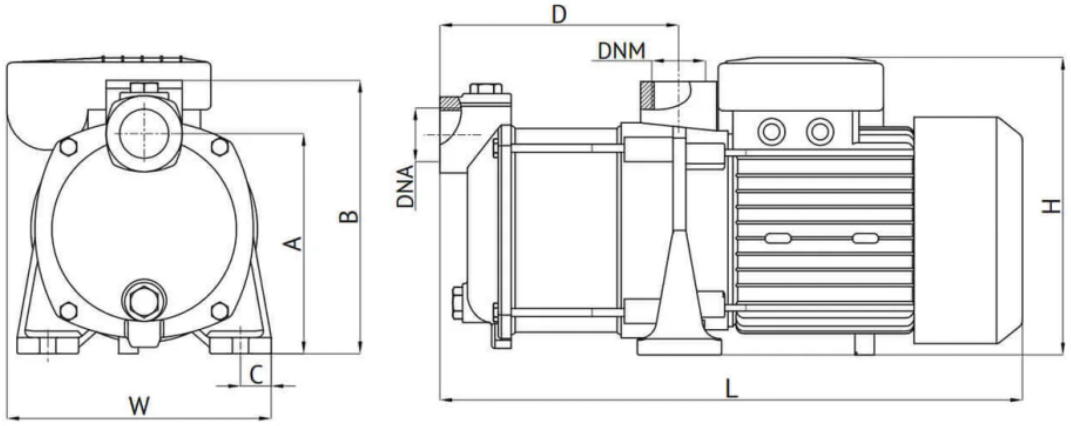

Таблица размеров

Модель	Габаритные размеры			A, мм	B, мм	C, мм	D, мм	DNA, дюйм	DNM, дюйм	Размеры коробки			Вес, кг
	L, мм	W, мм	H, мм							l, мм	w, мм	h, мм	
MH 200 A	360	165	182	136	169	19	149	1	1	405	195	210	9,6
MH 300 A	383	165	182	136	169	19	172	1	1	425	195	210	10,7
MH 400 A	408	165	182	136	169	19	195	1	1	465	195	210	12,0
MH 500 A	435	165	182	136	169	19	220	1	1	485	195	210	13,1
MH 300 C	411	177	210	142	187	19	177	1¼	1¼	435	220	245	15,9
MH 400 C	438	177	210	142	187	19	200	1¼	1¼	480	220	245	17,1
MH 500 C	463	177	210	142	187	19	225	1¼	1¼	500	220	245	18,4
MH 600 C	486	177	210	145	187	19	248	1	1	510	220	245	17,6
MH 800 C	535	177	210	145	187	19	297	1	1	575	220	245	19,3
MH 1000 C	595	177	210	145	187	19	346	1	1	630	220	245	21,7

5. Данные для заказа

Наименование	Насос MH- 500 A (многоступенчатый, поверхностный) UNIPUMP
Артикул	54085
Производитель (марка)	UNIPUMP
Серия	MH
Вид оборудования	Многоступенчатые повысительные насосы
Вес, кг	13,1
Гарантия, мес	24
Страна производства	Китай

6. Документация

Инструкции и паспорта

- Инструкция UNIPUMP серии MH

Разрешительные документы

- Сертификат соответствия
- Декларация о соответствии

Документы прилагаются к товару — в карточке товара и в архиве документов для тендера.