Моноблочный насос Wellmix NBW L 65-50-250-15/2-380-G-BQCN

Консольно-моноблочные насосы · Артикул 21049968 · Серия NBW L

1. Обзор

Общие сведения

NBW L - серия промышленных одноступенчатых горизонтальных насосов. Насосы имеют осевой всасывающий и радиальный напорный, присоединение насоса к трубопроводам – фланцевое, диаметром от 50/32 мм до 125/100 мм (всасывающий/напорный патрубки).
Номинальный расход насосов - от 15,0 до 200,0 м³/ч, номинальный напор – от 10 до90 м.
Электродвигатели имеют мощность от 0,75 до 45,0 кВт, 2 полюса.

Основные данные

Максимальная мощность, кВт	15
Максимальный напор, м	68,5
Максимальная производительность, м3/ч	84
Номинальный напор, м	59
Номинальная подача, м3/ч	54
Максимальное давление в системе, бар	16

2. Гидравлические характеристики

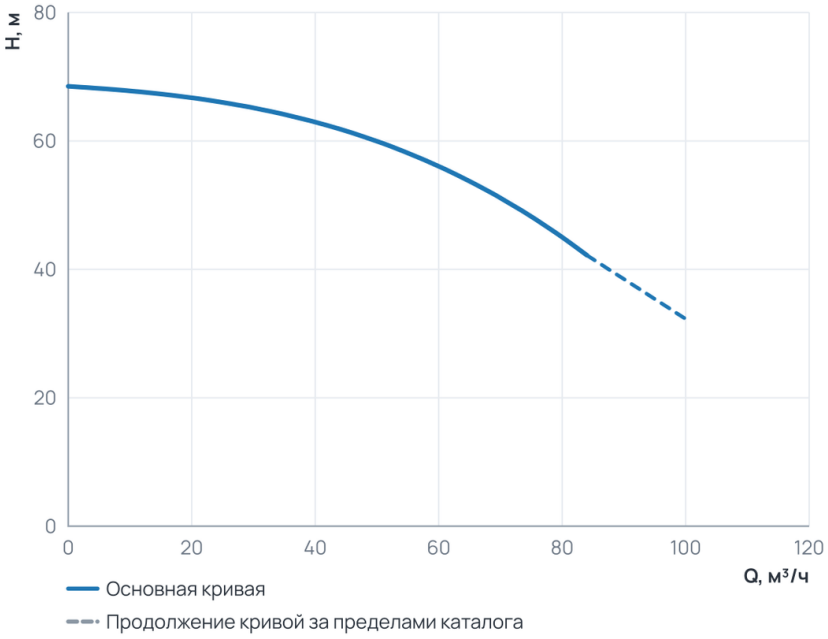

Рабочий диапазон

Подача Q	0 … 84 м³/ч
Напор H	42,2 … 68,5 м

Пунктир на диаграмме — продолжение кривой за пределами каталога производителя.

3. Технические данные

Общие сведения

Серия	NBW L

Гидравлические данные

Номинальный напор, м	59	Максимальный напор, м	68,5
Номинальная подача, м3/ч	54	Максимальное давление в системе, бар	16
Максимальная производительность, м3/ч	84	Максимальная производительность, л/мин	1400

Материалы

Материал корпуса	Чугун	Материал рабочего колеса	Чугун

Монтаж и присоединение

Вес, кг	145

Электродвигатель

Номинальный ток, А	33,5	Параметры электросети	3~400 В, 50 Гц
Максимальная мощность, Вт	15000	Максимальная мощность, кВт	15
Номинальная частота вращения, об/мин	2900		

4. Габаритные размеры

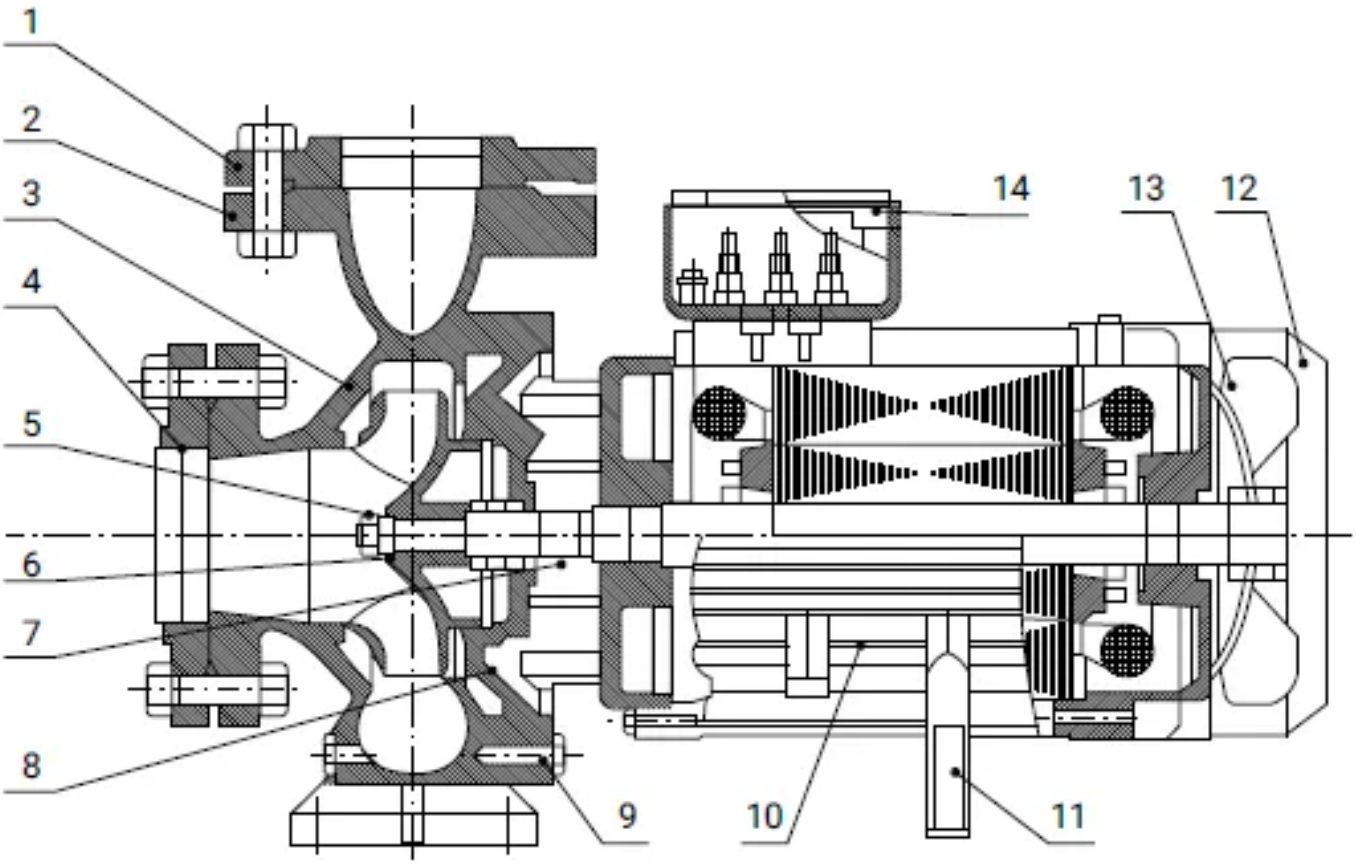

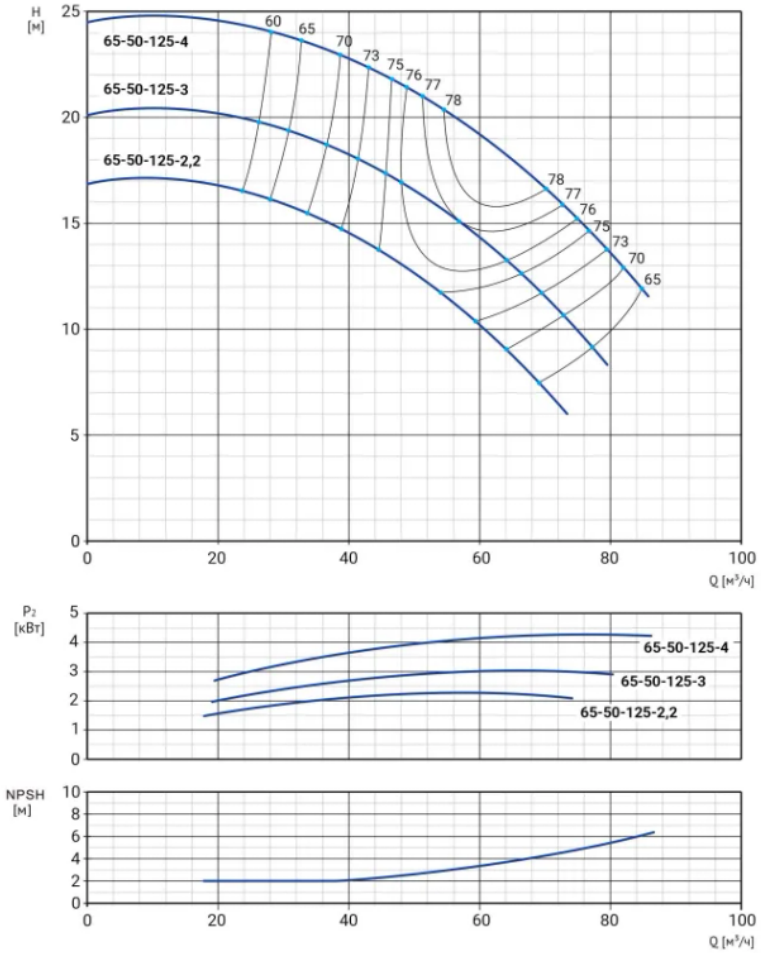
H [м]
65-50-125-4
65-50-125-3
65-50-125-2,2
60
65
70
73
75
76
77
78
Q [м³/ч]
P₂ [кВт]
NPSH [м]

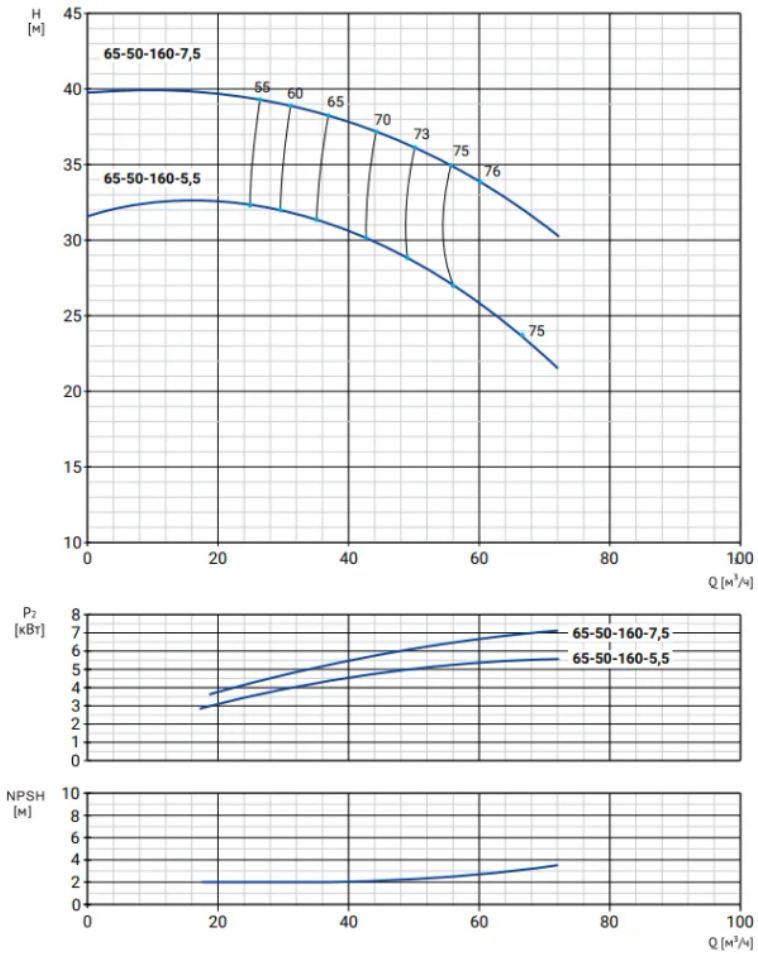
H [м]
65-50-160-7,5
65-50-160-5,5
55
60
65
70
73
75
76
Q [м³/ч]
P₂ [кВт]
NPSH [м]

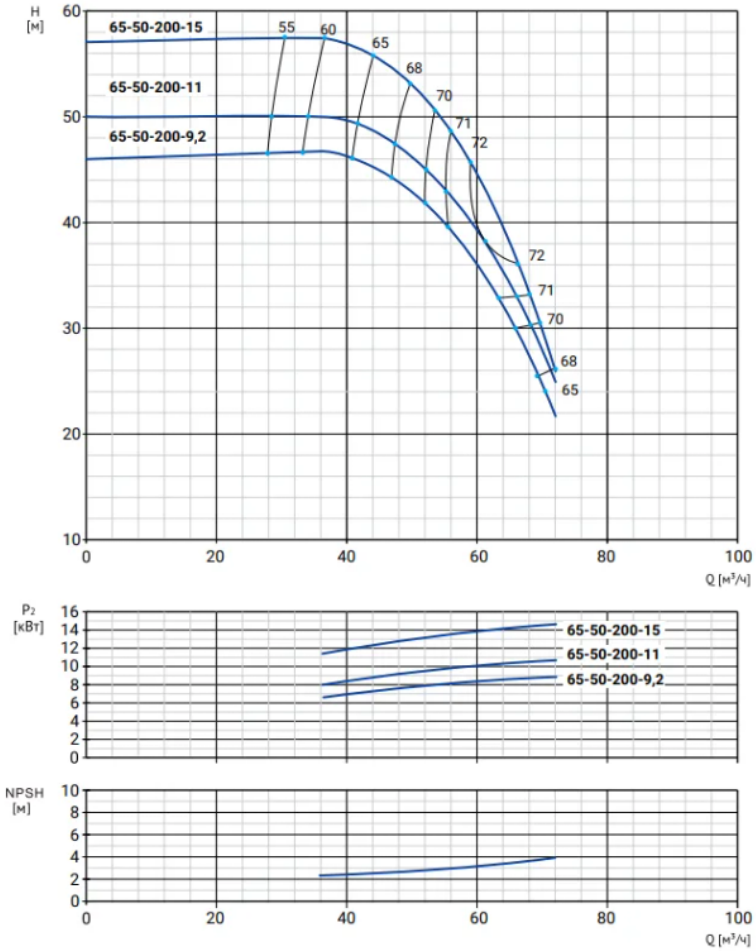

Наименование	a	f	h	h1	n	n1	n2	b	s
NBW L 65-50-250-15/2-380-G-BQCN	100	616	405	180	335	250	325	94	14

5. Данные для заказа

Наименование	Моноблочный насос Wellmix NBW L 65-50-250-15/2-380-G-BQCN
Артикул	21049968
Производитель (марка)	WELLMIX
Серия	NBW L
Вид оборудования	Консольно-моноблочные насосы
Вес, кг	145

6. Документация

Листы данных производителя

- NBW L 65-50-250-15_2 21049968
- NBW L 65-50-250-15_2 21049968

Инструкции и паспорта

- Паспорт, инструкция по монтажу эксплуатации NBW L 14.08.2026
- Паспорт, инструкция по монтажу и эксплуатации NBW L 14.09.2026
- Паспорт_ инструкция по монтажу эксплуатации NBW L от 15.10.2026

Каталоги

- Каталог NBW L, NBW 28.07.2026
- Каталог NBW L, NBW 14.09.2026

3D и CAD-модели

- BIM-модель Revit, серия NBW L (серия NBW) — архив WELLMIX
- Чертежи DWG, серия NBW L (серия NBW) — архив WELLMIX

- 3D-модель STEP, серия NBW L — архив WELLMIX

Документы прилагаются к товару — в карточке товара и в архиве документов для тендера.