Моноблочный насос Wellmix NBW L 65-40-250-9,2/2-380-G-BQCN

Консольно-моноблочные насосы · Артикул 21049980 · Серия NBW L

1. Обзор

Общие сведения

NBW L - серия промышленных одноступенчатых горизонтальных насосов. Насосы имеют осевой всасывающий и радиальный напорный, присоединение насоса к трубопроводам – фланцевое, диаметром от 50/32 мм до 125/100 мм (всасывающий/напорный патрубки).
Номинальный расход насосов - от 15,0 до 200,0 м³/ч, номинальный напор – от 10 до90 м.
Электродвигатели имеют мощность от 0,75 до 45,0 кВт, 2 полюса.

Основные данные

Максимальная мощность, кВт	9,2
Максимальный напор, м	56,2
Максимальная производительность, м3/ч	50
Номинальный напор, м	52,4
Номинальная подача, м3/ч	27

2. Гидравлические характеристики

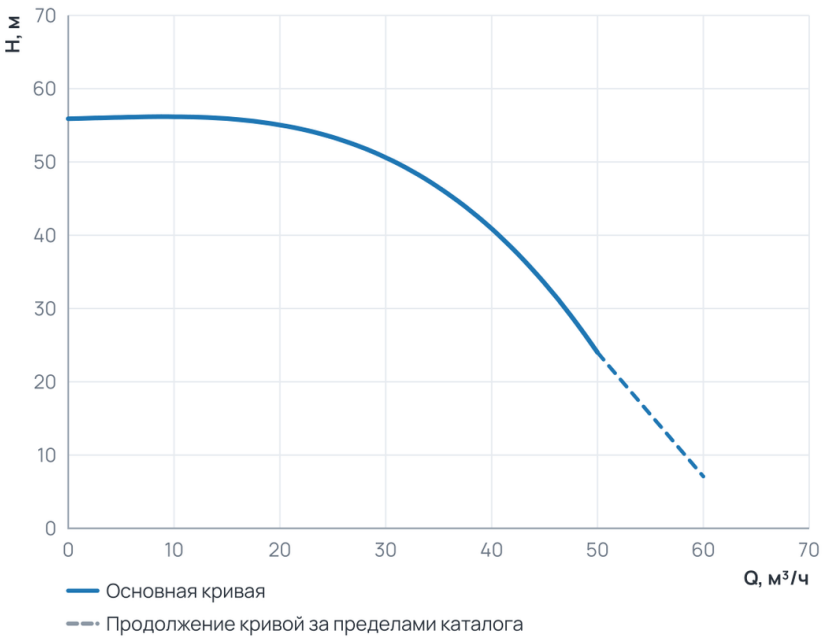

Рабочий диапазон

Подача Q	0 … 50 м³/ч
Напор H	24 … 56,2 м

Пунктир на диаграмме — продолжение кривой за пределами каталога производителя.

3. Технические данные

Общие сведения

Серия	NBW L

Гидравлические данные

Номинальный напор, м	52,4	Максимальный напор, м	56,2
Номинальная подача, м3/ч	27	Максимальная производительность, м3/ч	50
Максимальная производительность, л/мин	833,33		

Материалы

Материал рабочего колеса	Чугун

Монтаж и присоединение

Вес, кг	100

Электродвигатель

Номинальный ток, А	21	Параметры электросети	3~400 В, 50 Гц
Максимальная мощность, Вт	9200	Максимальная мощность, кВт	9,2

4. Габаритные размеры

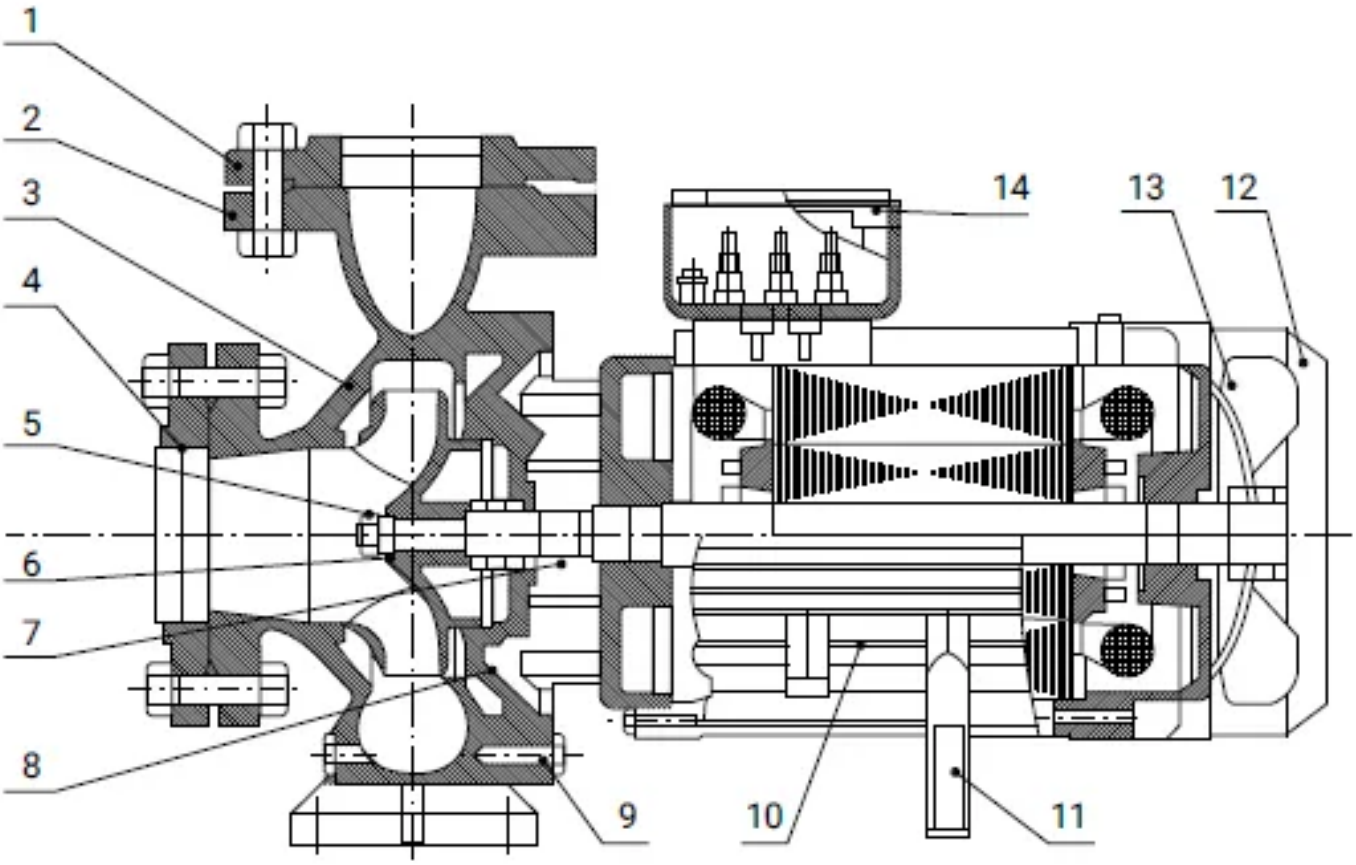

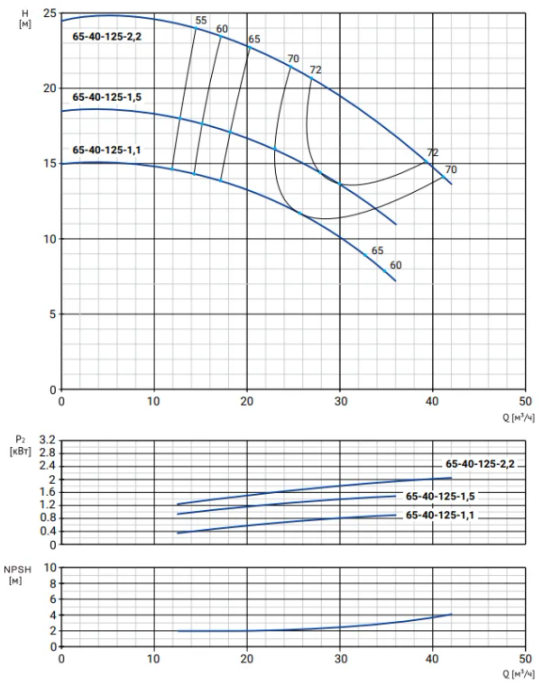

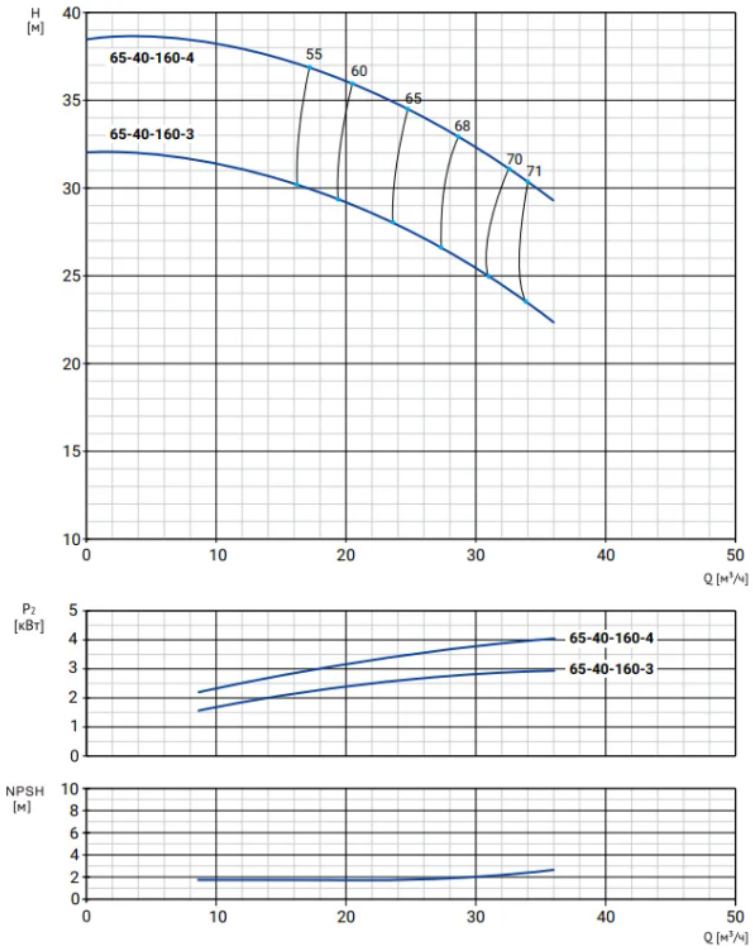
H [м]
65-40-160-4
65-40-160-3
55
60
65
68
70
71
Q [м³/ч]
P₂ [кВт]
65-40-160-4
65-40-160-3
NPSH [м]
Q [м³/ч]

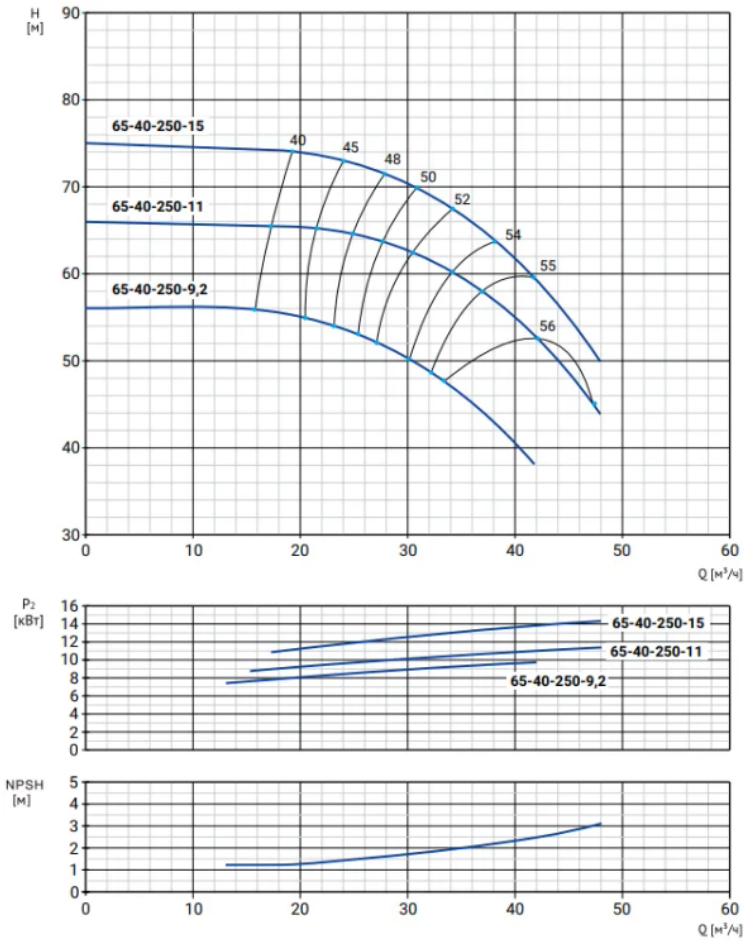
H [м]
65-40-250-15
65-40-250-11
65-40-250-9,2
40
45
48
50
52
54
55
56
Q [м³/ч]
P₂ [кВт]
65-40-250-15
65-40-250-11
65-40-250-9,2
NPSH [м]
Q [м³/ч]

Наименование	a	f	h	h1	n	n1	n2	b	s
NBW L 65-40-250-9,2/2-380-G-BQCN	94	584	415	185	331	252	331	96	17

5. Данные для заказа

Наименование	Моноблочный насос Wellmix NBW L 65-40-250-9,2/2-380-G-BQCN
Артикул	21049980
Производитель (марка)	WELLMIX
Серия	NBW L
Вид оборудования	Консольно-моноблочные насосы
Вес, кг	100

6. Документация

Листы данных производителя

- NBW L 65-40-200-5,5_2 21049982
- NBW L 65-40-200-7,5_2 21049981
- NBW L 65-40-250-9,2_2 21049980
- NBW L 65-40-200-5,5_2 21049982
- NBW L 65-40-200-7,5_2 21049981
- NBW L 65-40-250-9,2_2 21049980

Инструкции и паспорта

- Паспорт, инструкция по монтажу эксплуатации NBW L 14.08.2026
- Паспорт, инструкция по монтажу и эксплуатации NBW L 14.09.2026
- Паспорт_ инструкция по монтажу эксплуатации NBW L от 15.10.2026

Каталоги

- Каталог NBW L, NBW 28.07.2026
- Каталог NBW L, NBW 14.09.2026

3D и CAD-модели

- BIM-модель Revit, серия NBW L (серия NBW) — архив WELLMIX
- Чертежи DWG, серия NBW L (серия NBW) — архив WELLMIX
- 3D-модель STEP, серия NBW L — архив WELLMIX

Документы прилагаются к товару — в карточке товара и в архиве документов для тендера.