# Моноблочный насос Wellmix NBW L 65-40-125-2,2/2-380-G-BQCN

Консольно-моноблочные насосы · Артикул 21049985 · Серия NBW L

## 1. Обзор

**Общие сведения**

NBW L - серия промышленных одноступенчатых горизонтальных насосов. Насосы имеют осевой всасывающий и радиальный напорный, присоединение насоса к трубопроводам – фланцевое, диаметром от 50/32 мм до 125/100 мм (всасывающий/напорный патрубки).
Номинальный расход насосов - от 15,0 до 200,0 м³/ч, номинальный напор – от 10 до90 м.
Электродвигатели имеют мощность от 0,75 до 45,0 кВт, 2 полюса.

### Основные данные

| | |
|---|---|
| Максимальная мощность, кВт | 2,2 |
| Максимальный напор, м | 24,6 |
| Максимальная производительность, м3/ч | 48 |
| Номинальный напор, м | 20,2 |
| Номинальная подача, м3/ч | 27 |

## 2. Гидравлические характеристики

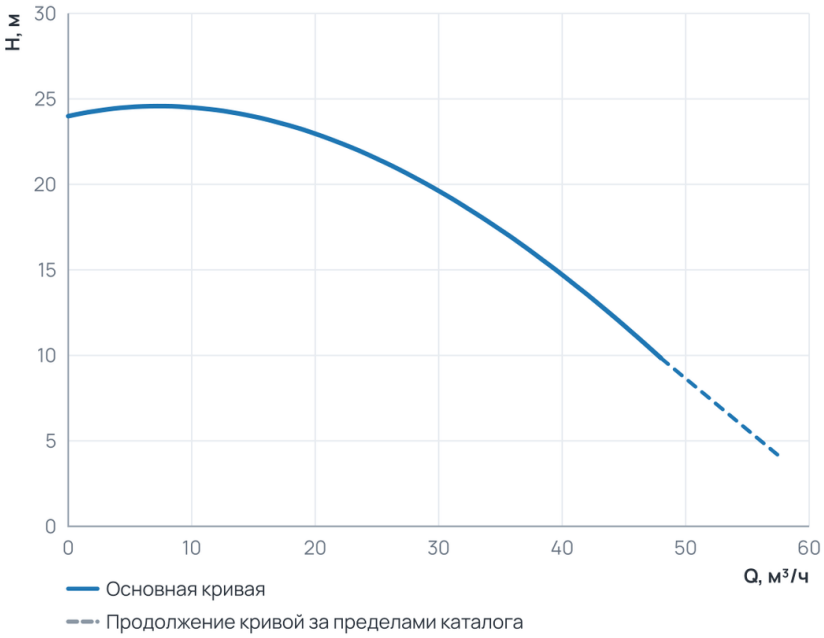


### Рабочий диапазон

| | |
|---|---|
| Подача Q | 0 … 48 м³/ч |
| Напор H | 9,8 … 24,6 м |

Пунктир на диаграмме — продолжение кривой за пределами каталога производителя.

## 3. Технические данные

### Общие сведения

| | |
|---|---|
| Серия | NBW L |

### Гидравлические данные

| | | | |
|---|---|---|---|
| Номинальный напор, м | 20,2 | Максимальный напор, м | 24,6 |
| Номинальная подача, м3/ч | 27 | Максимальная производительность, м3/ч | 48 |
| Максимальная производительность, л/мин | 800 | | |

### Материалы

| | |
|---|---|
| Материал рабочего колеса | Чугун |

### Монтаж и присоединение

| | |
|---|---|
| Вес, кг | 34 |

### Электродвигатель

| | | | |
|---|---|---|---|
| Номинальный ток, А | 5,5 | Параметры электросети | 3~400 В, 50 Гц |
| Максимальная мощность, Вт | 2200 | Максимальная мощность, кВт | 2,2 |

## 4. Габаритные размеры

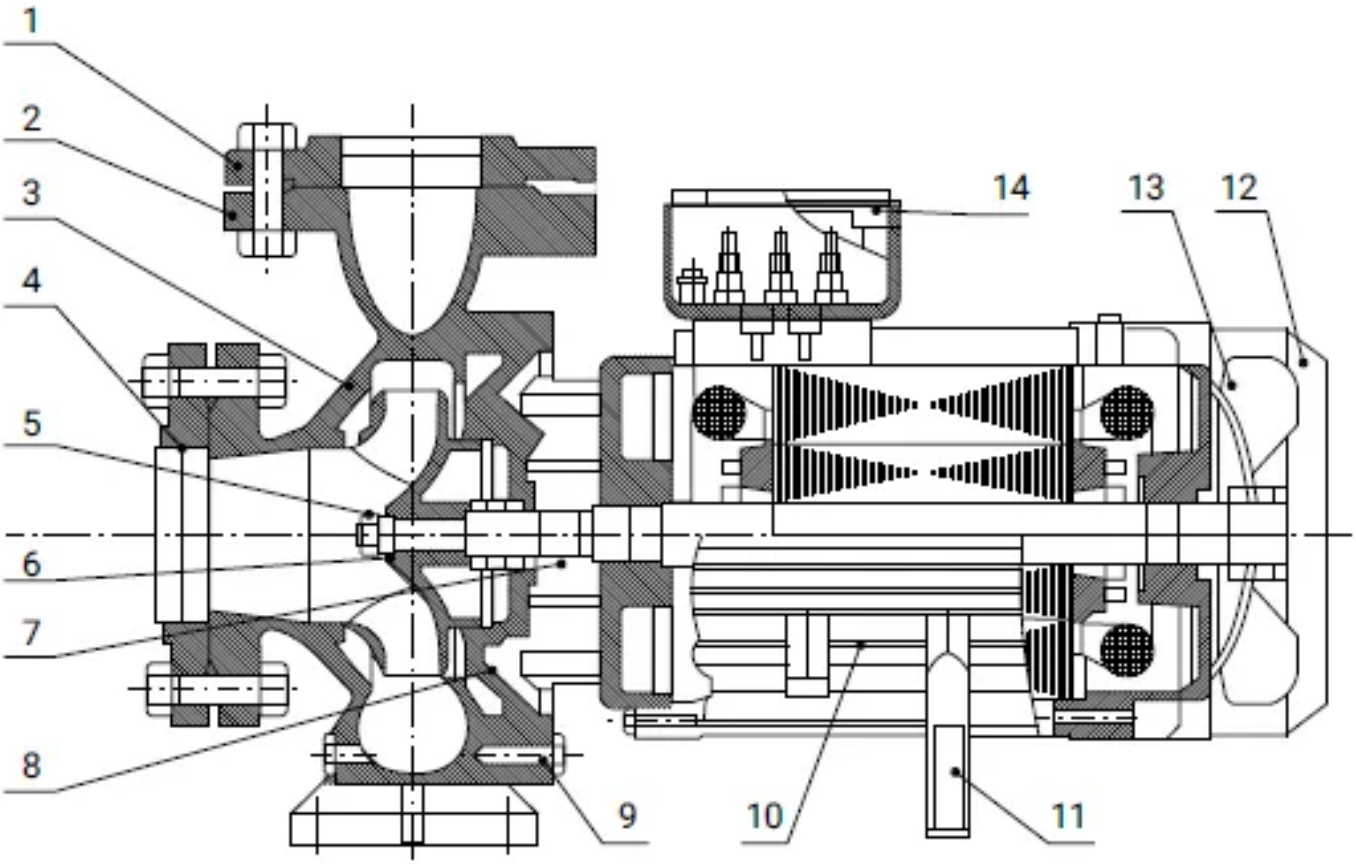


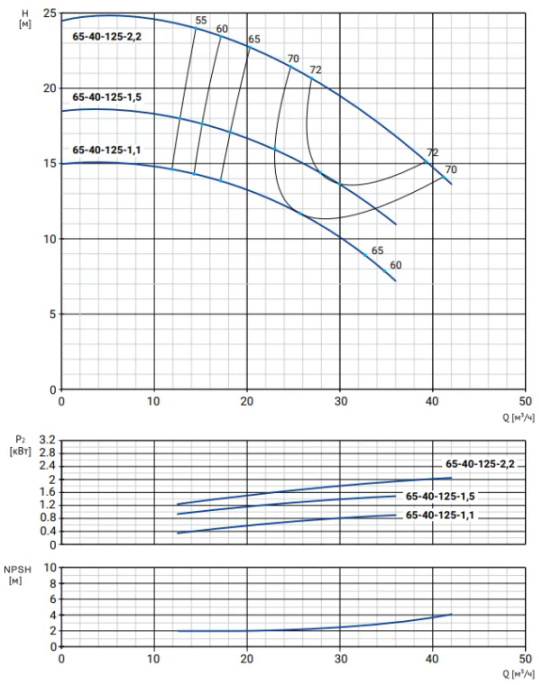

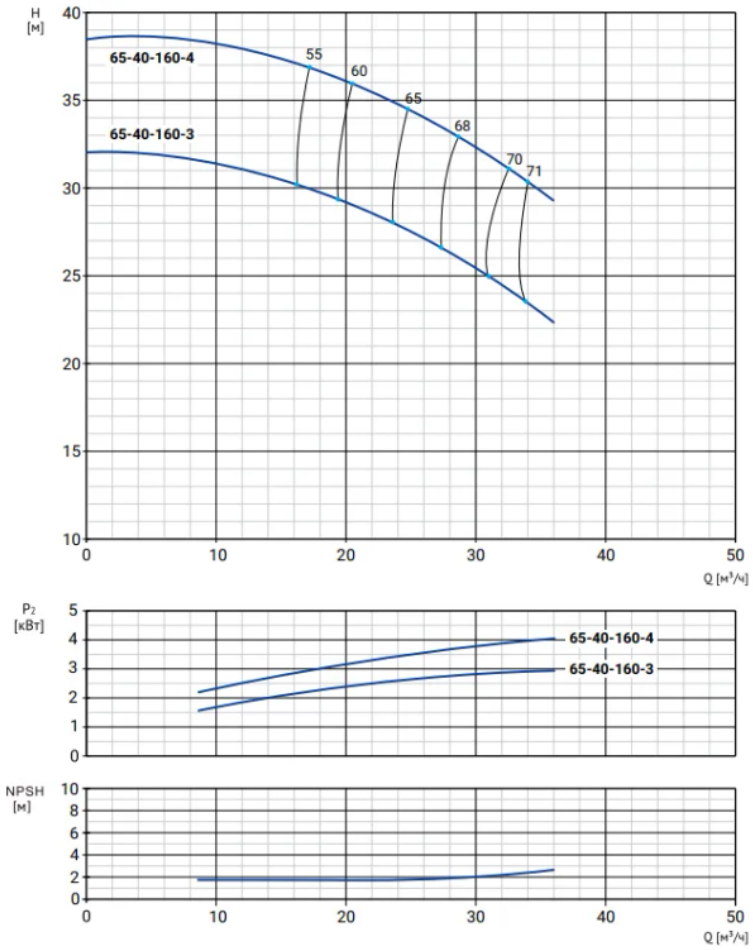
H [м]
65-40-160-4
65-40-160-3
55
60
65
68
70
71
Q [м³/ч]
P₂ [кВт]
65-40-160-4
65-40-160-3
NPSH [м]
Q [м³/ч]

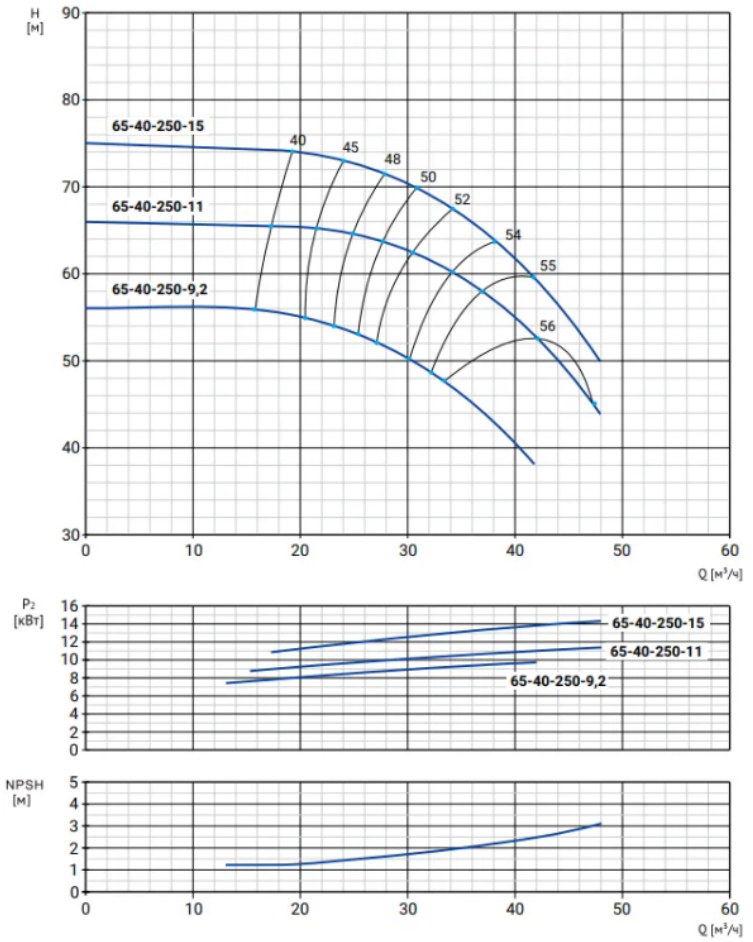
H [м]
65-40-250-15
65-40-250-11
65-40-250-9,2
40
45
48
50
52
54
55
56
Q [м³/ч]
P₂ [кВт]
65-40-250-15
65-40-250-11
65-40-250-9,2
NPSH [м]
Q [м³/ч]

| Наименование | a | f | h | h1 | n | n1 | n2 | b | s |
|---|---|---|---|---|---|---|---|---|---|
| NBW L 65-40-125-2,2/2-380-G-BQCN | 80 | 433 | 250 | 112 | 220 | 160 | 212 | 70 | 15 |

## 5. Данные для заказа

| | |
|---|---|
| Наименование | Моноблочный насос Wellmix NBW L 65-40-125-2,2/2-380-G-BQCN |
| Артикул | 21049985 |
| Производитель (марка) | WELLMIX |
| Серия | NBW L |
| Вид оборудования | Консольно-моноблочные насосы |
| Вес, кг | 34 |

## 6. Документация

### Листы данных производителя

- NBW L 65-40-125-2,2_2 21049985
- NBW L 65-40-200-5,5_2 21049982
- NBW L 65-40-200-7,5_2 21049981
- NBW L 65-40-125-2,2_2 21049985
- NBW L 65-40-200-5,5_2 21049982
- NBW L 65-40-200-7,5_2 21049981

### Инструкции и паспорта

- Паспорт, инструкция по монтажу эксплуатации NBW L 14.08.2026
- Паспорт, инструкция по монтажу и эксплуатации NBW L 14.09.2026
- Паспорт_ инструкция по монтажу эксплуатации NBW L от 15.10.2026

### Каталоги

- Каталог NBW L, NBW 28.07.2026
- Каталог NBW L, NBW 14.09.2026

### 3D и CAD-модели

- BIM-модель Revit, серия NBW L (серия NBW) — архив WELLMIX
- Чертежи DWG, серия NBW L (серия NBW) — архив WELLMIX
- 3D-модель STEP, серия NBW L — архив WELLMIX

Документы прилагаются к товару — в карточке товара и в архиве документов для тендера.