Моноблочный насос Wellmix NBW L 50-32-250-7,5/2-380-G-BQCN

Консольно-моноблочные насосы · Артикул 21049991 · Серия NBW L

1. Обзор

Общие сведения

NBW L - серия промышленных одноступенчатых горизонтальных насосов. Насосы имеют осевой всасывающий и радиальный напорный, присоединение насоса к трубопроводам – фланцевое, диаметром от 50/32 мм до 125/100 мм (всасывающий/напорный патрубки).
Номинальный расход насосов - от 15,0 до 200,0 м³/ч, номинальный напор – от 10 до 90 м.
Электродвигатели имеют мощность от 0,75 до 45,0 кВт, 2 полюса.

Основные данные

Максимальная мощность, кВт	7,5
Максимальный напор, м	63,2
Максимальная производительность, м3/ч	28
Номинальный напор, м	61
Номинальная подача, м3/ч	15
Максимальное давление в системе, бар	16

2. Гидравлические характеристики

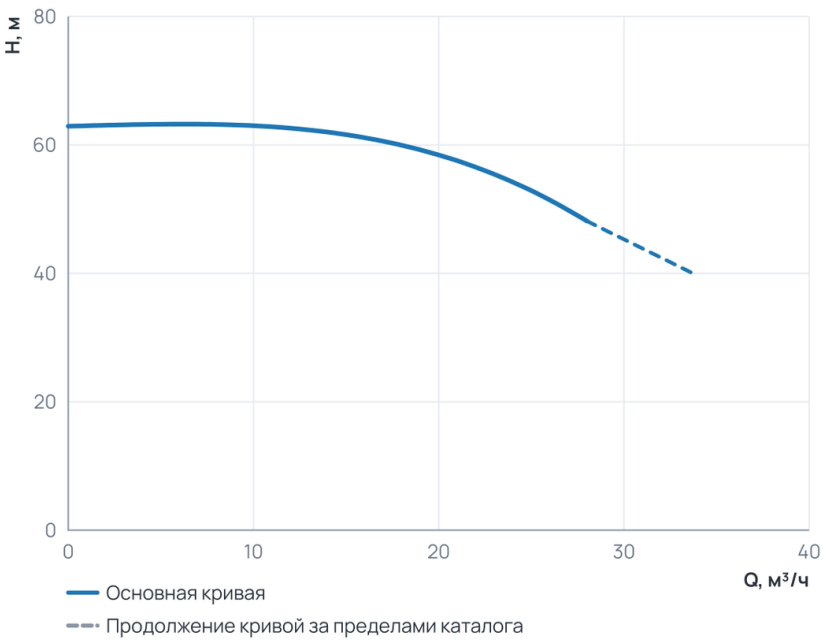

Рабочий диапазон

Подача Q	0 … 28 м³/ч
Напор H	48,1 … 63,2 м

Пунктир на диаграмме — продолжение кривой за пределами каталога производителя.

3. Технические данные

Общие сведения

Серия	NBW L

Гидравлические данные

Номинальный напор, м	61	Максимальный напор, м	63,2
Номинальная подача, м3/ч	15	Максимальное давление в системе, бар	16
Максимальная производительность, м3/ч	28	Максимальная производительность, л/мин	466,67

Материалы

Материал корпуса	Чугун	Материал рабочего колеса	Чугун

Монтаж и присоединение

Вес, кг	73

Электродвигатель

Номинальный ток, А	15,8	Параметры электросети	3~400 В, 50 Гц
Максимальная мощность, Вт	7500	Максимальная мощность, кВт	7,5
Номинальная частота вращения, об/мин	2900		

4. Габаритные размеры

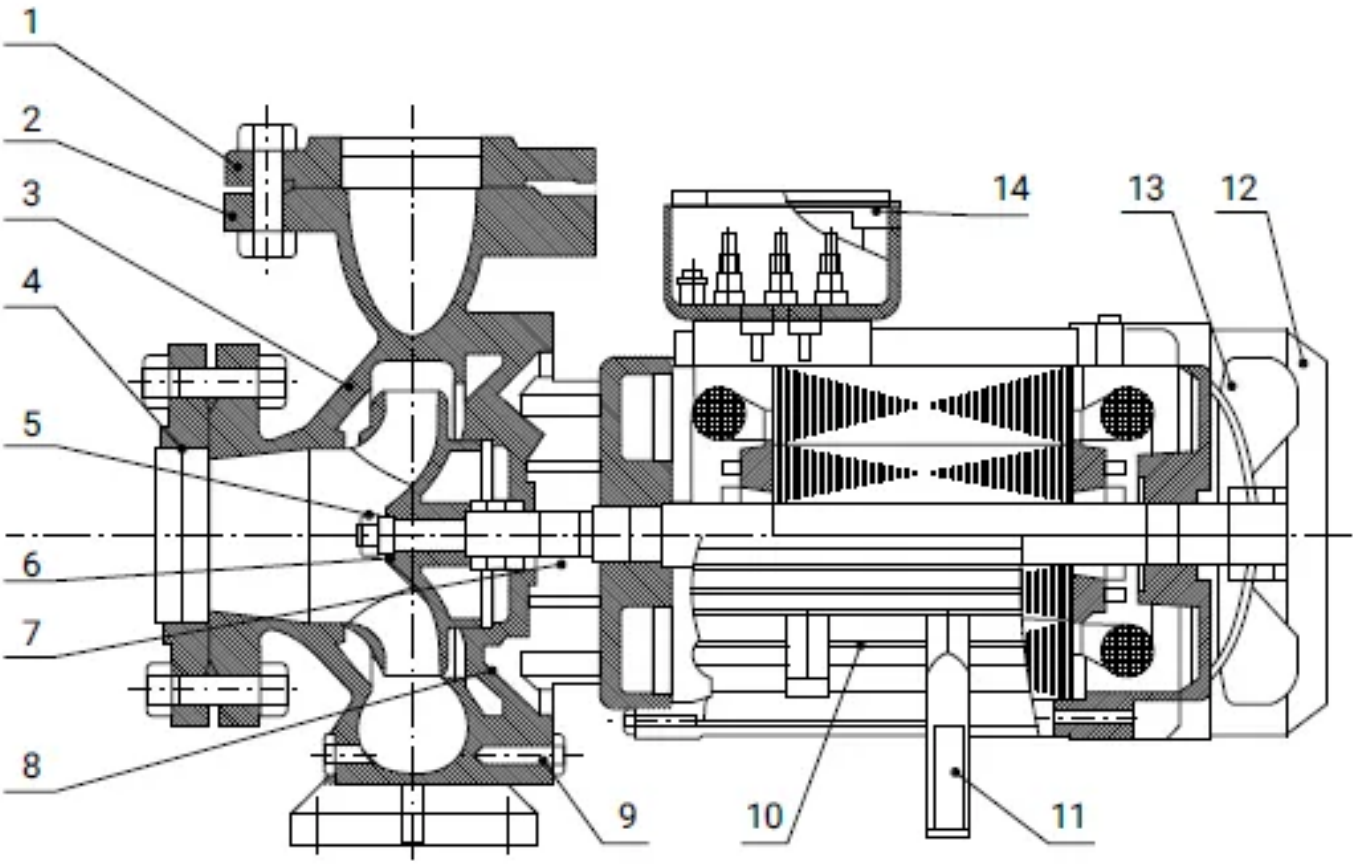

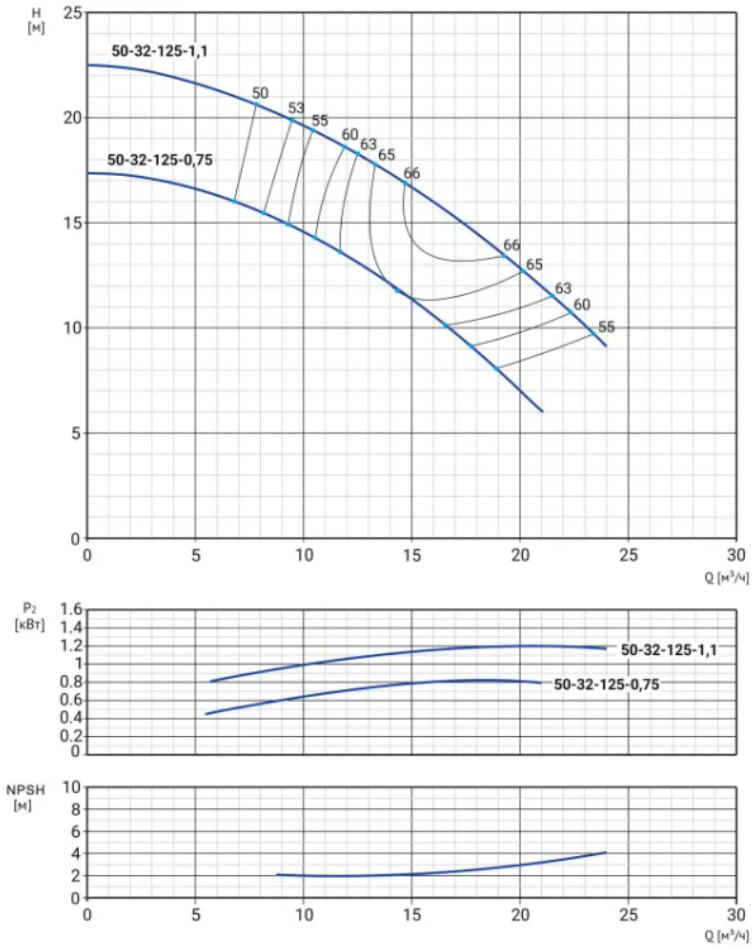
H [м]
50-32-125-1,1
50-32-125-0,75
50
53
55
60
63
65
66
Q [м³/ч]
P2 [кВт]
NPSH [м]

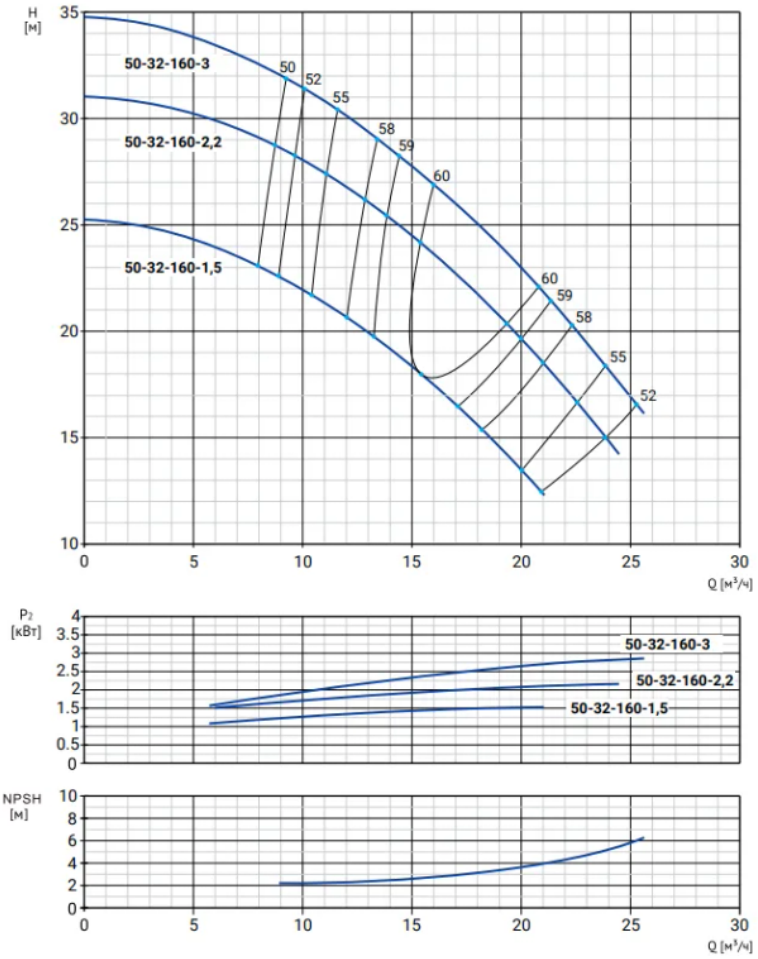
H [м]
50-32-160-3
50-32-160-2,2
50-32-160-1,5
50
52
55
58
59
60
Q [м³/ч]
P2 [кВт]
NPSH [м]

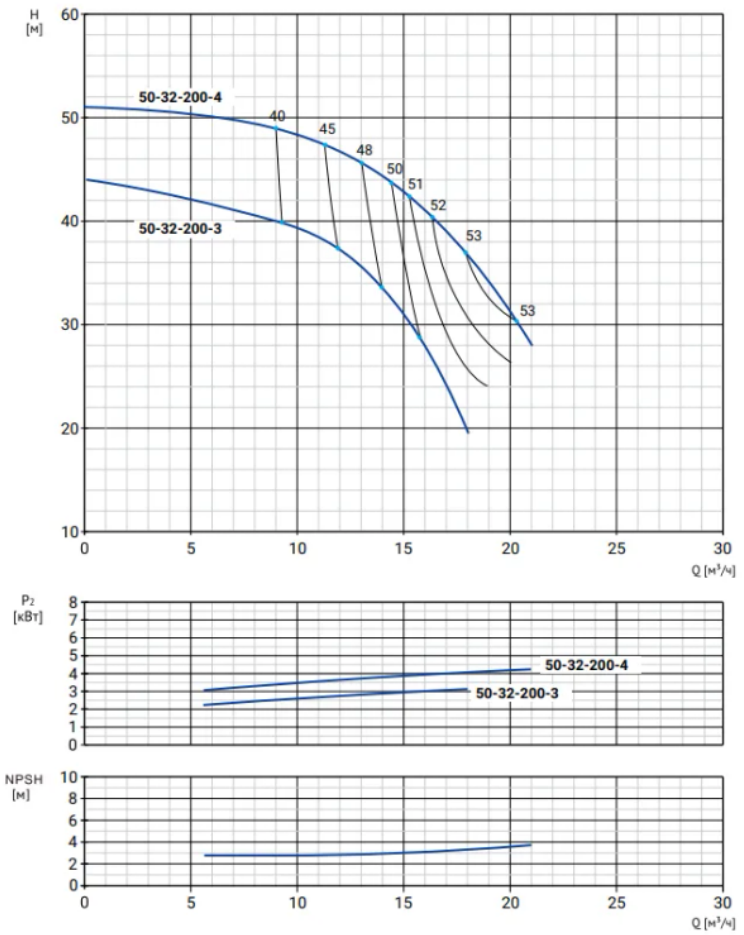

Наименование	a	f	h	h1	n	n1	n2	b	s
NBW L 50-32-250-7,5/2-380-G-BQCN	88	576	405	185	332	250	332	96	16

5. Данные для заказа

Наименование	Моноблочный насос Wellmix NBW L 50-32-250-7,5/2-380-G-BQCN
Артикул	21049991
Производитель (марка)	WELLMIX
Серия	NBW L
Вид оборудования	Консольно-моноблочные насосы
Вес, кг	73

6. Документация

Листы данных производителя

- NBW L 50-32-250-7,5_2 21049991
- NBW L 50-32-250-7,5_2 21049991

Инструкции и паспорта

- Паспорт, инструкция по монтажу эксплуатации NBW L 14.08.2026
- Паспорт, инструкция по монтажу и эксплуатации NBW L 14.09.2026
- Паспорт_ инструкция по монтажу эксплуатации NBW L от 15.10.2026

Каталоги

- Каталог NBW L, NBW 28.07.2026
- Каталог NBW L, NBW 14.09.2026

3D и CAD-модели

- BIM-модель Revit, серия NBW L (серия NBW) — архив WELLMIX

- Чертежи DWG, серия NBW L (серия NBW) — архив WELLMIX
- 3D-модель STEP, серия NBW L — архив WELLMIX

Документы прилагаются к товару — в карточке товара и в архиве документов для тендера.