# Моноблочный насос Wellmix NBW L 50-32-250-11/2-380-G-BQCN

Консольно-моноблочные насосы · Артикул 21049989 · Серия NBW L

## 1. Обзор

### Общие сведения

NBW L - серия промышленных одноступенчатых горизонтальных насосов. Насосы имеют осевой всасывающий и радиальный напорный, присоединение насоса к трубопроводам – фланцевое, диаметром от 50/32 мм до 125/100 мм (всасывающий/напорный патрубки).
Номинальный расход насосов - от 15,0 до 200,0 м³/ч, номинальный напор – от 10 до 90 м.
Электродвигатели имеют мощность от 0,75 до 45,0 кВт, 2 полюса.

### Основные данные

| | |
|---|---|
| Максимальная мощность, кВт | 11 |
| Максимальный напор, м | 77,2 |
| Максимальная производительность, м3/ч | 28 |
| Номинальный напор, м | 76 |
| Номинальная подача, м3/ч | 15 |
| Максимальное давление в системе, бар | 16 |

## 2. Гидравлические характеристики

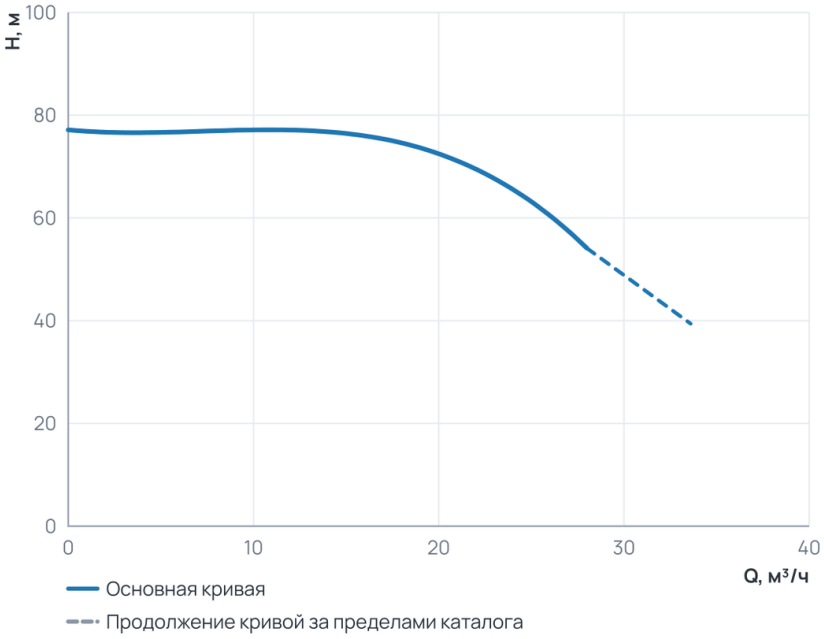


### Рабочий диапазон

| | |
|---|---|
| Подача Q | 0 … 28 м³/ч |
| Напор H | 54,1 … 77,2 м |

Пунктир на диаграмме — продолжение кривой за пределами каталога производителя.

## 3. Технические данные

### Общие сведения

| | |
|---|---|
| Серия | NBW L |

### Гидравлические данные

| | | | |
|---|---|---|---|
| Номинальный напор, м | 76 | Максимальный напор, м | 77,2 |
| Номинальная подача, м3/ч | 15 | Максимальное давление в системе, бар | 16 |
| Максимальная производительность, м3/ч | 28 | Максимальная производительность, л/мин | 466,67 |

### Материалы

| | | | |
|---|---|---|---|
| Материал корпуса | Чугун | Материал рабочего колеса | Чугун |

### Монтаж и присоединение

| | |
|---|---|
| Вес, кг | 95 |

### Электродвигатель

| | | | |
|---|---|---|---|
| Номинальный ток, А | 24,7 | Параметры электросети | 3~400 В, 50 Гц |
| Максимальная мощность, Вт | 11000 | Максимальная мощность, кВт | 11 |
| Номинальная частота вращения, об/мин | 2900 | | |

## 4. Габаритные размеры

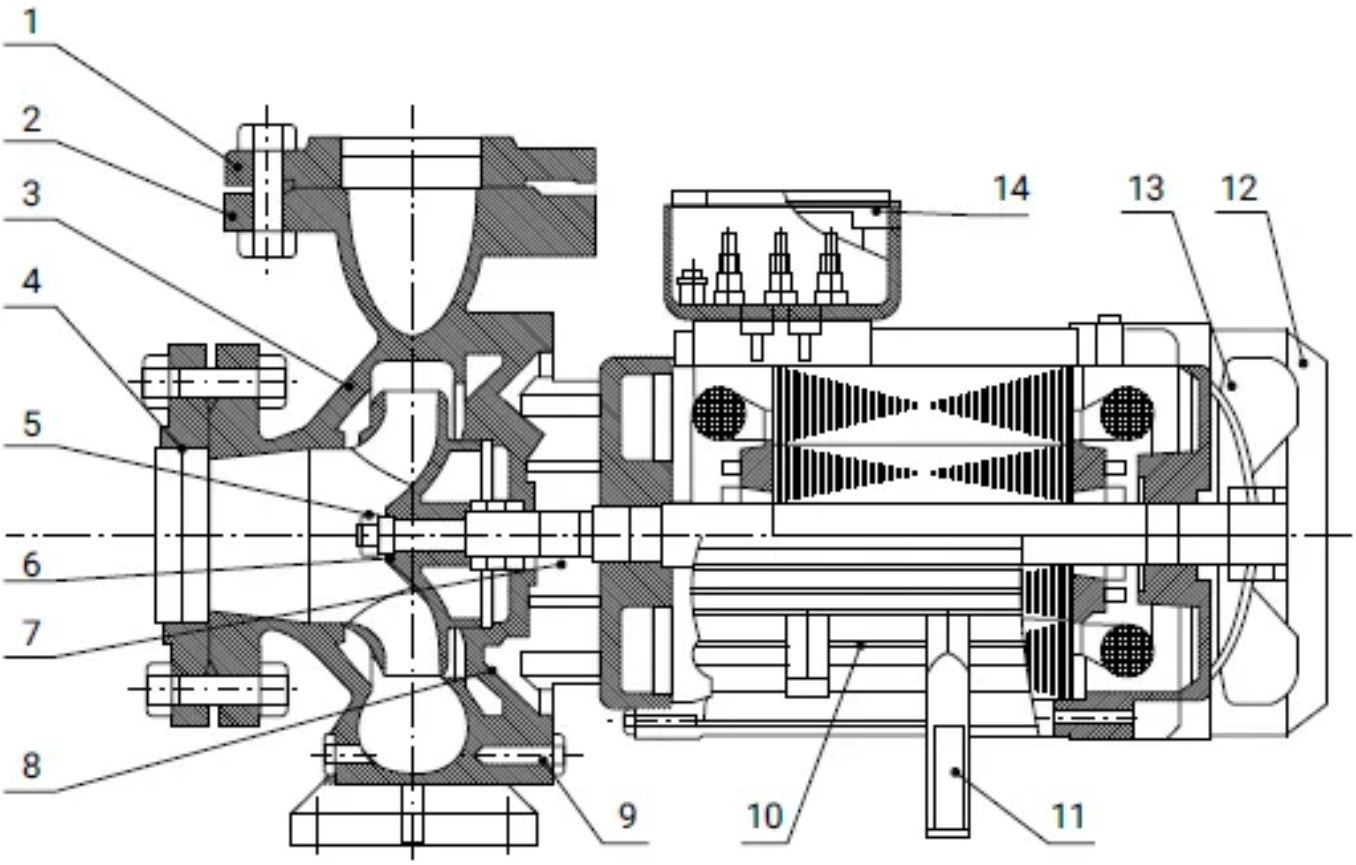

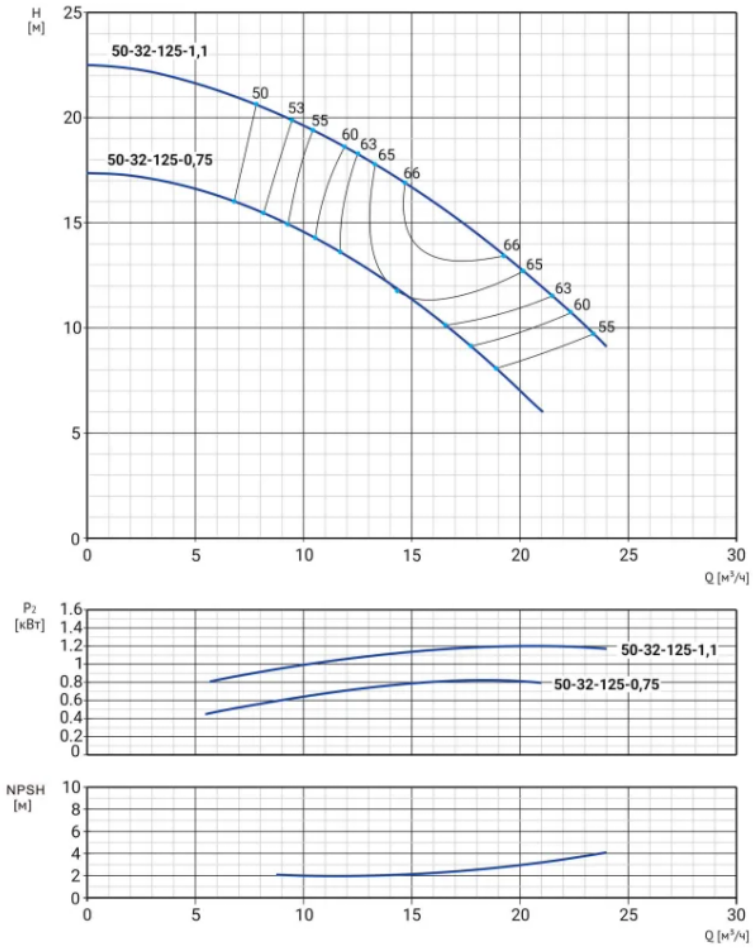
H [м]
50-32-125-1,1
50-32-125-0,75
50
53
55
60
63
65
66
Q [м³/ч]
P2 [кВт]
NPSH [м]

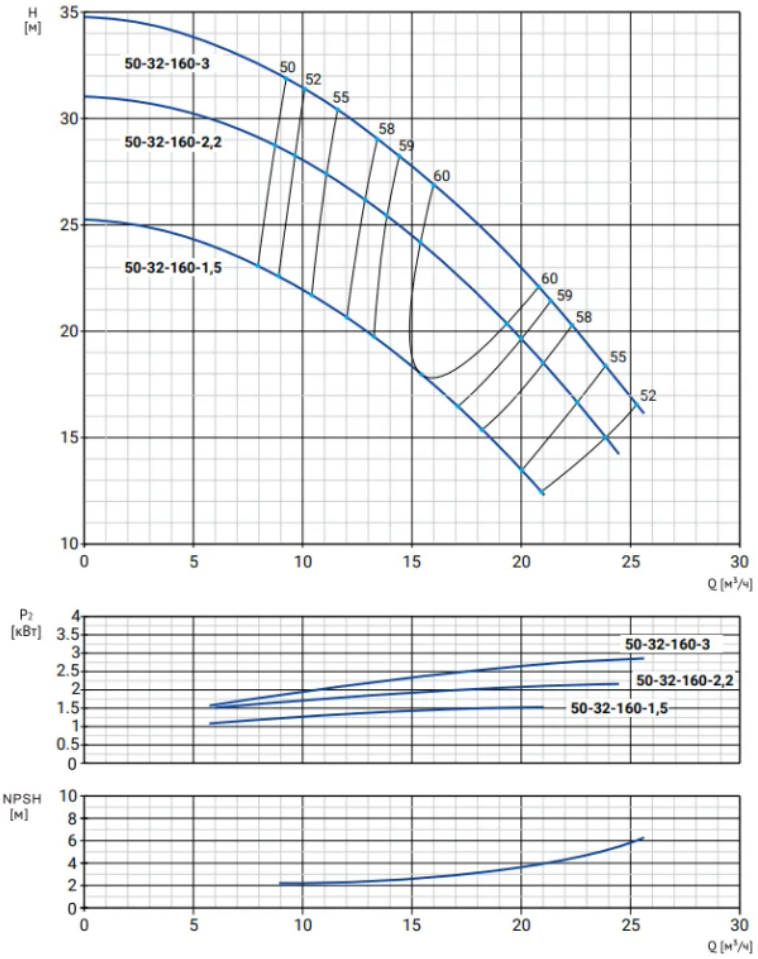
H [м]
50-32-160-3
50-32-160-2,2
50-32-160-1,5
50
52
55
58
59
60
Q [м³/ч]
P2 [кВт]
NPSH [м]

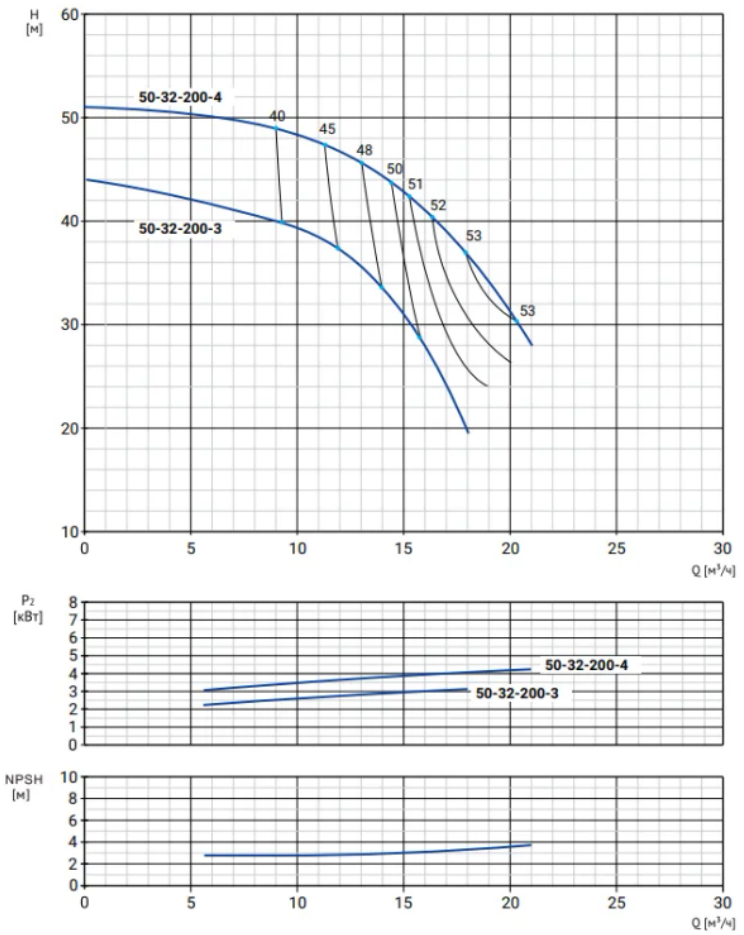


| Наименование | a | f | h | h1 | n | n1 | n2 | b | s |
|---|---|---|---|---|---|---|---|---|---|
| NBW L 50-32-250-11/2-380-G-BQCN | 88 | 614 | 405 | 185 | 332 | 250 | 332 | 96 | 16 |

## 5. Данные для заказа

| | |
|---|---|
| Наименование | Моноблочный насос Wellmix NBW L 50-32-250-11/2-380-G-BQCN |
| Артикул | 21049989 |
| Производитель (марка) | WELLMIX |
| Серия | NBW L |
| Вид оборудования | Консольно-моноблочные насосы |
| Вес, кг | 95 |

## 6. Документация

### Листы данных производителя

- NBW L 50-32-250-11_2 21049989
- NBW L 50-32-250-11_2 21049989

### Инструкции и паспорта

- Паспорт, инструкция по монтажу эксплуатации NBW L 14.08.2026
- Паспорт, инструкция по монтажу и эксплуатации NBW L 14.09.2026
- Паспорт_ инструкция по монтажу эксплуатации NBW L от 15.10.2026

### Каталоги

- Каталог NBW L, NBW 28.07.2026
- Каталог NBW L, NBW 14.09.2026

### 3D и CAD-модели

- BIM-модель Revit, серия NBW L (серия NBW) — архив WELLMIX
- Чертежи DWG, серия NBW L (серия NBW) — архив WELLMIX

- 3D-модель STEP, серия NBW L — архив WELLMIX

Документы прилагаются к товару — в карточке товара и в архиве документов для тендера.