WELLMIX Моноблочный насос NBW 65-50-125-4.0/2-380-G-BQQE

Консольно-моноблочные насосы · Артикул 21069971 · Серия NBW

1. Обзор

Насосы серии NBW предназначены для перекачивания чистой воды и жидкостей, химически не агрессивных к материалам насоса.
Насосы являются стандартными одноступенчатыми несамовсасывающими с горизонтально расположенным валом, осевым всасывающим и радиальным напорным патрубками.
Насосы NBW оснащаются стандартными электродвигателями закрытого типа с вентиляторным охлаждением. Частота вращения составляет 2900 об/мин (2-полюсные). Питание электродвигателя осуществляется от сети с напряжением 380В и частотой 50 Гц. Степень пыле- и влаго-защиты: IP55, класс F.
Насос не предназначен для установки в условиях воздействия агрессивных и взрывоопасных сред.

Основные данные

Максимальная мощность, кВт	4
Максимальный напор, м	24
Максимальная производительность, м3/ч	84
Номинальный напор, м	18,7
Номинальная подача, м3/ч	61
Максимальное давление в системе, бар	16
Максимальная температура перекачиваемой жидкости, °C	-10...+120
Гарантия, мес	24

2. Гидравлические характеристики

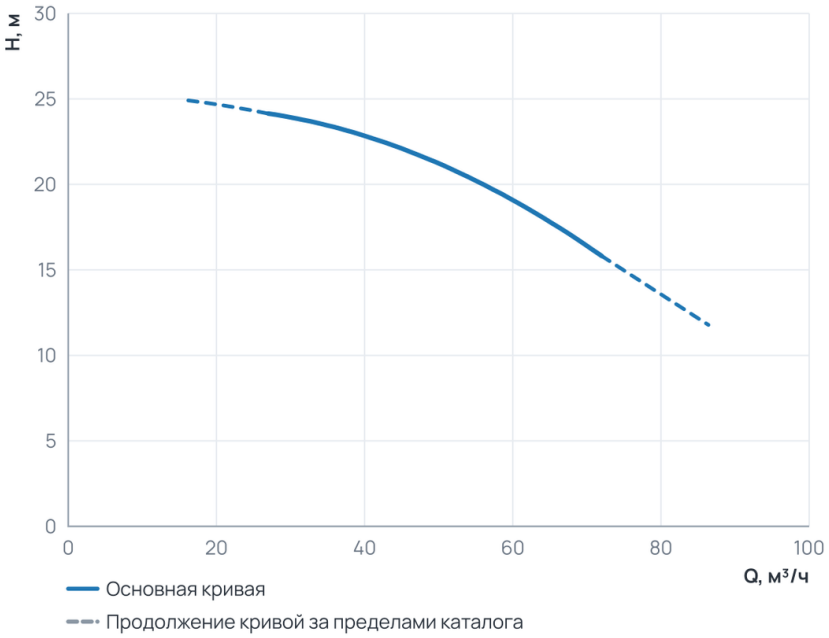

Рабочий диапазон

Подача Q	27 ... 72 м³/ч
Напор H	15,8 ... 24,1 м

Пунктир на диаграмме — продолжение кривой за пределами каталога производителя.

3. Технические данные

Общие сведения

Тип	Консольно-моноблочный насос	Серия	NBW
Гарантия, мес	24	Число полюсов	2

Общие сведения (продолжение)

Объем упаковки, м3	0,06804

Гидравлические данные

Номинальный напор, м	18,7	Максимальный напор, м	24
Номинальная подача, м3/ч	61	Максимальное давление в системе, бар	16
Максимальная производительность, м3/ч	84	Максимальная производительность, л/мин	1400

Перекачиваемая среда

Рабочая жидкость	Чистая вода	Температура окружающей среды, °C	-10...+50
Максимальная температура перекачиваемой жидкости, °C	-10...+120		

Материалы

Материал корпуса	Чугун	Материал обмотки статора	Медь
Материал рабочего колеса	Чугун	Диаметр рабочего колеса, мм	125

Монтаж и присоединение

Вес, кг	56	Длина, мм	528
Высота, мм	302	Ширина, мм	250
Способ установки	Горизонтальный	Диаметр входного патрубка	DN65
Диаметр выходного патрубка	DN50		

Электродвигатель

Степень защиты	IP55	Номинальный ток, А	8
Параметры электросети	3~380 V	Частота вращения, об/мин	2900
Максимальная мощность, Вт	4000	Максимальная мощность, кВт	4

4. Габаритные размеры

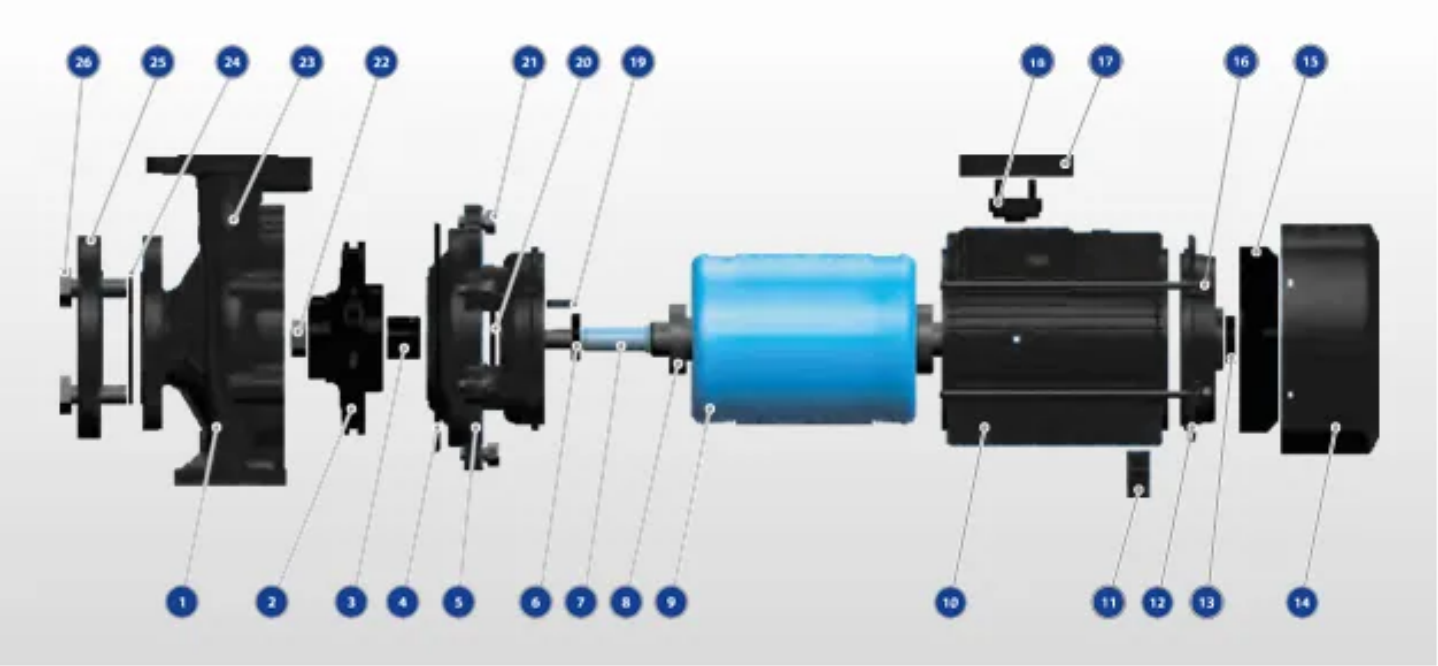

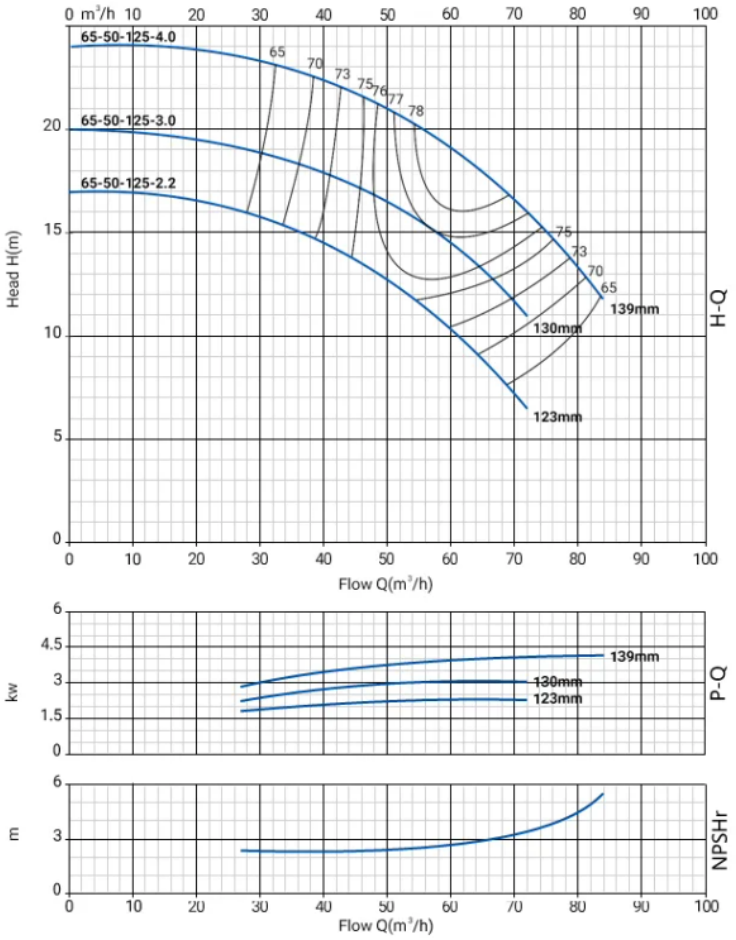

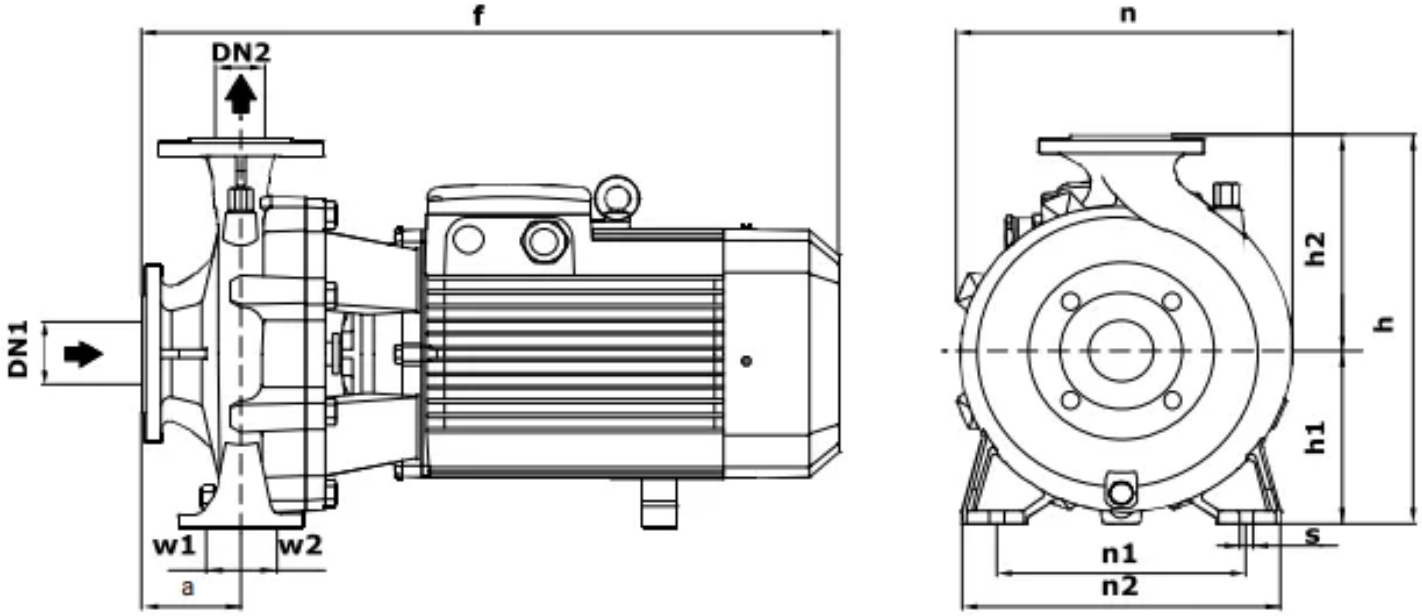

Модель	a	f	h	h1	n	n1	n2	b	s
NBW 65-50-125-4/2-G	102	528	302	133,0	250	190	245	75	15

5. Данные для заказа

Наименование	Моноблочный насос NBW 65-50-125-4.0/2-380-G-BQQE
Артикул	21069971
Производитель (марка)	WELLMIX
Серия	NBW
Вид оборудования	Консольно-моноблочные насосы
Вес, кг	56
Гарантия, мес	24
Объем упаковки, м3	0,06804

6. Документация

Листы данных производителя

- NBW 65-50-125-4_2 21069971

Инструкции и паспорта

- Паспорт_ инструкция по монтажу эксплуатации NBW

Каталоги

- Каталог NBW L, NBW 28.07.2026

3D и CAD-модели

- BIM-модель Revit, серия NBW — архив WELLMIX
- Чертежи DWG, серия NBW — архив WELLMIX
- 3D-модель STEP, серия NBW — архив WELLMIX

Документы прилагаются к товару — в карточке товара и в архиве документов для тендера.