# WELLMIX Моноблочный насос NBW 50-32-250-5.5/2-380-2S-BQQE

Консольно-моноблочные насосы · Артикул 21069991 · Серия NBW

## 1. Обзор

Насосы серии NBW предназначены для перекачивания чистой воды и жидкостей, химически не агрессивных к материалам насоса.
Насосы являются стандартными одноступенчатыми несамовсасывающими с горизонтально расположенным валом, осевым всасывающим и радиальным напорным патрубками.
Насосы NBW оснащаются стандартными электродвигателями закрытого типа с вентиляторным охлаждением. Частота вращения составляет 2900 об/мин (2-полюсные). Питание электродвигателя осуществляется от сети с напряжением 380В и частотой 50 Гц. Степень пыле- и влаго-защиты: IP55, класс F.
Насос не предназначен для установки в условиях воздействия агрессивных и взрывоопасных сред.

### Основные данные

| | |
|---|---|
| Максимальная мощность, кВт | 5,5 |
| Максимальный напор, м | 79,5 |
| Максимальная производительность, м3/ч | 24 |
| Номинальный напор, м | 53 |
| Номинальная подача, м3/ч | 18 |
| Максимальное давление в системе, бар | 16 |
| Максимальная температура перекачиваемой жидкости, °C | -20...+120 |
| Гарантия, мес | 24 |

## 2. Гидравлические характеристики

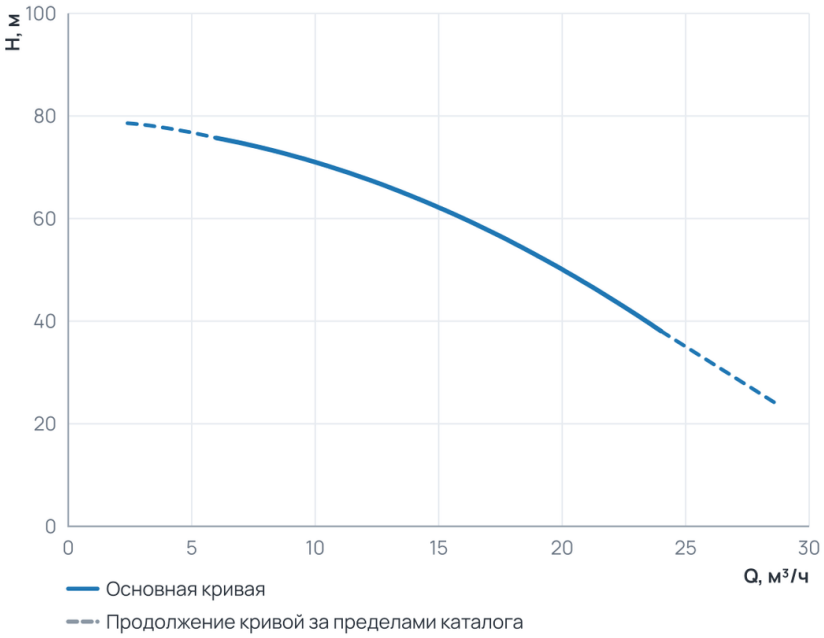


### Рабочий диапазон

| | |
|---|---|
| Подача Q | 6 ... 24 м³/ч |
| Напор H | 38,1 ... 75,7 м |

Пунктир на диаграмме — продолжение кривой за пределами каталога производителя.

## 3. Технические данные

### Общие сведения

| | | | |
|---|---|---|---|
| Тип | Консольно-моноблочный насос | Серия | NBW |
| Гарантия, мес | 24 | Число полюсов | 2 |

## Общие сведения (продолжение)

| | |
|---|---|
| Объем упаковки, м3 | 0,117648 |

## Гидравлические данные

| | | | |
|---|---|---|---|
| Номинальный напор, м | 53 | Максимальный напор, м | 79,5 |
| Номинальная подача, м3/ч | 18 | Максимальное давление в системе, бар | 16 |
| Максимальная производительность, м3/ч | 24 | Максимальная производительность, л/мин | 400 |

## Перекачиваемая среда

| | | | |
|---|---|---|---|
| Рабочая жидкость | Чистая вода | Температура окружающей среды, °C | -10...+50 |
| Максимальная температура перекачиваемой жидкости, °C | -20...+120 | | |

## Материалы

| | | | |
|---|---|---|---|
| Материал корпуса | Чугун | Материал обмотки статора | Медь |
| Материал рабочего колеса | Нержавеющая сталь | Диаметр рабочего колеса, мм | 250 |

## Монтаж и присоединение

| | | | |
|---|---|---|---|
| Вес, кг | 84 | Длина, мм | 610 |
| Высота, мм | 362 | Ширина, мм | 330 |
| Способ установки | Горизонтальный | Диаметр входного патрубка | DN50 |
| Диаметр выходного патрубка | DN32 | | |

## Электродвигатель

| | | | |
|---|---|---|---|
| Степень защиты | IP55 | Номинальный ток, А | 10,9 |
| Параметры электросети | 3~380 V | Частота вращения, об/мин | 2900 |
| Максимальная мощность, Вт | 5500 | Максимальная мощность, кВт | 5,5 |
| Номинальная частота вращения, об/мин | 2900 | | |

## 4. Габаритные размеры

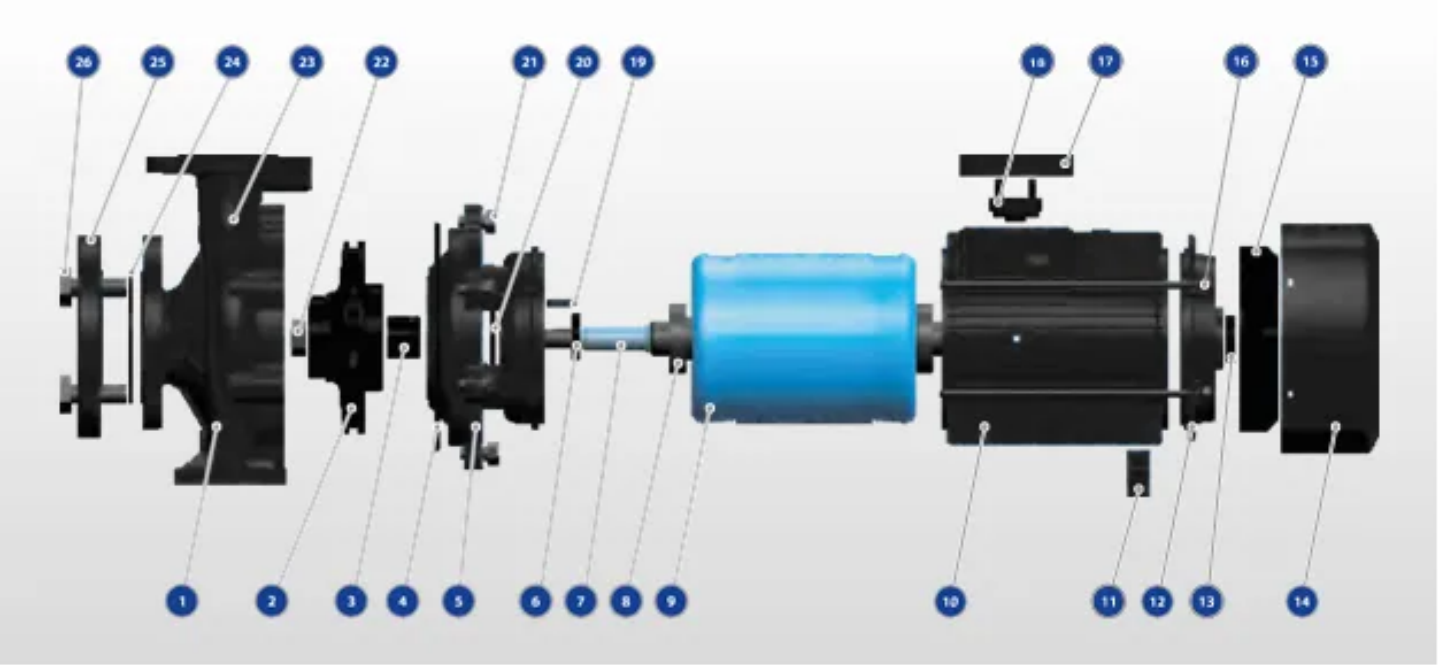


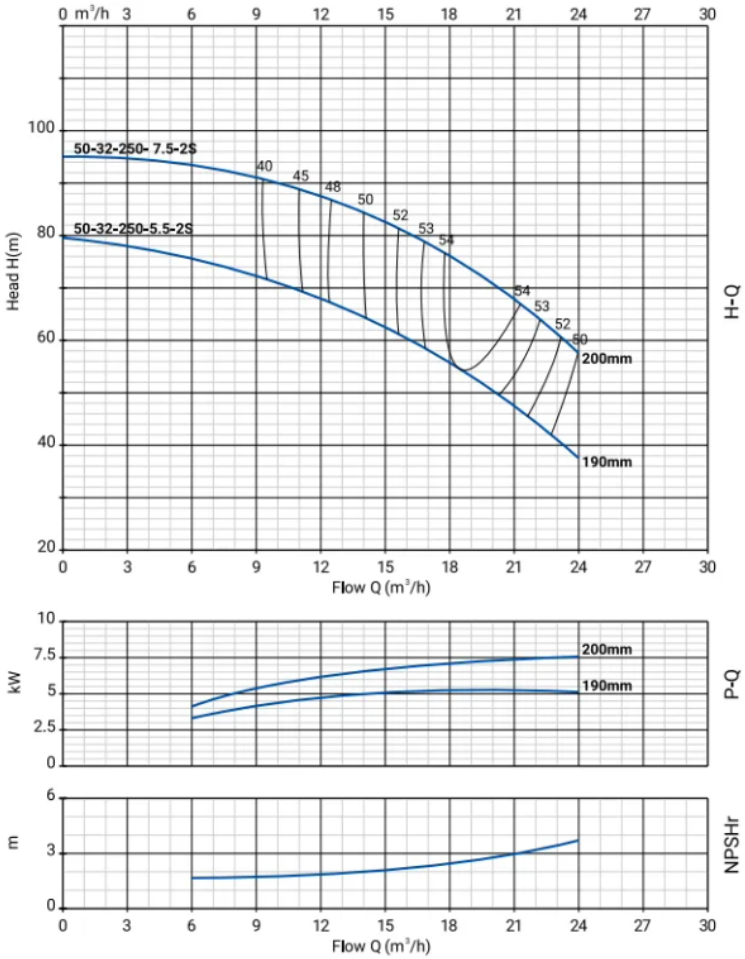

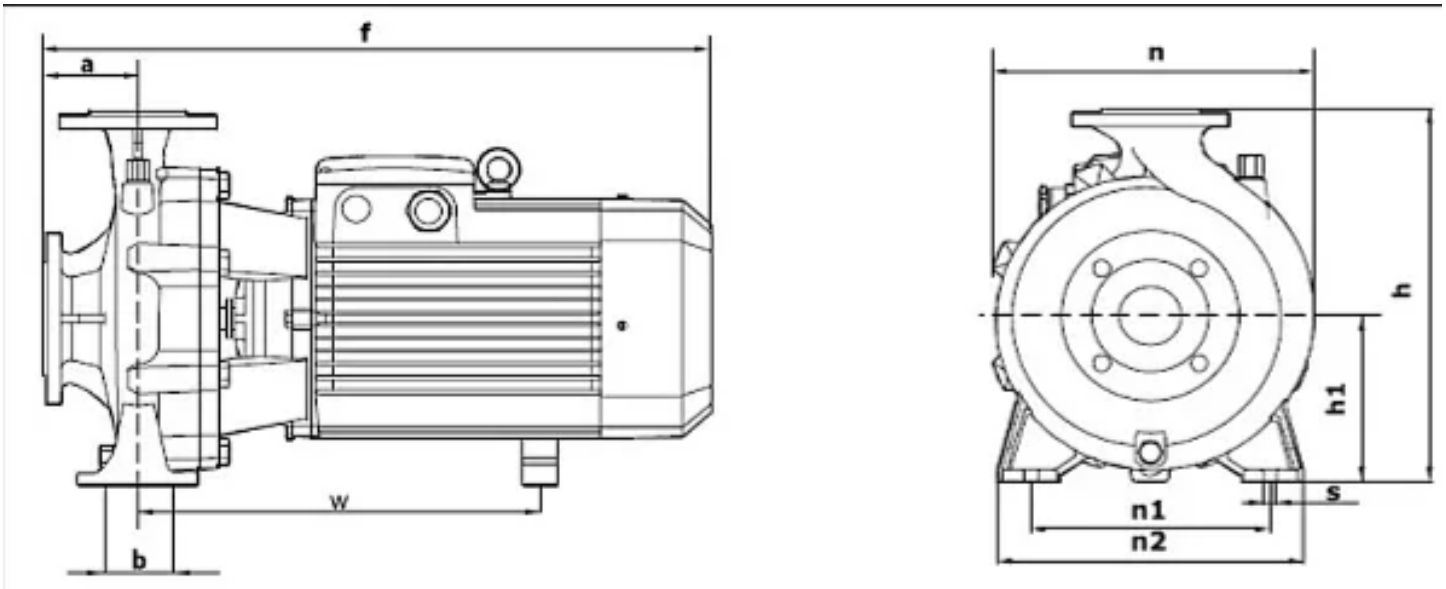


| Модель | a | f | h | h1 | n | n1 | n2 | b | s | w |
|---|---|---|---|---|---|---|---|---|---|---|
| NBW 50-32-250-5,5/2-2S | 160 | 630 | 362 | 162,0 | 306 | 216 | 280 | 75 | 14 | 296 |

## 5. Данные для заказа

| | |
|---|---|
| Наименование | Моноблочный насос NBW 50-32-250-5.5/2-380-2S-BQQE |
| Артикул | 21069991 |
| Производитель (марка) | WELLMIX |
| Серия | NBW |
| Вид оборудования | Консольно-моноблочные насосы |
| Вес, кг | 84 |
| Гарантия, мес | 24 |
| Обьем упаковки, м3 | 0,117648 |

## 6. Документация

### Листы данных производителя

- NBW 50-32-250-5,5_2-2S 21069991

### Инструкции и паспорта

- Паспорт_ инструкция по монтажу эксплуатации NBW

### Каталоги

- Каталог NBW L, NBW 28.07.2026

### 3D и CAD-модели

- BIM-модель Revit, серия NBW — архив WELLMIX
- Чертежи DWG, серия NBW — архив WELLMIX
- 3D-модель STEP, серия NBW — архив WELLMIX

Документы прилагаются к товару — в карточке товара и в архиве документов для тендера.