WELLMIX Моноблочный насос NBS 65-50-200_15T_380_BQCE

Консольно-моноблочные насосы · Артикул 27019974 · Серия NBS

1. Обзор

NBS – серия моноблочных насосов с гидравлической частью из нержавеющий стали.
Насосы серии NBS предназначены для перекачивания чистой воды и жидкостей, химически не агрессивных к материалам насоса.
Насосы являются одноступенчатыми несамовсасывающими с горизонтально расположенным валом, осевым всасывающим и радиальным напорным патрубками.
Насосы NBS оснащаются стандартными электродвигателями закрытого типа с вентиля торным охлаждением. Частота вращения вала составляет 2900 об/мин. Питание электродвигателя осуществляется от сети с напряжением 220В или 380В и частотой 50 Гц. Степень пыле и влагозащиты: IP55, класс F.

Основные данные

Максимальная мощность, кВт	15
Максимальный напор, м	70,5
Максимальная производительность, м3/ч	70
Номинальный напор, м	39
Номинальная подача, м3/ч	50
Максимальное давление в системе, бар	10
Максимальная температура перекачиваемой жидкости, °C	-20...+120
Гарантия, мес	24

2. Гидравлические характеристики

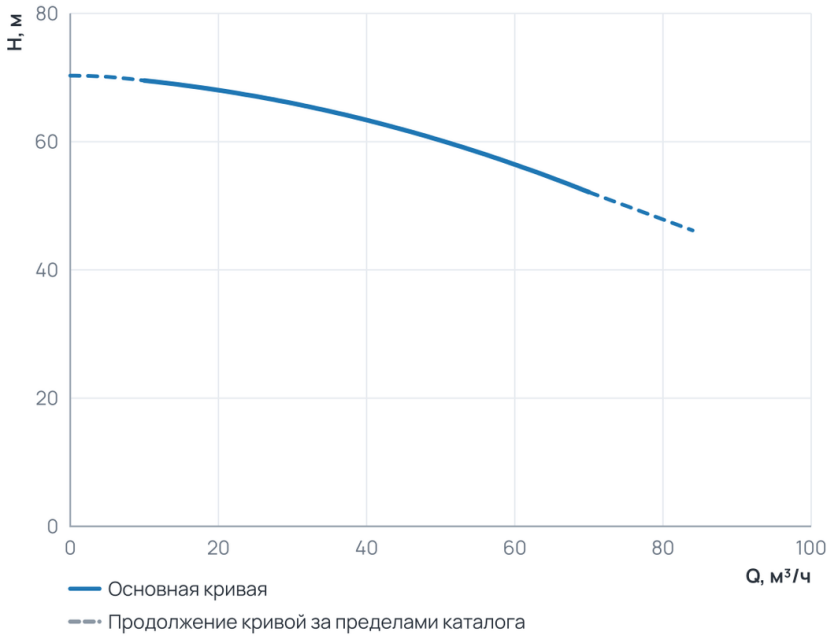

Рабочий диапазон

Подача Q	10 ... 70 м³/ч
Напор H	52,1 ... 69,5 м

Пунктир на диаграмме — продолжение кривой за пределами каталога производителя.

3. Технические данные

Общие сведения

Тип	Консольно-моноблочный насос	Серия	NBS
Гарантия, мес	24	Число полюсов	2

Гидравлические данные

Номинальный напор, м	39	Максимальный напор, м	70,5
Номинальная подача, м3/ч	50	Максимальное давление в системе, бар	10
Максимальная производительность, м3/ч	70	Максимальная производительность, л/мин	1 166,67

Перекачиваемая среда

Рабочая жидкость	Чистая вода	Температура окружающей среды, °C	0...+50
Максимальная температура перекачиваемой жидкости, °C	-20...+120		

Материалы

Материал корпуса	Нержавеющая сталь	Материал обмотки статора	Медь
Материал рабочего колеса	Нержавеющая сталь	Диаметр рабочего колеса, мм	200

Монтаж и присоединение

Вес, кг	82	Длина, мм	657
Высота, мм	360	Ширина, мм	300
Способ установки	Горизонтальный	Диаметр входного патрубка	DN65
Диаметр выходного патрубка	DN50		

Электродвигатель

Степень защиты	IP55	Номинальный ток, А	28,6/16,5
Параметры электросети	380	Частота вращения, об/мин	2900
Максимальная мощность, Вт	15 000	Максимальная мощность, кВт	15
Номинальная частота вращения, об/мин	2900		

4. Габаритные размеры

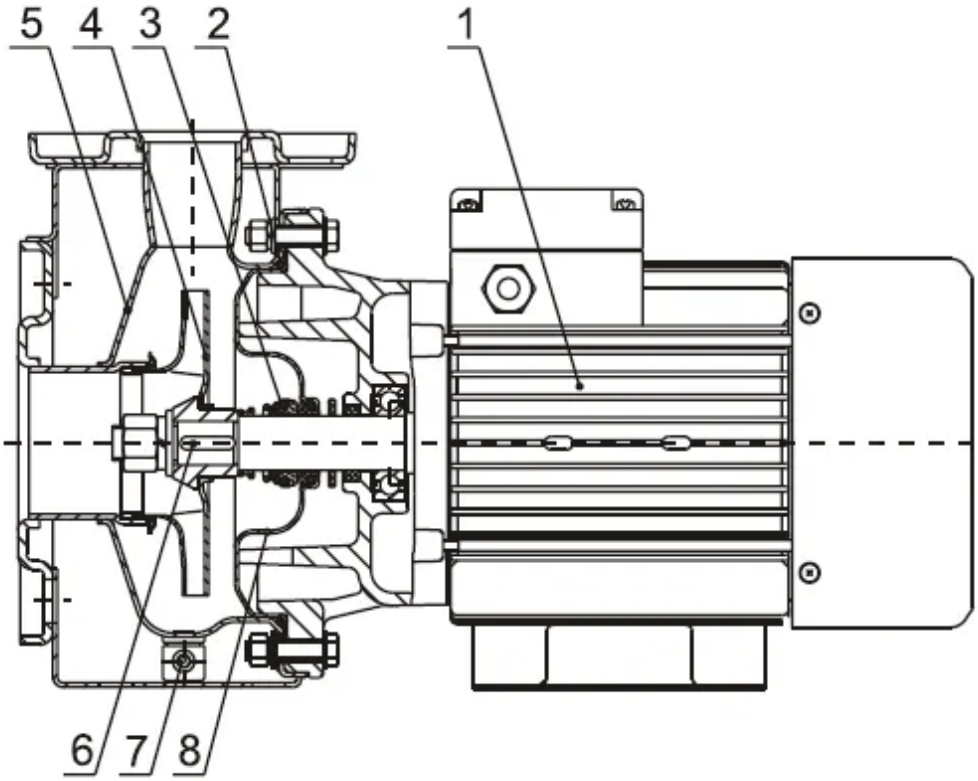

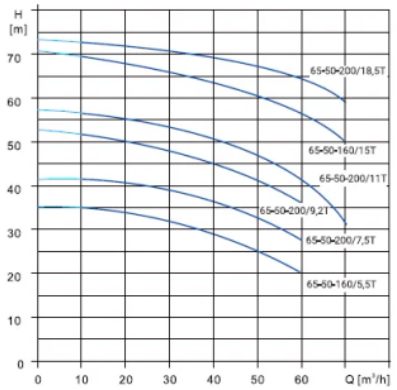

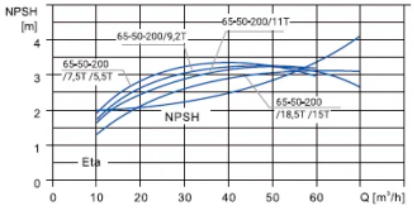

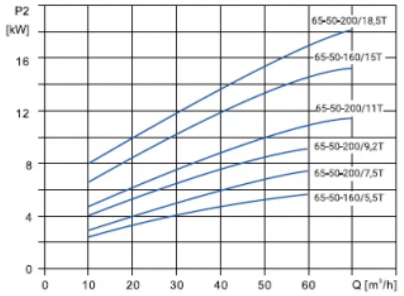

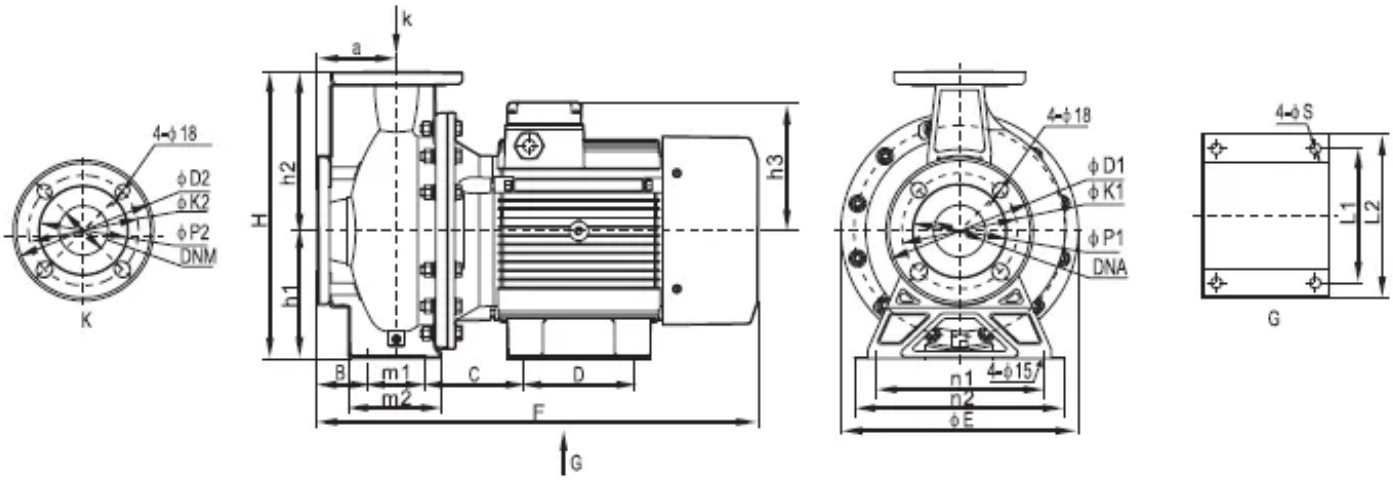

5. Данные для заказа

Наименование	Моноблочный насос NBS 65-50-200_15T_380_BQCE
Артикул	27019974
Производитель (марка)	WELLMIX
Серия	NBS
Вид оборудования	Консольно-моноблочные насосы
Вес, кг	82
Гарантия, мес	24

6. Документация

Листы данных производителя

- NBS 65-50-200_15T 27019974

Инструкции и паспорта

- Паспорт_ инструкция по монтажу эксплуатации NBS

Каталоги

- Каталог NBS 20.07.2026

Документы прилагаются к товару — в карточке товара и в архиве документов для тендера.