# IMP PUMPS Многоступенчатый повысительный насос BWJ4-5R 1,1kW 120°C 1x230V

Многоступенчатые горизонтальные насосы · Артикул 7996143 · Серия BWJ

## 1. Обзор

BWJ4-5R 1,1kW 120°C IE2 1~ 230 V - горизонтальный, многоступенчатый, высоконапорный центробежный насос. Насос подходит для систем водораспределения и повышения давления, промышленных циркуляционных систем, систем орошения.
Гидравлическая часть насоса состоит из ступеней (крыльчатка, диффузор), соединенных с корпусом и крышкой насоса соединительными винтами. Рабочее колесо крепится на вал электродвигателя. Насос оснащен несбалансированным механическим торцевым уплотнением. Резьбовые заглушки на крышке насоса позволяют удалить воздух или опорожнить насос.
Насос приводится в движение асинхронным однофазным двухполюсным электродвигателем с вентиляторным охлаждением и фиксированной скоростью вращения.

### Основные данные

| | |
|---|---|
| Диаметр входного патрубка | G1½" |
| Диаметр выходного патрубка | G1¼" |
| Максимальная мощность, кВт | 1,1 |
| Максимальный напор, м | 47 |
| Максимальная производительность, м3/ч | 7 |
| Максимальное давление в системе, бар | 10 |
| Максимальная температура перекачиваемой жидкости, °C | 0...+120 |
| Гарантия, мес | 24 |

## 2. Гидравлические характеристики

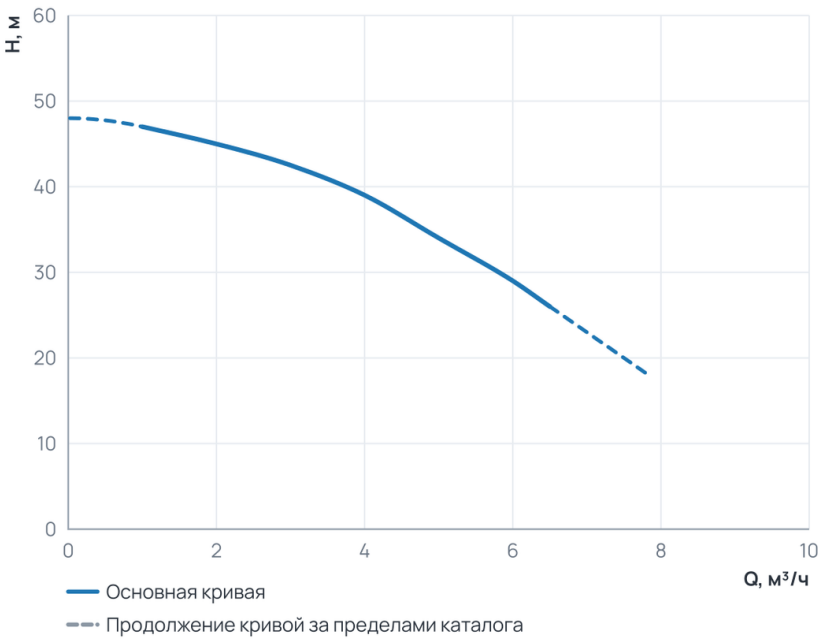


### Рабочий диапазон

| | |
|---|---|
| Подача Q | 1 ... 6,5 м³/ч |
| Напор H | 26 ... 47 м |

Пунктир на диаграмме — продолжение кривой за пределами каталога производителя.

## 3. Технические данные

### Общие сведения

| | | | |
|---|---|---|---|
| Серия | BWJ | Назначение | Отопление и ГВС |
| Гарантия, мес | 24 | Уровень шума, дБ | 57 |

### Гидравлические данные

| | | | |
|---|---|---|---|
| Максимальный напор, м | 47 | Максимальное давление в системе, бар | 10 |
| Максимальная производительность, м3/ч | 7 | Максимальная производительность, л/мин | 116,67 |

### Перекачиваемая среда

| | | | |
|---|---|---|---|
| Рабочая среда | Вода | Температура окружающей среды, °C | 0...+40 |
| Максимальное содержание этиленгликоля, % | 50 | Максимальная температура перекачиваемой жидкости, °C | 0...+120 |

### Материалы

| | | | |
|---|---|---|---|
| Материал вала | AISI 304 | Материал корпуса | AISI 304 |
| Материал обмотки статора | Медь | Материал рабочего колеса | AISI 304 |

### Монтаж и присоединение

| | | | |
|---|---|---|---|
| Вес, кг | 18 | Длина, мм | 467 |
| Высота, мм | 240 | Ширина, мм | 130 |
| Присоединение | Резьбовое | Монтажная длина, мм | / |
| Диаметр входного патрубка | G1½" | Диаметр выходного патрубка | G1¼" |
| Диаметр условного прохода, мм | 32 | Присоединительный размер вход / выход, дюйм | G 1 ½ |

### Электродвигатель

| | | | |
|---|---|---|---|
| Частота, Гц | 50 | Класс изоляции | F |
| Степень защиты | IP55 | Номинальный ток, А | 5,5 |
| Обороты макс., об/мин | 2900 | Количество скоростей | 1 |
| Параметры электросети | 1~ 230 В, 50 Гц | Частота вращения, об/мин | 2900 |
| Максимальная мощность, Вт | 1100 | Максимальная мощность, кВт | 1,1 |
| Частотное регулирование двигателя | Нет | Класс энергоэффективности двигателя | IE2 |

## 4. Габаритные размеры

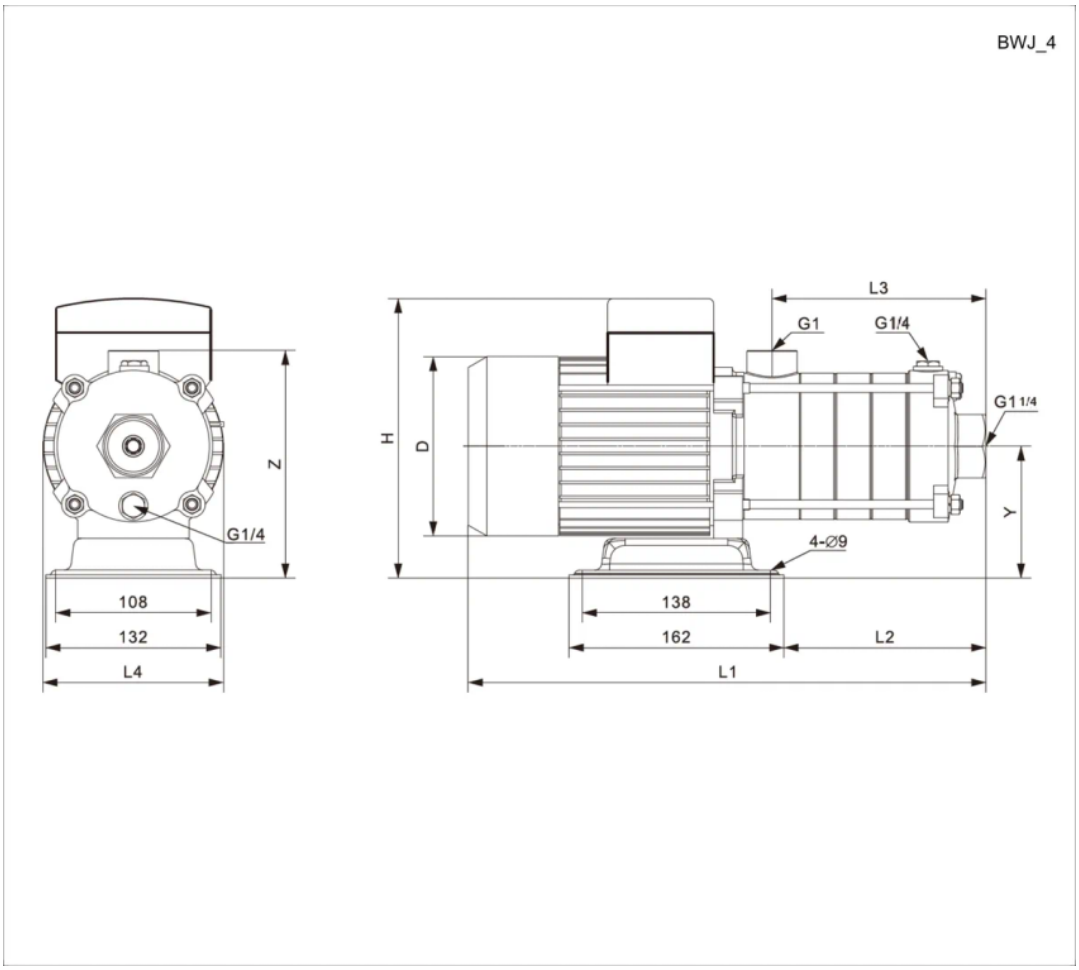


## 5. Данные для заказа

| | |
|---|---|
| Наименование | Многоступенчатый повысительный насос BWJ4-5R 1,1kW 120°C 1x230V |
| Артикул | 7996143 |
| Производитель (марка) | IMP PUMPS |
| Серия | BWJ |
| Вид оборудования | Многоступенчатые горизонтальные насосы |
| Вес, кг | 18 |
| Гарантия, мес | 24 |

## 6. Документация

**3D и CAD-модели**

- Чертёж DXF BWJ4-5R 1,1kW 120°C IE2 1~ 230 V

Документы прилагаются к товару — в карточке товара и в архиве документов для тендера.