IMP PUMPS Многоступенчатый повысительный насос BWJ2-3R 0,37kW 120°C 380V

Многоступенчатые горизонтальные насосы · Артикул 7996123 · Серия BWJ

1. Обзор

BWJ2-3R 0,37kW 120°C IE2 3~ 230/400 V - горизонтальный, многоступенчатый, высоконапорный центробежный насос. Насос подходит для систем водораспределения и повышения давления, промышленных циркуляционных систем, систем орошения.
Гидравлическая часть насоса состоит из ступеней (крыльчатка, диффузор), соединенных с корпусом и крышкой насоса соединительными винтами. Рабочее колесо крепится на вал электродвигателя. Насос оснащен несбалансированным механическим торцевым уплотнением. Резьбовые заглушки на крышке насоса позволяют удалить воздух или опорожнить насос.
Насос приводится в движение асинхронным однофазным двухполюсным электродвигателем с вентиляторным охлаждением и фиксированной скоростью вращения.

Основные данные

Диаметр входного патрубка	G1"
Диаметр выходного патрубка	G1"
Максимальная мощность, кВт	0,37
Максимальный напор, м	28
Максимальная производительность, м3/ч	3,5
Максимальное давление в системе, бар	10
Максимальная температура перекачиваемой жидкости, °C	0...+120
Гарантия, мес	24

2. Гидравлические характеристики

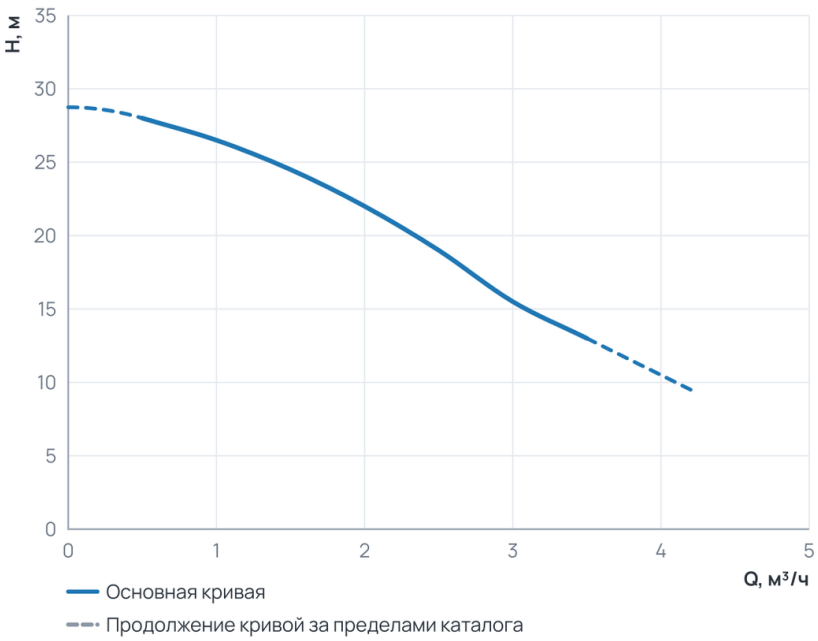

Рабочий диапазон

Подача Q	0,5 ... 3,5 м³/ч
Напор H	13 ... 28 м

Пунктир на диаграмме — продолжение кривой за пределами каталога производителя.

3. Технические данные

Общие сведения

Серия	BWJ	Назначение	Отопление и ГВС
Гарантия, мес	24	Уровень шума, дБ	56

Гидравлические данные

Максимальный напор, м	28	Максимальное давление в системе, бар	10
Максимальная производительность, м3/ч	3,5	Максимальная производительность, л/мин	58,33

Перекачиваемая среда

Рабочая среда	Вода	Температура окружающей среды, °C	0...+40
Максимальное содержание этиленгликоля, %	50	Максимальная температура перекачиваемой жидкости, °C	0...+120

Материалы

Материал вала	AISI 304	Материал корпуса	AISI 304
Материал обмотки статора	Медь	Материал рабочего колеса	AISI 304

Монтаж и присоединение

Вес, кг	9	Длина, мм	335
Высота, мм	215	Ширина, мм	130
Присоединение	Резьбовое	Монтажная длина, мм	/
Диаметр входного патрубка	G1"	Диаметр выходного патрубка	G1"
Диаметр условного прохода, мм	25	Присоединительный размер вход / выход, дюйм	G 1

Электродвигатель

Частота, Гц	50	Класс изоляции	F
Степень защиты	IP55	Номинальный ток, А	2,67
Обороты макс., об/мин	2900	Количество скоростей	1
Параметры электросети	3~ 230/400 В, 50 Гц	Частота вращения, об/мин	2900
Максимальная мощность, Вт	370	Максимальная мощность, кВт	0,37
Частотное регулирование двигателя	Нет	Класс энергоэффективности двигателя	IE2

4. Габаритные размеры

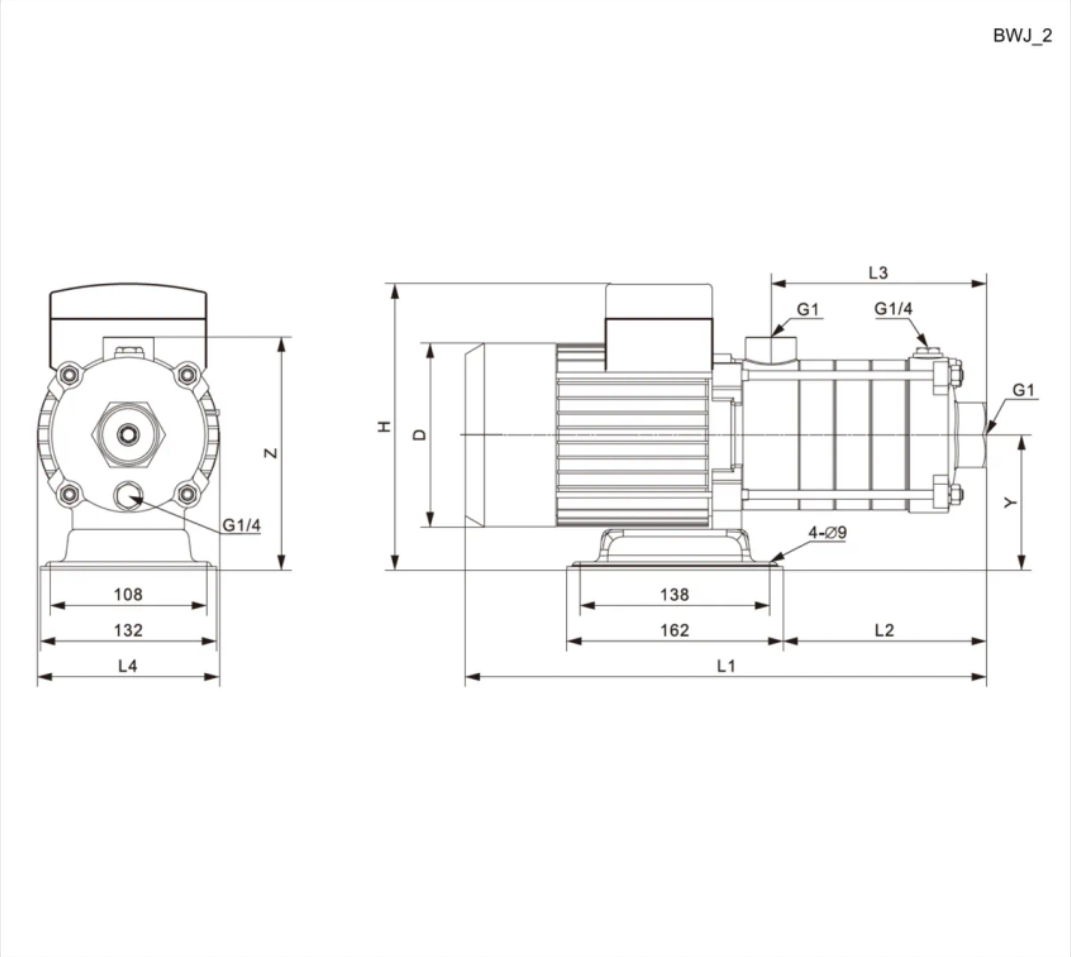

5. Данные для заказа

Наименование	Многоступенчатый повысительный насос BWJ2-3R 0,37kW 120°C 380V
Артикул	7996123
Производитель (марка)	IMP PUMPS
Серия	BWJ
Вид оборудования	Многоступенчатые горизонтальные насосы
Вес, кг	9
Гарантия, мес	24

6. Документация

3D и CAD-модели

- Чертёж DXF BWJ2-3R 0,37kW 120°C IE2 3~ 230/400 V

Документы прилагаются к товару — в карточке товара и в архиве документов для тендера.