IMP PUMPS Многоступенчатый повысительный насос BL32-9R 120'C 380V

Многоступенчатые вертикальные насосы · Артикул 7995982 · Серия BL

1. Обзор

Многоступенчатые центробежные насосы серии BL с корпусом из нержавеющей стали отличается высокой производительностью, низким уровнем шума и стабильностью работы. Вертикальная конструкция без самовсасывания компактна и проста в установке, эксплуатации и обслуживании

Основные данные

Присоединительный размер	65
Максимальная мощность, кВт	18,5
Максимальный напор, м	162
Максимальная производительность, м3/ч	40
Максимальное давление в системе, бар	40
Максимальная температура перекачиваемой жидкости, °C	0...+120
Гарантия, мес	24

2. Гидравлические характеристики

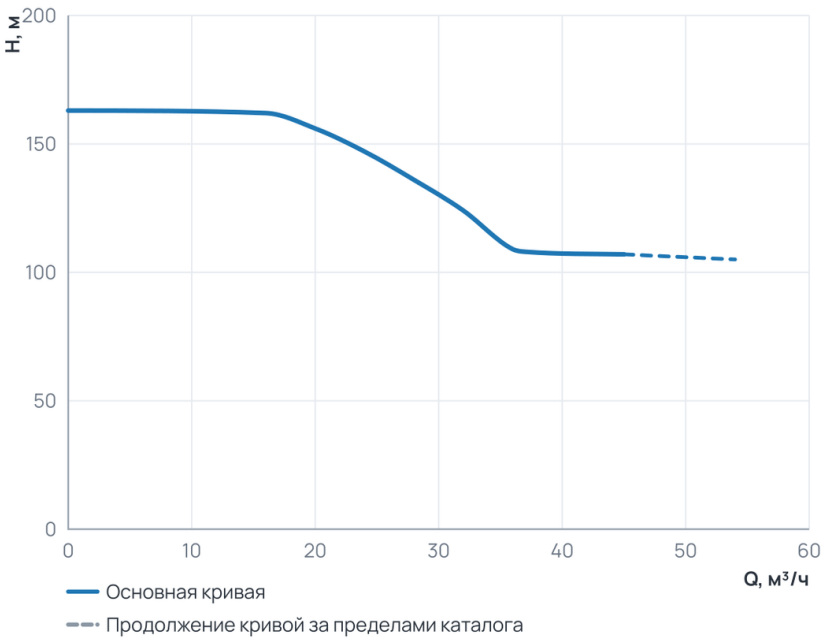

Рабочий диапазон

Подача Q	0 ... 45 м³/ч
Напор H	107 ... 163 м

Пунктир на диаграмме — продолжение кривой за пределами каталога производителя.

3. Технические данные

Общие сведения

Серия	BL	Назначение	Отопление и ГВС
Гарантия, мес	24	Уровень шума, дБ	73
Ответные соединения	Нет		

Гидравлические данные

Максимальный напор, м	162	Максимальное давление в системе, бар	40
Максимальная производительность, м3/ч	40	Максимальная производительность, л/мин	666,67

Перекачиваемая среда

Рабочая среда	Вода	Температура окружающей среды, °C	0...+40
Максимальное содержание этиленгликоля, %	50	Максимальная температура перекачиваемой жидкости, °C	0...+120

Материалы

Материал вала	AISI 304	Материал корпуса	AISI 304
Материал обмотки статора	Медь	Материал рабочего колеса	AISI 304

Монтаж и присоединение

Вес, кг	230	Длина, мм	1616
Высота, мм	320	Ширина, мм	320
Присоединение	Фланцевое	Монтажная длина, мм	320
Присоединительный размер	65	Диаметр условного прохода, мм	65
Присоединительный размер вход / выход, дюйм	2½"		

Электродвигатель

Частота (Гц)	50	Класс изоляции	F
Степень защиты	IP55	Номинальный ток, А	28,4
Обороты макс., об/мин	2 900	Количество скоростей	1
Параметры электросети	3~ 400/690 В, 50 Гц	Частота вращения, об/мин	2900
Максимальная мощность, Вт	18 500	Максимальная мощность, кВт	18,5
Индекс энергоэффективности EEI	3	Частотное регулирование двигателя	Нет
Класс энергоэффективности двигателя	IE3		

4. Габаритные размеры

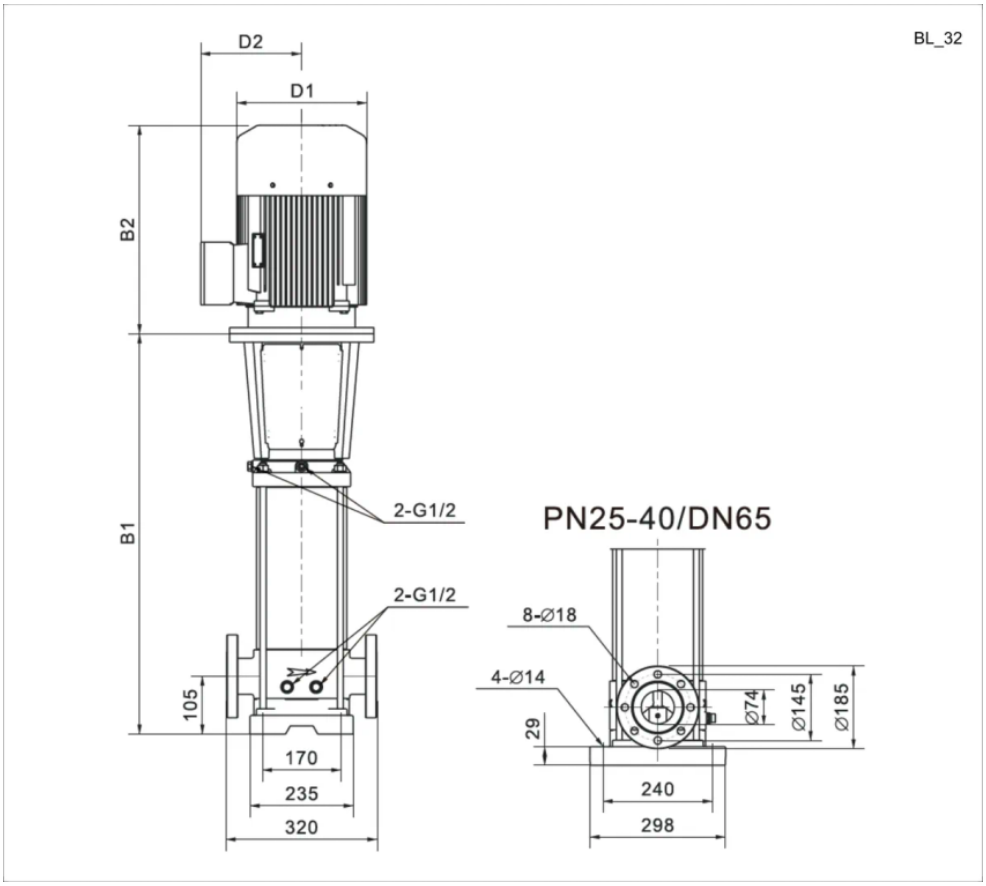

BL_3_PHASE

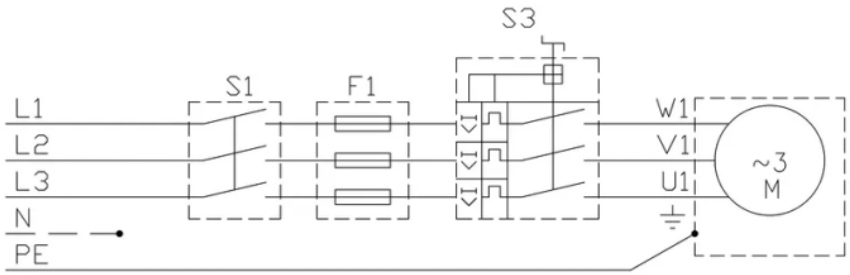

5. Данные для заказа

Наименование	Многоступенчатый повысительный насос BL32-9R 120°C 380V
Артикул	7995982
Производитель (марка)	IMP PUMPS
Серия	BL
Вид оборудования	Многоступенчатые вертикальные насосы
Вес, кг	230
Гарантия, мес	24

6. Документация

3D и CAD-модели

- BIM-модель Revit BL

Документы прилагаются к товару — в карточке товара и в архиве документов для тендера.