# IMP PUMPS Многоступенчатый повысительный насос BL32-13R 120'C 380V

Многоступенчатые вертикальные насосы · Артикул 7995986 · Серия BL

## 1. Обзор

Многоступенчатые центробежные насосы серии BL с корпусом из нержавеющей стали отличается высокой производительностью, низким уровнем шума и стабильностью работы. Вертикальная конструкция без самовсасывания компактна и проста в установке, эксплуатации и обслуживании

### Основные данные

| | |
|---|---|
| Присоединительный размер | 65 |
| Максимальная мощность, кВт | 30 |
| Максимальный напор, м | 237 |
| Максимальная производительность, м3/ч | 40 |
| Максимальное давление в системе, бар | 40 |
| Максимальная температура перекачиваемой жидкости, °C | 0...+120 |
| Гарантия, мес | 24 |

## 2. Гидравлические характеристики

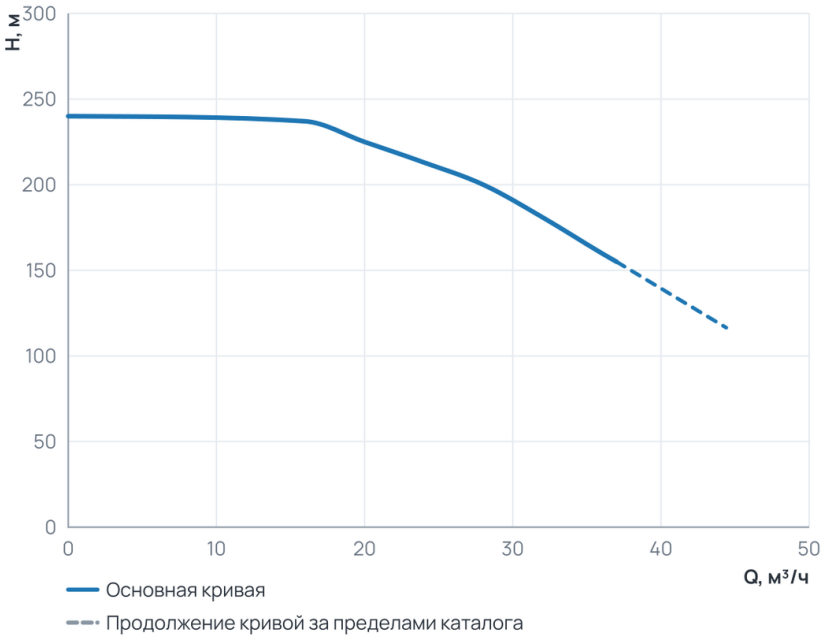


### Рабочий диапазон

| | |
|---|---|
| Подача Q | 0 ... 37 м³/ч |
| Напор H | 155 ... 240 м |

Пунктир на диаграмме — продолжение кривой за пределами каталога производителя.

## 3. Технические данные

### Общие сведения

| | | | |
|---|---|---|---|
| Серия | BL | Назначение | Отопление и ГВС |
| Гарантия, мес | 24 | Уровень шума, дБ | 77 |
| Ответные соединения | Нет | | |

### Гидравлические данные

| | | | |
|---|---|---|---|
| Максимальный напор, м | 237 | Максимальное давление в системе, бар | 40 |
| Максимальная производительность, м3/ч | 40 | Максимальная производительность, л/мин | 666,67 |

### Перекачиваемая среда

| | | | |
|---|---|---|---|
| Рабочая среда | Вода | Температура окружающей среды, °C | 0...+40 |
| Максимальное содержание этиленгликоля, % | 50 | Максимальная температура перекачиваемой жидкости, °C | 0...+120 |

### Материалы

| | | | |
|---|---|---|---|
| Материал вала | AISI 304 | Материал корпуса | AISI 304 |
| Материал обмотки статора | Медь | Материал рабочего колеса | AISI 304 |

### Монтаж и присоединение

| | | | |
|---|---|---|---|
| Вес, кг | 348 | Длина, мм | 2123 |
| Высота, мм | 320 | Ширина, мм | 320 |
| Присоединение | Фланцевое | Монтажная длина, мм | 320 |
| Присоединительный размер | 65 | Диаметр условного прохода, мм | 65 |
| Присоединительный размер вход / выход, дюйм | 2½" | | |

### Электродвигатель

| | | | |
|---|---|---|---|
| Частота ( Гц) | 50 | Класс изоляции | F |
| Степень защиты | IP55 | Номинальный ток, A | 55,7 |
| Обороты макс., об/мин | 2 900 | Количество скоростей | 1 |
| Параметры электросети | 3~ 400/690 В, 50 Гц | Частота вращения, об/мин | 2900 |
| Максимальная мощность, Вт | 30 000 | Максимальная мощность, кВт | 30 |
| Индекс энергоэффективности EEI | 3 | Частотное регулирование двигателя | Нет |
| Класс энергоэффективности двигателя | IE3 | | |

## 4. Габаритные размеры

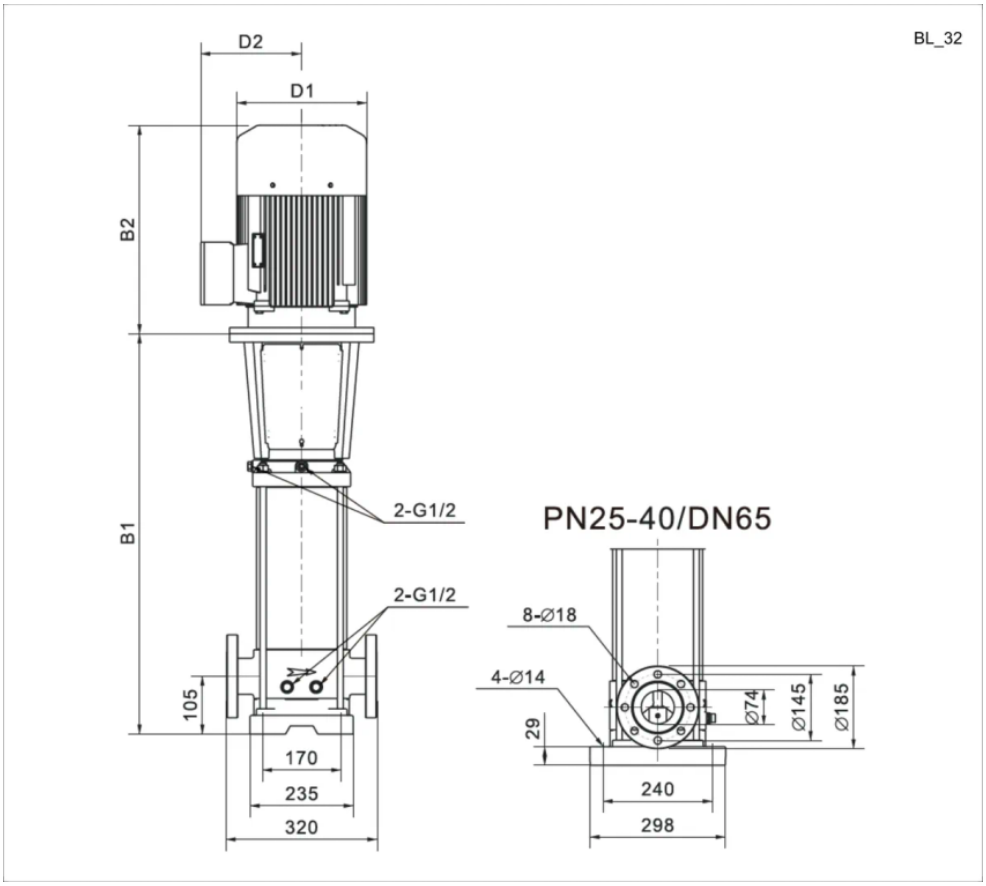

BL_3_PHASE

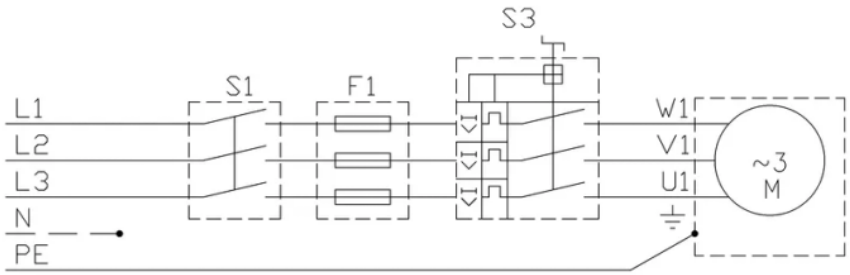


## 5. Данные для заказа

| | |
|---|---|
| Наименование | Многоступенчатый повысительный насос BL32-13R 120'C 380V |
| Артикул | 7995986 |
| Производитель (марка) | IMP PUMPS |
| Серия | BL |
| Вид оборудования | Многоступенчатые вертикальные насосы |
| Вес, кг | 348 |
| Гарантия, мес | 24 |

## 6. Документация

### 3D и CAD-модели

- BIM-модель Revit BL

Документы прилагаются к товару — в карточке товара и в архиве документов для тендера.