# IMP PUMPS Многоступенчатый повысительный насос BL20-14R 120°C 380V

Многоступенчатые вертикальные насосы · Артикул 7995973 · Серия BL

## 1. Обзор

BL20-14R 15kW 120°C IE3 3~ 400/690 V — это вертикальный многоступенчатый центробежный насос с всасывающим и напорным патрубками на одном уровне. Насос подходит для водоснабжения и повышения давления, промышленных циркуляционных систем, контуров охлаждающей воды. Может также использоваться в системах пожаротушения и оросительных системах. Гидравлическая часть насоса состоит из ступеней (рабочее колесо, диффузор), размещённых в цилиндрическом корпусе и соединённых с фундаментом и консолью насоса при помощи соединительных болтов. Двигатель соединён с валом насоса через шлицевой вал. Насос оснащён неуравновешенным механическим торцевым уплотнением. Винтовые пробки на корпусе насоса позволяют удалить воздух или слить насос.

### Основные данные

| | |
|---|---|
| Присоединительный размер | 50 |
| Максимальная мощность, кВт | 15 |
| Максимальный напор, м | 192 |
| Максимальная производительность, м3/ч | 26 |
| Максимальное давление в системе, бар | 25 |
| Максимальная температура перекачиваемой жидкости, °C | 0...+120 |
| Гарантия, мес | 24 |

## 2. Гидравлические характеристики

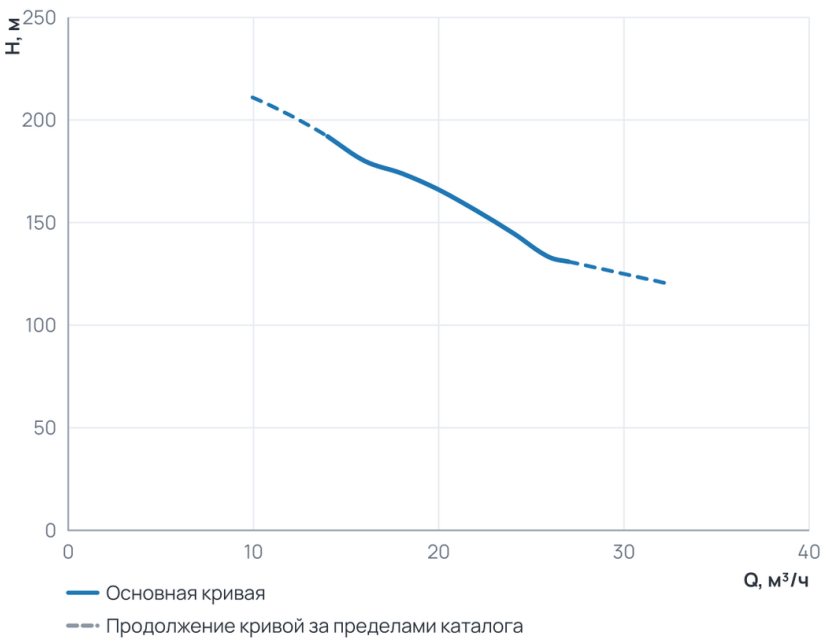


### Рабочий диапазон

| | |
|---|---|
| Подача Q | 14 ... 27 м³/ч |
| Напор H | 131 ... 192 м |

Пунктир на диаграмме — продолжение кривой за пределами каталога производителя.

## 3. Технические данные

### Общие сведения

| | | | |
|---|---|---|---|
| Серия | BL | Назначение | Отопление и ГВС |
| Гарантия, мес | 24 | Уровень шума, дБ | 73 |
| Ответные соединения | Нет | | |

## Гидравлические данные

| | | | |
|---|---|---|---|
| Максимальный напор, м | 192 | Максимальное давление в системе, бар | 25 |
| Максимальная производительность, м3/ч | 26 | Максимальная производительность, л/мин | 433,33 |

## Перекачиваемая среда

| | | | |
|---|---|---|---|
| Рабочая среда | Вода | Температура окружающей среды, °C | 0...+40 |
| Максимальное содержание этиленгликоля, % | 50 | Максимальная температура перекачиваемой жидкости, °C | 0...+120 |

## Материалы

| | | | |
|---|---|---|---|
| Материал вала | AISI 304 | Материал корпуса | AISI 304 |
| Материал обмотки статора | Медь | Материал рабочего колеса | AISI 304 |

## Монтаж и присоединение

| | | | |
|---|---|---|---|
| Вес, кг | 186 | Длина, мм | 1515 |
| Высота, мм | 280 | Ширина, мм | 280 |
| Присоединение | Фланцевое | Монтажная длина, мм | 280 |
| Присоединительный размер | 50 | Диаметр условного прохода, мм | 50 |
| Присоединительный размер вход / выход, дюйм | 2" | | |

## Электродвигатель

| | | | |
|---|---|---|---|
| Частота ( Гц) | 50 | Класс изоляции | F |
| Степень защиты | IP55 | Номинальный ток, А | 28,4 |
| Обороты макс., об/мин | 2 900 | Количество скоростей | 1 |
| Параметры электросети | 3~ 400/690 В, 50 Гц | Частота вращения, об/мин | 2900 |
| Максимальная мощность, Вт | 15 000 | Максимальная мощность, кВт | 15 |
| Индекс энергоэффективности EEI | 3 | Частотное регулирование двигателя | Нет |
| Класс энергоэффективности двигателя | IE3 | | |

## 4. Габаритные размеры

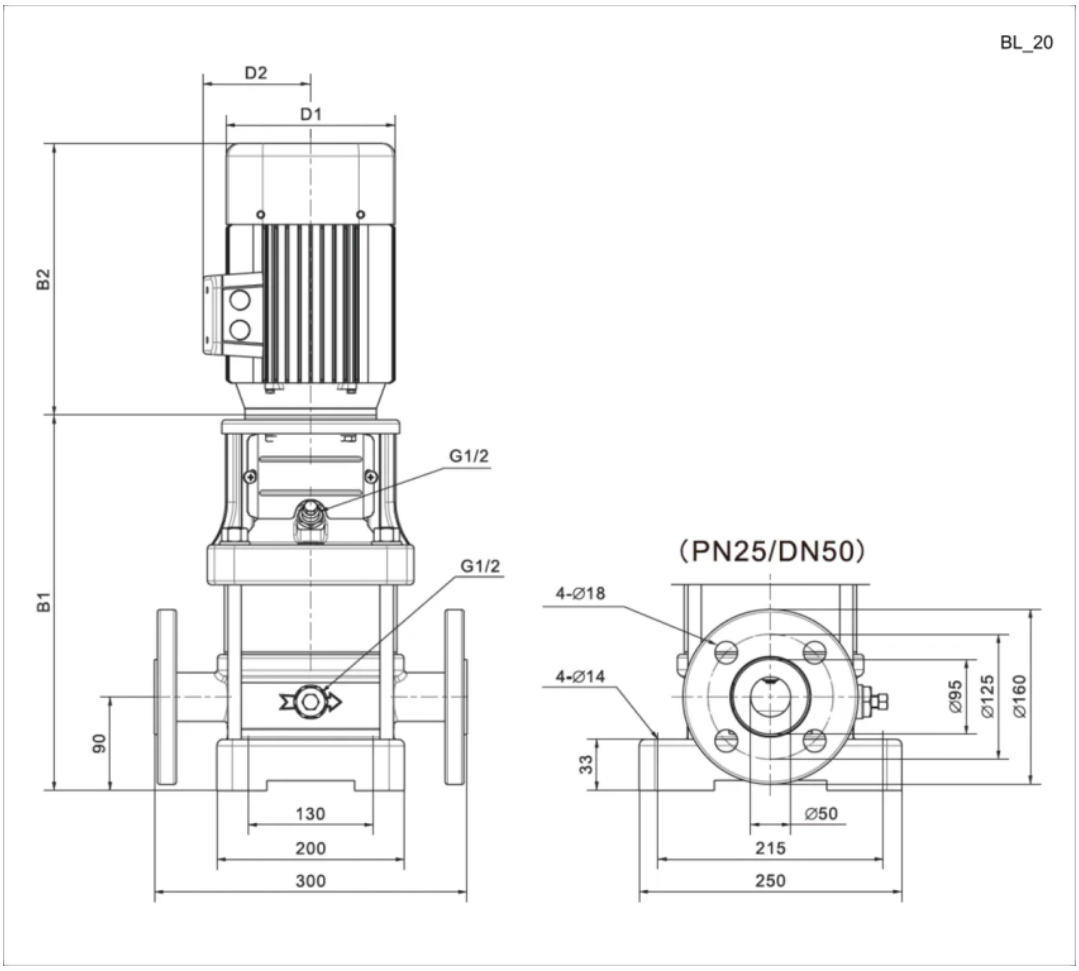


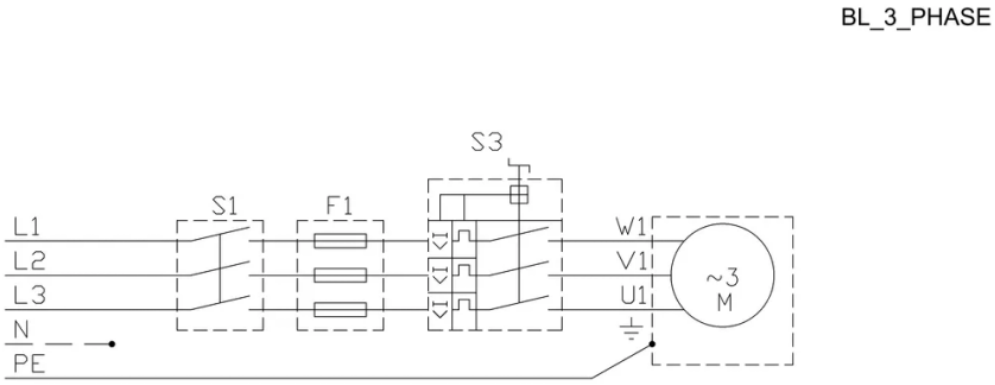

## 5. Данные для заказа

| | |
|---|---|
| Наименование | Многоступенчатый повысительный насос BL20-14R 120'C 380V |
| Артикул | 7995973 |
| Производитель (марка) | IMP PUMPS |
| Серия | BL |
| Вид оборудования | Многоступенчатые вертикальные насосы |
| Вес, кг | 186 |
| Гарантия, мес | 24 |

## 6. Документация

### 3D и CAD-модели

- BIM-модель Revit BL

Документы прилагаются к товару — в карточке товара и в архиве документов для тендера.