IMP PUMPS Многоступенчатый повысительный насос BL2-13R 120'C 380V

Многоступенчатые вертикальные насосы · Артикул 7995909 · Серия BL

1. Обзор

BL2-13R 1,5kW 120°C IE3 3~ 230/400 V — это вертикальный многоступенчатый центробежный насос с всасывающим и напорным патрубками на одном уровне. Насос подходит для водоснабжения и повышения давления, промышленных циркуляционных систем, контуров охлаждающей воды. Может также использоваться в системах пожаротушения и оросительных системах. Гидравлическая часть насоса состоит из ступеней (рабочее колесо, диффузор), размещённых в цилиндрическом корпусе и соединённых с фундаментом и консолью насоса при помощи соединительных болтов. Двигатель соединён с валом насоса через шлицевой вал. Насос оснащён неуравновешенным механическим торцевым уплотнением. Винтовые пробки на корпусе насоса позволяют удалить воздух или слить насос.

Основные данные

Присоединительный размер	25
Максимальная мощность, кВт	1,5
Максимальный напор, м	120
Максимальная производительность, м3/ч	3,2
Максимальное давление в системе, бар	25
Максимальная температура перекачиваемой жидкости, °C	0...+120
Гарантия, мес	24

2. Гидравлические характеристики

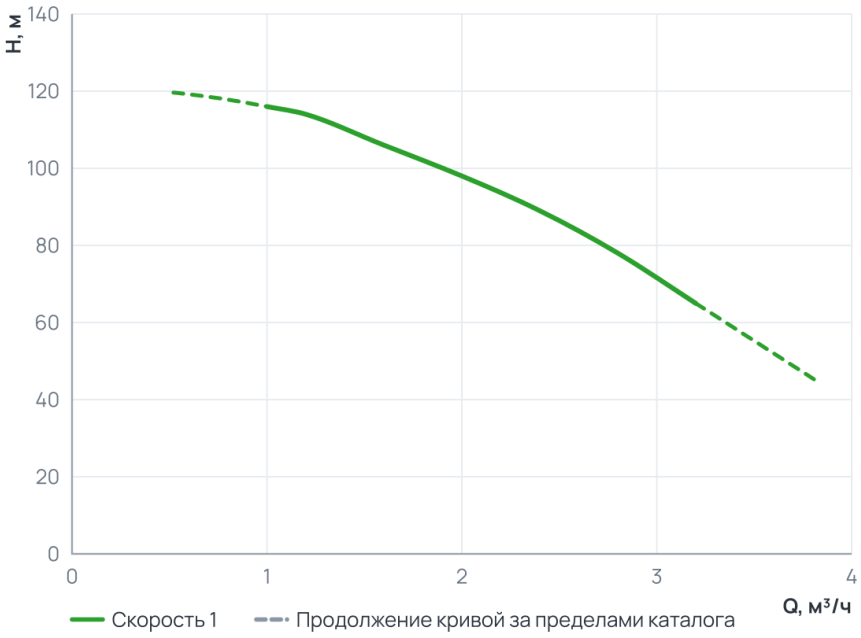

Рабочий диапазон

Подача Q	1 ... 3,2 м³/ч
Напор H	65 ... 116 м

Пунктир на диаграмме — продолжение кривой за пределами каталога производителя.

3. Технические данные

Общие сведения

Серия	BL	Назначение	Отопление и ГВС
Гарантия, мес	24	Уровень шума, дБ	56
Ответные соединения	Нет		

Гидравлические данные

Максимальный напор, м	120	Максимальное давление в системе, бар	25
Максимальная производительность, м3/ч	3,2	Максимальная производительность, л/мин	53,33

Перекачиваемая среда

Рабочая среда	Вода	Температура окружающей среды, °C	0...+40
Максимальное содержание этиленгликоля, %	50	Максимальная температура перекачиваемой жидкости, °C	0...+120

Материалы

Материал вала	AISI 304	Материал корпуса	AISI 304
Материал обмотки статора	Медь	Материал рабочего колеса	AISI 304

Монтаж и присоединение

Вес, кг	36	Длина, мм	779
Высота, мм	210	Ширина, мм	210
Присоединение	Резьбовое	Монтажная длина, мм	210
Присоединительный размер	25	Диаметр условного прохода, мм	25
Присоединительный размер вход / выход, дюйм	1¼"	Присоединение (Циркуляционные резьбовые (муфтовые) насосы)	Муфтовое

Электродвигатель

Частота (Гц)	50	Класс изоляции	F
Степень защиты	IP55	Номинальный ток, А	3,34
Обороты макс., об/мин	2 900	Количество скоростей	1
Параметры электросети	3~ 230/400 В, 50 Гц	Частота вращения, об/мин	2900
Максимальная мощность, Вт	1 500	Максимальная мощность, кВт	1,5
Индекс энергоэффективности EEI	3	Частотное регулирование двигателя	Нет
Класс энергоэффективности двигателя	IE3		

4. Габаритные размеры

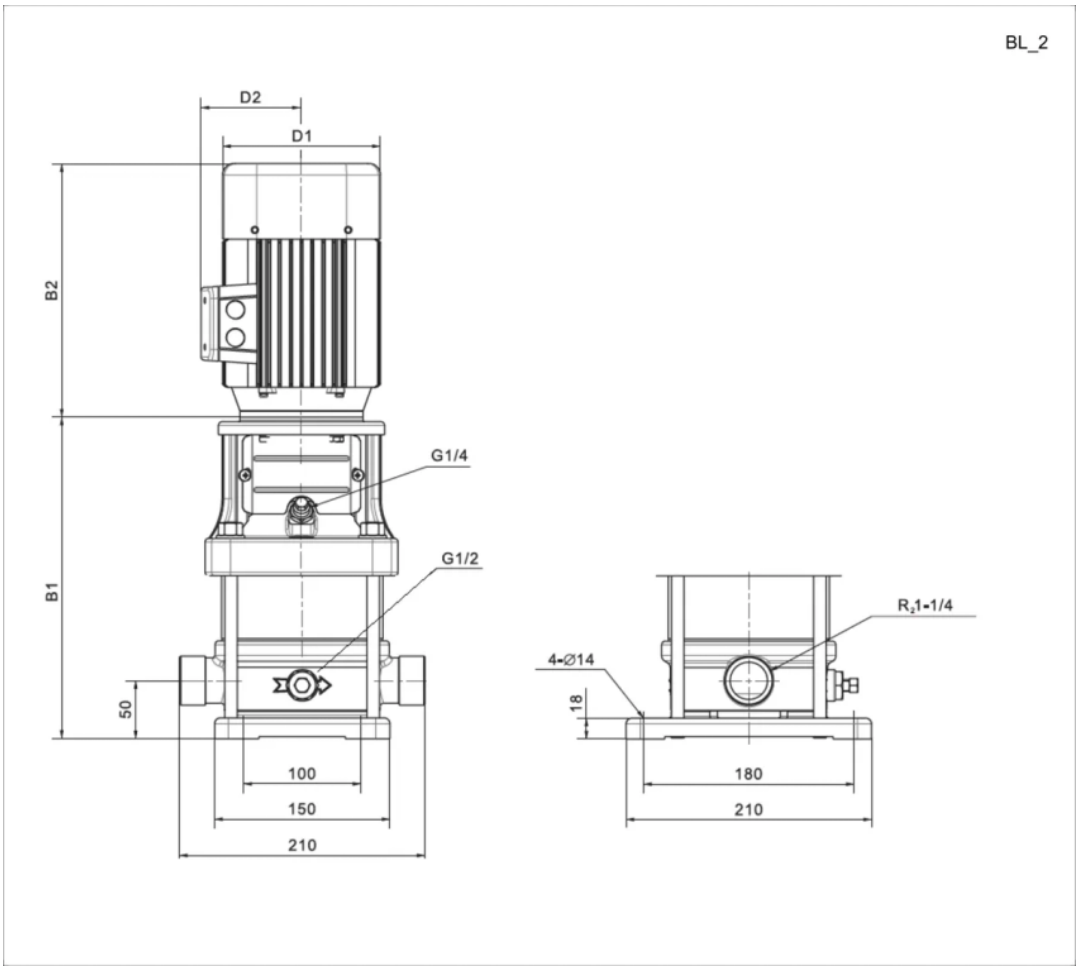

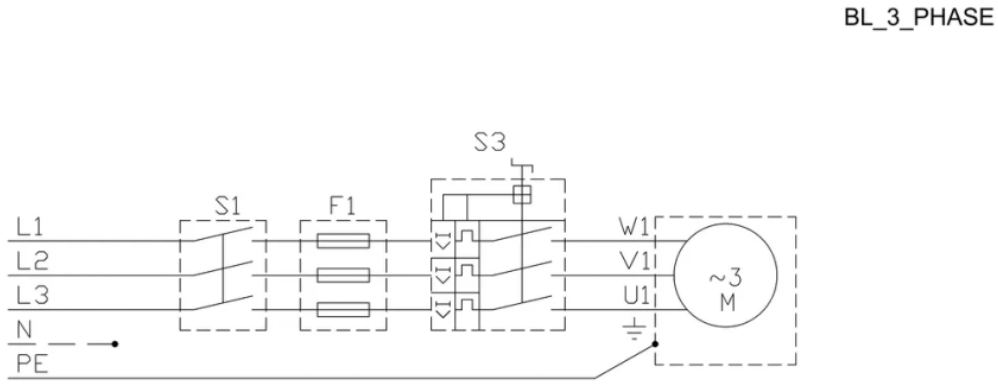

5. Данные для заказа

Наименование	Многоступенчатый повысительный насос BL2-13R 120°C 380V
Артикул	7995909
Производитель (марка)	IMP PUMPS
Серия	BL
Вид оборудования	Многоступенчатые вертикальные насосы
Вес, кг	36
Гарантия, мес	24

6. Документация

3D и CAD-модели

- Чертёж DXF BL2-13R 1,5kW 120°C IE3 3~ 230/400 V
- BIM-модель Revit BL

Документы прилагаются к товару — в карточке товара и в архиве документов для тендера.