Многоступенчатый насос Wellmix CV 45- 6-2-HQCV (3x380В, 22.0кВт, IE3)

Многоступенчатые вертикальные насосы · Артикул 25019916 · Серия CV

1. Обзор

Насосы CV представляют собой вертикальные многоступенчатые центробежные насосы с нормальным всасыванием со стандартным электродвигателем.
Насос состоит из основания и головной части. Промежуточные камеры и цилиндрический кожух соединены между собой, а также с основанием и головной частью при помощи стяжных болтов. Всасывающий и напорный патрубки находятся в основании насоса и расположены соосно (конструкция «ин-лайн»), что позволяет устанавливать насос на горизонтальном трубопроводе. Все насосы оснащаются необслуживаемым торцевым механическим уплотнением вала картриджевого типа.
Насосы CV снабжены полностью закрытыми двухполюсными трехфазными стандартными двигателями с вентиляторным охлаждением, класс энергоэффективности IE3.

Основные данные

Присоединительный размер	DN80
Максимальная мощность, кВт	22
Максимальный напор, м	142
Максимальная производительность, м3/ч	55
Номинальный напор, м	109
Номинальная подача, м3/ч	45
Максимальное давление в системе, бар	25
Максимальная температура перекачиваемой жидкости, °C	-20...+120
Гарантия, мес	24

2. Гидравлические характеристики

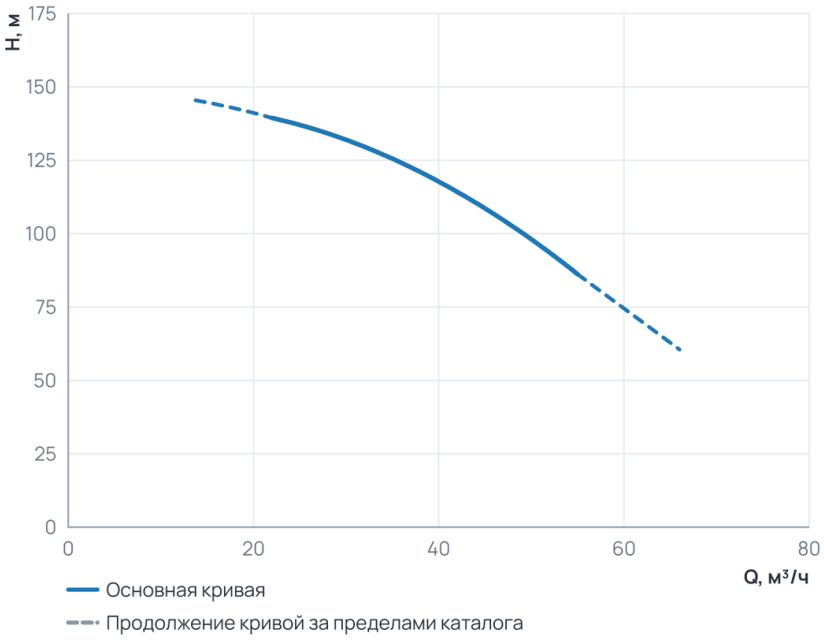

Рабочий диапазон

Подача Q	22 ... 55 м³/ч
Напор H	86,2 ... 139,4 м

Пунктир на диаграмме — продолжение кривой за пределами каталога производителя.

3. Технические данные

Общие сведения

Серия	CV	Гарантия, мес	24
Наименование	CV 45-6-2 (IE3)	Объем упаковки, м3	0,40248
Ответные соединения	Нет		

Гидравлические данные

Номинальный напор, м	109	Максимальный напор, м	142
Номинальная подача, м3/ч	45	Максимальное давление в системе, бар	25
Максимальная производительность, м3/ч	55	Максимальная производительность, л/мин	916,67

Перекачиваемая среда

Температура окружающей среды, °C	+1...+40	Максимальная температура перекачиваемой жидкости, °C	-20...+120

Материалы

Материал корпуса	Чугун	Материал обмотки статора	Медь
Материал рабочего колеса	Нержавеющая сталь		

Монтаж и присоединение

Вес, кг	220	Длина, мм	1626
Высота, мм	366	Ширина, мм	366
Присоединение	Фланцевое	Монтажная длина, мм	352
Присоединительный размер	DN80	Диаметр условного прохода, мм	80

Электродвигатель

Степень защиты	IP55	Номинальный ток, А	40,5
Параметры электросети	3~380 V	Частота вращения, об/мин	2900
Максимальная мощность, Вт	22000	Максимальная мощность, кВт	22

4. Габаритные размеры

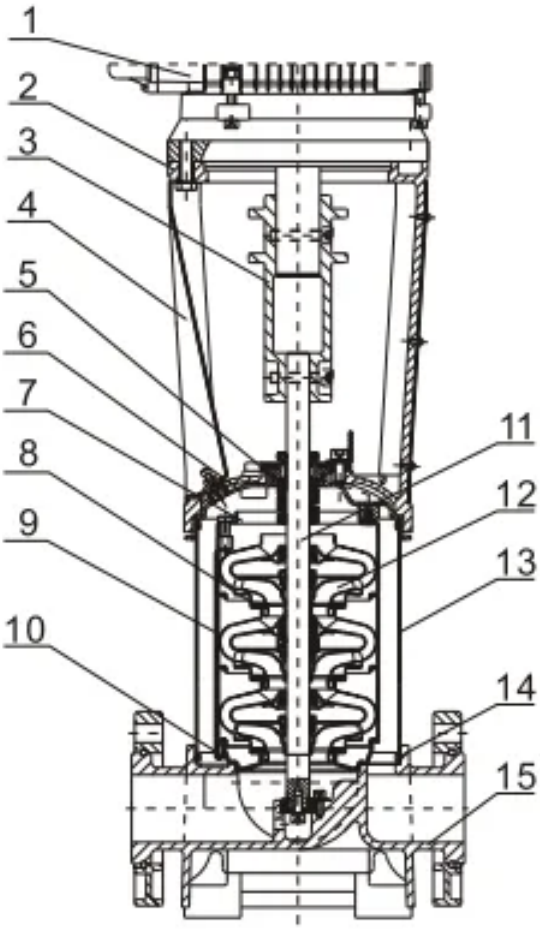

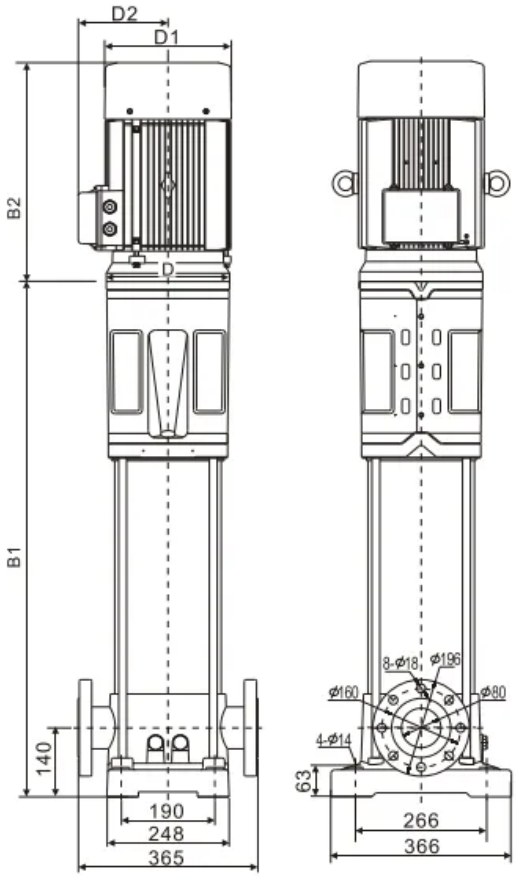

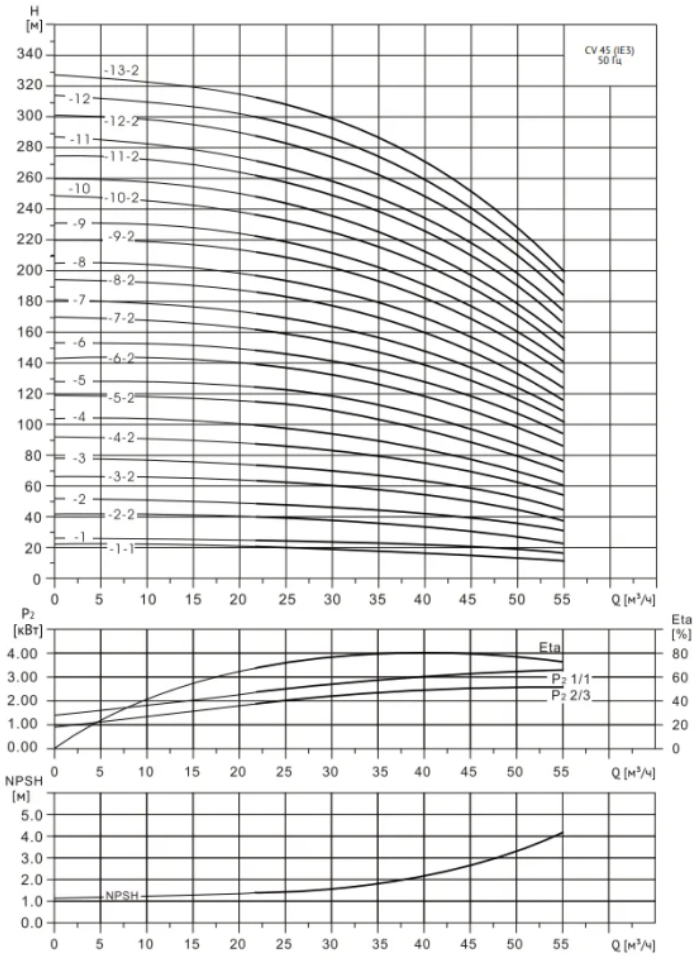

5. Данные для заказа

Наименование	Многоступенчатый насос Wellmix CV 45- 6-2-HQCV (3x380В, 22.0кВт, IE3)
Артикул	25019916
Производитель (марка)	WELLMIX
Серия	CV
Вид оборудования	Многоступенчатые вертикальные насосы
Вес, кг	220
Гарантия, мес	24
Объем упаковки, м3	0,40248

6. Документация

Листы данных производителя

- CV 45-6-2 (IE3) 25019916

Инструкции и паспорта

- Паспорт_ инструкция по монтажу эксплуатации CV CVF_26.06.2026

Каталоги

- Каталог CV (IE3), CVF 20.07.2026

3D и CAD-модели

- BIM-модель Revit, серия CV — архив WELLMIX
- Чертежи DWG, серия CV — архив WELLMIX
- 3D-модель STEP, серия CV — архив WELLMIX

Документы прилагаются к товару — в карточке товара и в архиве документов для тендера.