Многоступенчатый насос Wellmix CMI 8-40T-BQCE (3x380В, 2,2кВт)

Многоступенчатые горизонтальные насосы · Артикул 28019926 · Серия CMI

1. Обзор

Насосы серии CMI являются многоступенчатыми несамовсасывающими центробежными насосами. Насосы CMI состоят из двух основных частей: электродвигатель и насосный агрегат. Присоединение насоса к трубопроводам резьбовое.
Насосы серии CMI предназначены для перекачивания чистых, маловязких, неагрессивных и взрывобезопасных жидкостей без твердых или длинноволокнистых включений. Перекачиваемая жидкость не должна механически или химически воздействовать на материал насоса.

Основные данные

Диаметр входного патрубка	G1½"
Диаметр выходного патрубка	G1½"
Максимальная мощность, кВт	2,2
Максимальный напор, м	68
Максимальная производительность, м3/ч	10
Номинальный напор, м	47
Номинальная подача, м3/ч	8
Максимальное давление в системе, бар	10
Максимальная температура перекачиваемой жидкости, °C	-20…+120
Гарантия, мес	24

2. Гидравлические характеристики

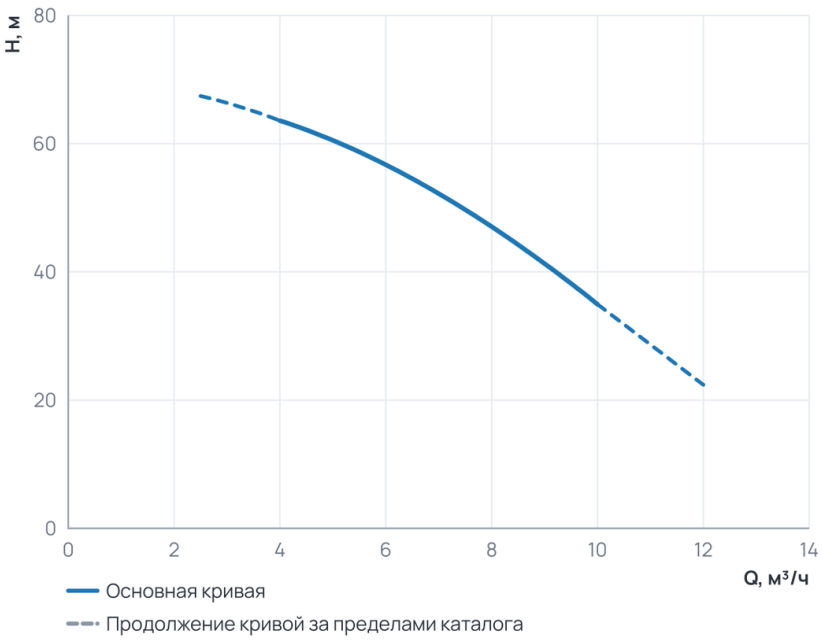

Рабочий диапазон

Подача Q	4 … 10 м³/ч
Напор H	35 … 63,6 м

Пунктир на диаграмме — продолжение кривой за пределами каталога производителя.

3. Технические данные

Общие сведения

Серия	CMI	Гарантия, мес	24

Гидравлические данные

Номинальный напор, м	47	Максимальный напор, м	68

Гидравлические данные (продолжение)

Номинальная подача, м3/ч	8	Максимальное давление в системе, бар	10
Максимальная производительность, м3/ч	10	Максимальная производительность, л/мин	166,67

Перекачиваемая среда

Температура окружающей среды, °C	+50	Максимальная температура перекачиваемой жидкости, °C	-20...+120

Материалы

Материал корпуса	Нержавеющая сталь	Материал обмотки статора	Медь
Материал рабочего колеса	Нержавеющая сталь		

Монтаж и присоединение

Вес, кг	23	Длина, мм	438
Высота, мм	217	Ширина, мм	158
Диаметр входного патрубка	G1½"	Диаметр выходного патрубка	G1½"

Электродвигатель

Защита по току	нет	Степень защиты	IP55
Номинальный ток, А	4,9	Параметры электросети	3x380
Частота вращения, об/мин	2900	Максимальная мощность, Вт	2 200
Максимальная мощность, кВт	2,2		

4. Габаритные размеры

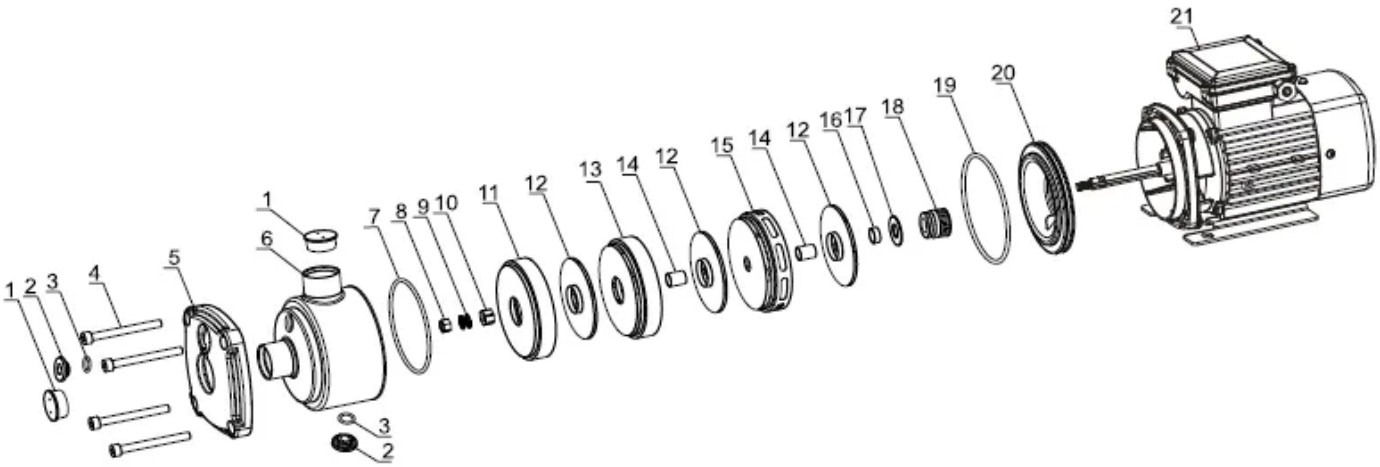

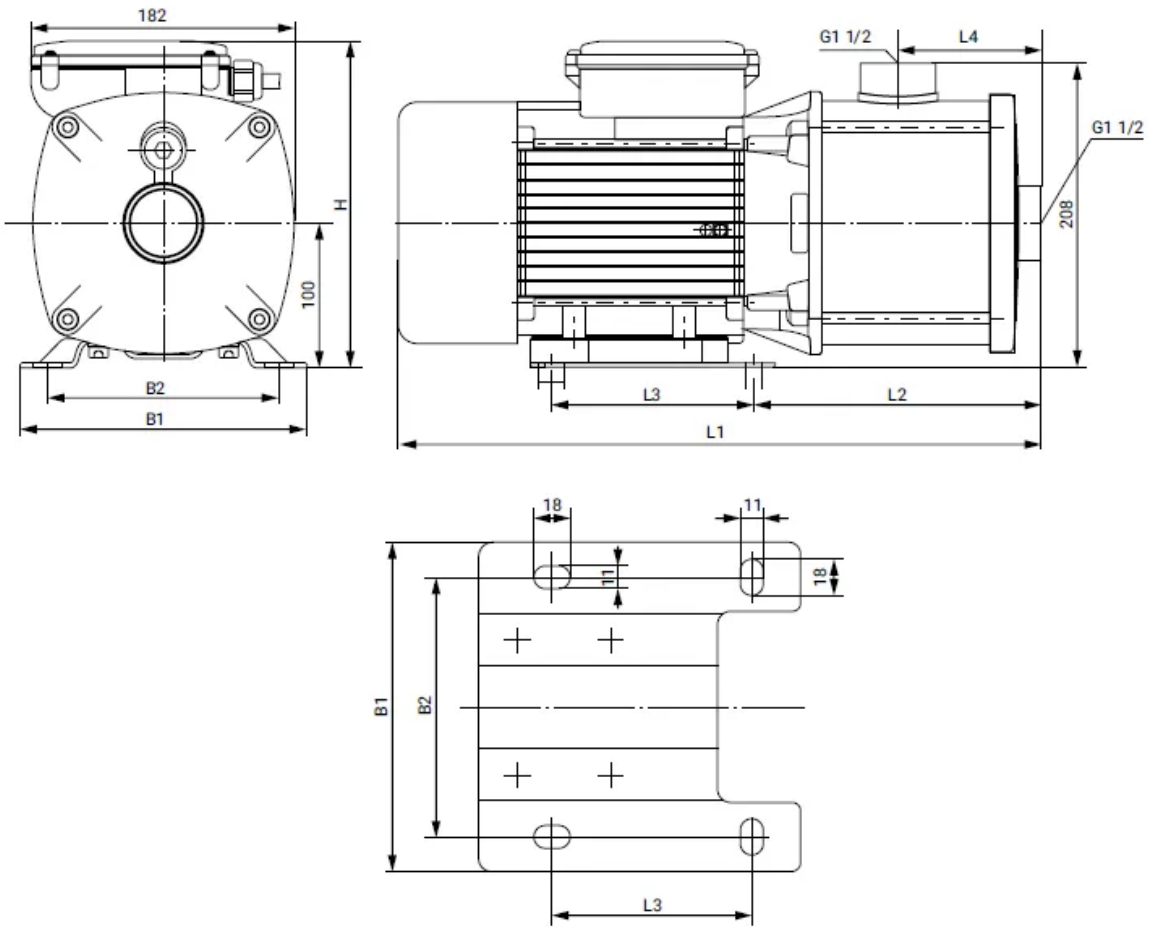

5. Данные для заказа

Наименование	Многоступенчатый насос Wellmix CMI 8-40T-BQCE (3x380В, 2,2кВт)
Артикул	28019926
Производитель (марка)	WELLMIX
Серия	CMI
Вид оборудования	Многоступенчатые горизонтальные насосы
Вес, кг	23
Гарантия, мес	24

6. Документация

Листы данных производителя

- CMI 8-40T 28019926

Инструкции и паспорта

- Паспорт_ инструкция по монтажу эксплуатации CMI

Каталоги

- Каталог CMI 21.07.2025

3D и CAD-модели

- BIM-модель Revit, серия CMI — архив WELLMIX
- Чертежи DWG, серия CMI — архив WELLMIX
- 3D-модель STEP, серия CMI — архив WELLMIX

Документы прилагаются к товару — в карточке товара и в архиве документов для тендера.