# Многоступенчатый насос Wellmix CMI 8-35-BQCE (1x220В, 2,2кВт)

Многоступенчатые горизонтальные насосы · Артикул 28019929 · Серия CMI

## 1. Обзор

Насосы серии CMI являются многоступенчатыми несамовсасывающими центробежными насосами. Насосы CMI состоят из двух основных частей: электродвигатель и насосный агрегат. Присоединение насоса к трубопроводам резьбовое.
Насосы серии CMI предназначены для перекачивания чистых, маловязких, неагрессивных и взрывобезопасных жидкостей без твердых или длинноволокнистых включений. Перекачиваемая жидкость не должна механически или химически воздействовать на материал насоса.

### Основные данные

| | |
|---|---|
| Диаметр входного патрубка | G1½" |
| Диаметр выходного патрубка | G1½" |
| Максимальная мощность, кВт | 2,2 |
| Максимальный напор, м | 62 |
| Максимальная производительность, м3/ч | 10 |
| Номинальный напор, м | 41 |
| Номинальная подача, м3/ч | 8 |
| Максимальное давление в системе, бар | 10 |
| Максимальная температура перекачиваемой жидкости, °C | -20...+120 |
| Гарантия, мес | 24 |

## 2. Гидравлические характеристики

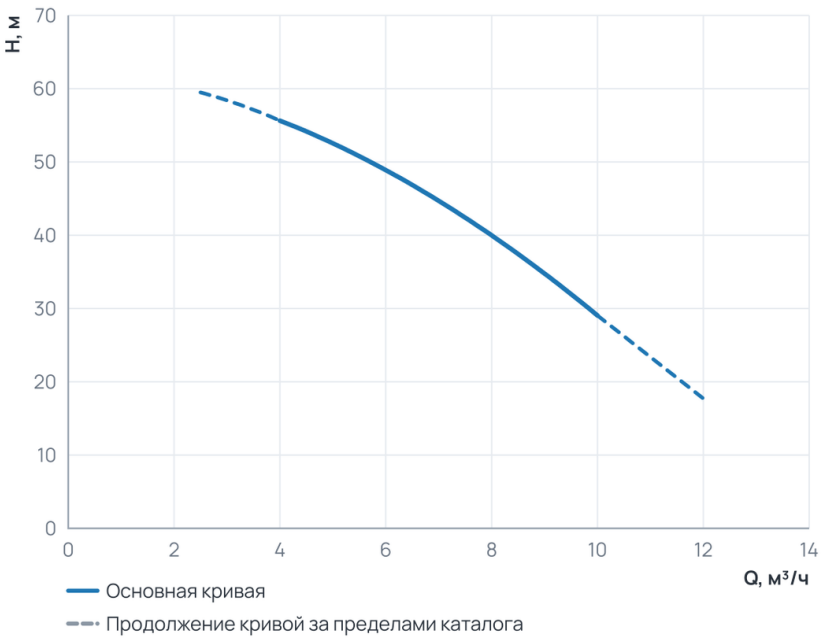


### Рабочий диапазон

| | |
|---|---|
| Подача Q | 4 ... 10 м³/ч |
| Напор H | 29,1 ... 55,6 м |

Пунктир на диаграмме — продолжение кривой за пределами каталога производителя.

## 3. Технические данные

### Общие сведения

| | | | |
|---|---|---|---|
| Серия | CMI | Гарантия, мес | 24 |

### Гидравлические данные

| | | | |
|---|---|---|---|
| Номинальный напор, м | 41 | Максимальный напор, м | 62 |

### Гидравлические данные (продолжение)

| | | | |
|---|---|---|---|
| Номинальная подача, м3/ч | 8 | Максимальное давление в системе, бар | 10 |
| Максимальная производительность, м3/ч | 10 | Максимальная производительность, л/мин | 166,67 |

### Перекачиваемая среда

| | | | |
|---|---|---|---|
| Температура окружающей среды, °C | +50 | Максимальная температура перекачиваемой жидкости, °C | -20...+120 |

### Материалы

| | | | |
|---|---|---|---|
| Материал корпуса | Нержавеющая сталь | Материал обмотки статора | Медь |
| Материал рабочего колеса | Нержавеющая сталь | | |

### Монтаж и присоединение

| | | | |
|---|---|---|---|
| Вес, кг | 22 | Длина, мм | 479 |
| Высота, мм | 244 | Ширина, мм | 199 |
| Диаметр входного патрубка | G1½" | Диаметр выходного патрубка | G1½" |

### Электродвигатель

| | | | |
|---|---|---|---|
| Защита по току | есть | Степень защиты | IP55 |
| Номинальный ток, А | 14 | Параметры электросети | 1x220 |
| Частота вращения, об/мин | 2900 | Максимальная мощность, Вт | 2 200 |
| Максимальная мощность, кВт | 2,2 | | |

## 4. Габаритные размеры

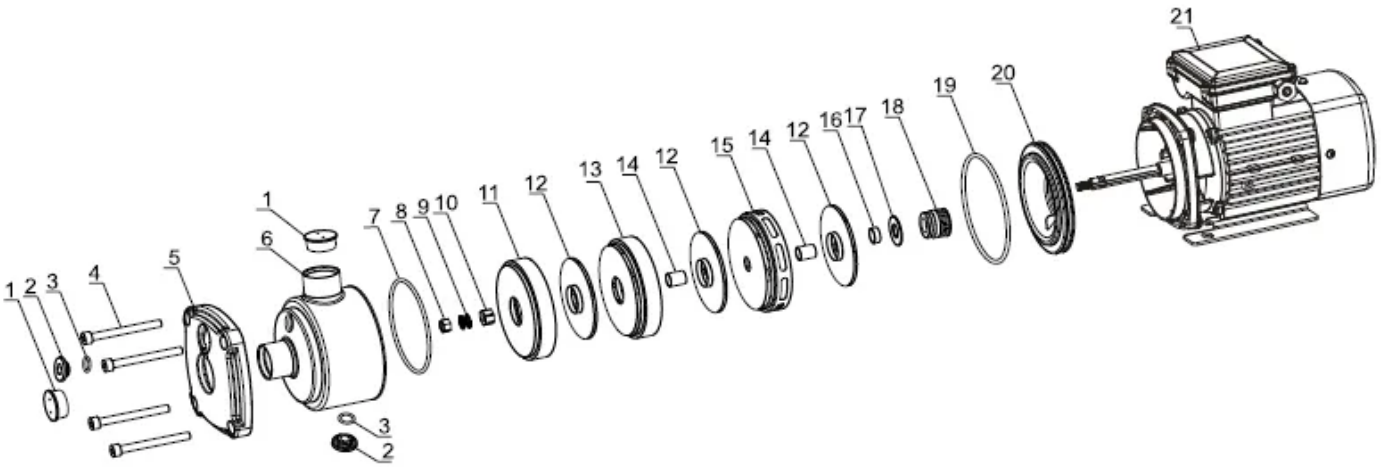

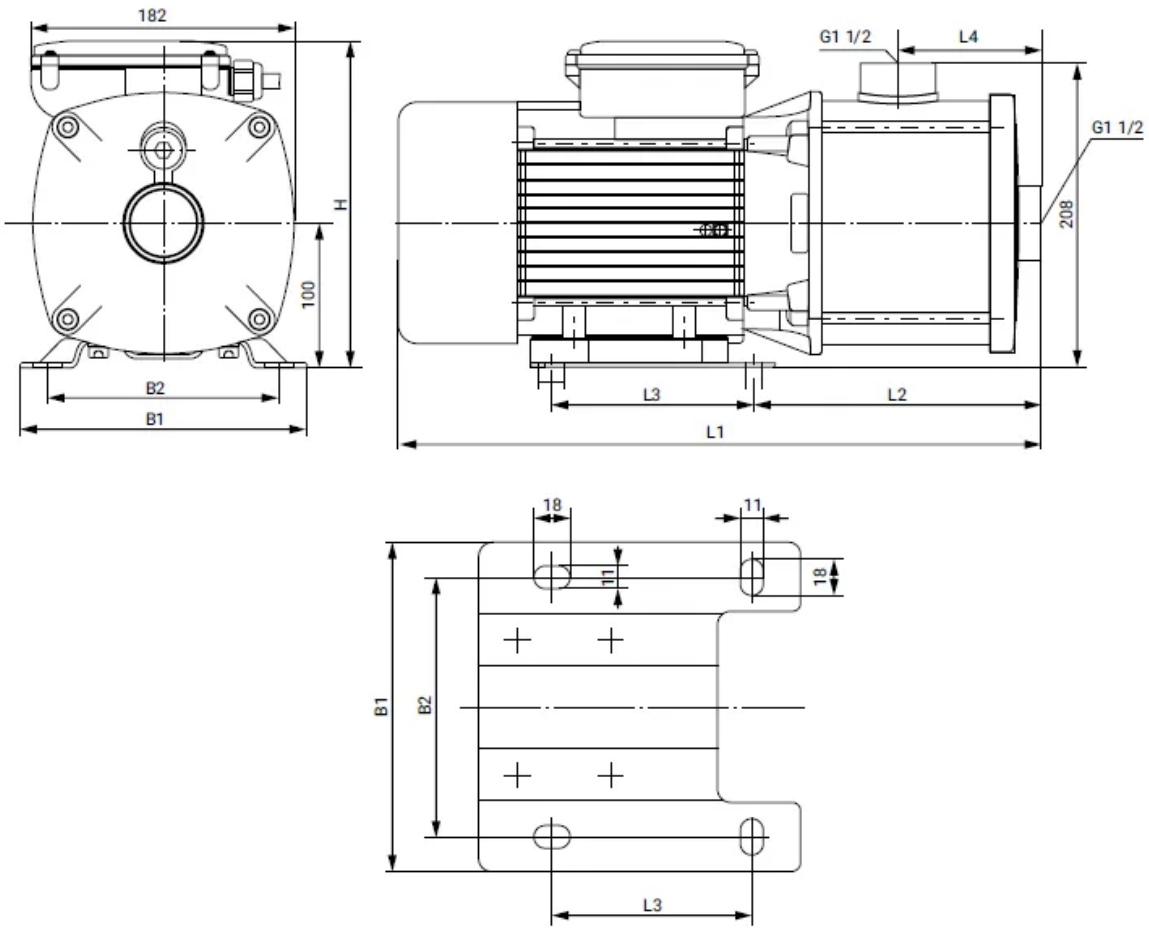


## 5. Данные для заказа

| | |
|---|---|
| Наименование | Многоступенчатый насос Wellmix CMI 8-35-BQCE (1x220В, 2,2кВт) |
| Артикул | 28019929 |
| Производитель (марка) | WELLMIX |
| Серия | CMI |
| Вид оборудования | Многоступенчатые горизонтальные насосы |
| Вес, кг | 22 |
| Гарантия, мес | 24 |

## 6. Документация

### Листы данных производителя

- CMI 8-35 28019929

### Инструкции и паспорта

- Паспорт_ инструкция по монтажу эксплуатации CMI

### Каталоги

- Каталог CMI 21.07.2025

### 3D и CAD-модели

- BIM-модель Revit, серия CMI — архив WELLMIX
- Чертежи DWG, серия CMI — архив WELLMIX
- 3D-модель STEP, серия CMI — архив WELLMIX

Документы прилагаются к товару — в карточке товара и в архиве документов для тендера.